К500-5+7-72

	УНИФИЦИРОВАННЫЕ СБОРНЫЕ ПРОЛЕТНЫЕ СТРОЕНИЯ ИЗ ПРЕДВАРИТЕЛЬНО НАПРЯЖЕННОГО ЖЕЛЕЗОБЕТОНА ДЛЯ МОСТОВ И ПУТЕПРОВОДОВ	П А С П О Р Т ТИПОВЫЕ КОНСТРУКЦИИ Серия 3.503-12, в.11с УДК 624.21.093
ЧАСТЬ 3 Раздел 3 группа 3.503	ВЫПУСК 11с - КОНСТРУКТИВНЫЕ РЕШЕНИЯ ПО ЗАКРЕПЛЕНИЮ ПРОЛЕТНЫХ СТРОЕНИЙ ДЛИНОЙ ОТ 12 ДО 42 М ДЛЯ ПРИМЕНЕНИЯ В РАЙОНАХ С СЕЙСМИЧНОСТЬЮ 7, 8 И 9 БАЛЛОВ.	Разработаны Тбилисским филиалом ГПИ "Союздорпроект" г.Тбилиси,15, площадь Орджоникидзе,2 Союздорпроект. Утверждены и введены в действие распоряжением Минтрансстроя № Л-1387 от 10 декабря 1971 года

ОПОРНЫЕ ЧАСТИ ПОД БАЛОЧНЫЕ ПРОЛЕТНЫЕ СТРОЕНИЯ ДЛИНОЙ 18, 21, 24 и 33 м

НЕПОДВИЖНЫЕ ОПОРНЫЕ ЧАСТИ

ФАСАД

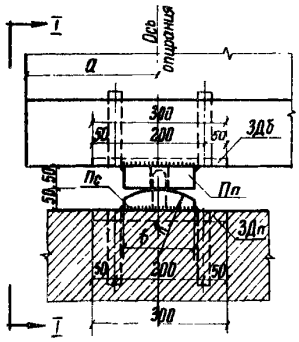

ВИД ПО 1-1

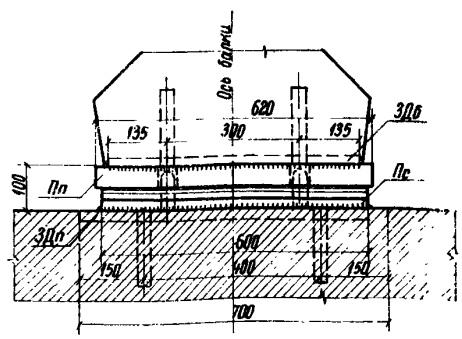

ПОДВИЖНЫЕ ОПОРНЫЕ ЧАСТИ

ФАСАД

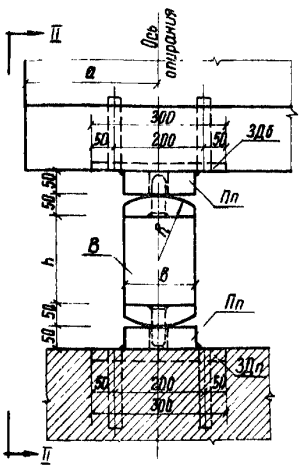

ВИД ПО П-П

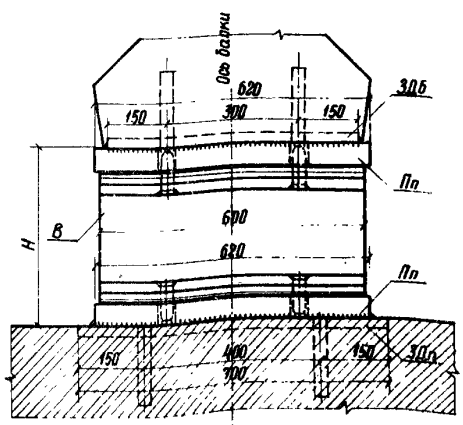

Пролет м	Расчетная опорная реакция т	Расчетное сейсмич. усилие, т	Объем железобетона валка м3	ЗДподф	ЗДбалки	Пплоск.	Пофер.	В	a мм	в мм	R мм	h мм	H мм
18	66	26.0	0.019	ЗД-1	ЗД-2	П-1	П-2	В-1	300	160	150	200	400
21 24 33	75 82 110	30.5 35.0 51.6	0.024	ЗД-3	ЗД-4	П-3	П-4	В-2	300 300 400	180	160	220	420

На 4 страницах, страница 1

gost.e-ecolog.ru

ОПОРНЫЕ ЧАСТИ ПОД БАЛОЧНЫЕ ПРОЛЕТНЫЕ СТРОЕНИЯ ДЛИНОЙ 42 м

НЕПОДВИЖНЫЕ ОПОРНЫЕ ЧАСТИ

ФАСАД

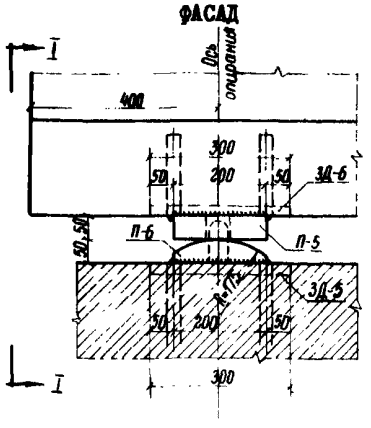

ВИД ПО I-I

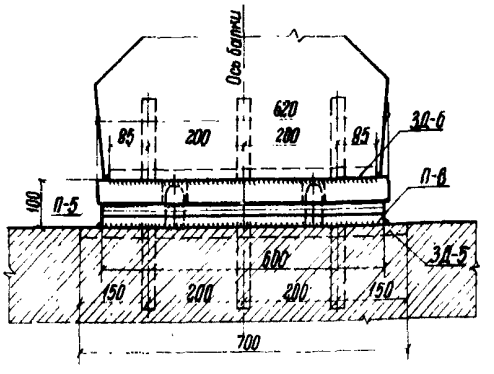

ПОДВИЖНЫЕ ОПОРНЫЕ ЧАСТИ

ФАСАД

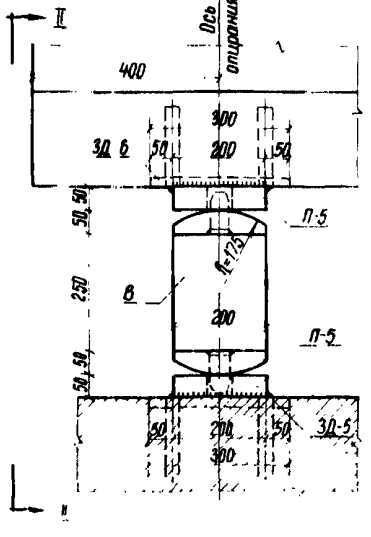

ВИД ПО II-II

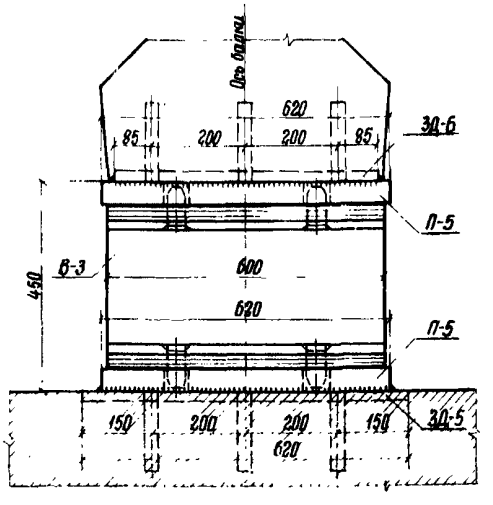

РАСЧЕТНАЯ ОПОРНАЯ РЕАКЦИЯ НА I ОПОРНУЮ ЧАСТЬ - 130,0 т
РАСЧЕТНОЕ СЕЙСМИЧЕСКОЕ УСИЛИЕ НА I ОПОРНУЮ ЧАСТЬ - 69,6 т
ОБЪЕМ ЖЕЛЕЗОБЕТОНА НА I ОПОРНУЮ ЧАСТЬ - 0,03м3

ТАБЛИЦА РАСХОДА МЕТАЛЛА НА ОПОРНЫЕ ЧАСТИ И АНКЕРНЫЕ ЗАКРЕПЛЕНИЯ

Пролет м	Тип опорных частей	Типы марок	Общий вес марок, кг	Пролет м	Тип опорных частей	Типы марок	Общий вес марок кг	Пролет м	Тип опорных частей	Типы марок	Общий вес марок кг
18	Неподвижная	П-1	39,0	21 24 33	Неподвижная	П-3	43,8	42	Неподвижная	П-5	48,7
		П-2	38,9			П-4	44,8			П-6	50,7
		ЗД-1	35,8			ЗД-3	37,4			ЗД-5	39,6
		ЗД-2	29,6			ЗД-4	31,2			ЗД-6	33,4
		Итого	143,3			Итого	157,2			Итого	172,4
	Подвижная	П-1	78,0		Подвижная	П-3	187,6		Подвижная	П-5	97,4
		В-1	87,8			В-2	99,6			В-3	113,6
		ЗД-1	35,8			ЗД-3	37,4			ЗД-5	39,6
		ЗД-2	29,6			ЗД-4	31,2			ЗД-6	33,4
		Итого	231,2			Итого	255,8			Итого	284,0
	Всего на балку		374,5		Всего на балку		413,0		Всего на балку		456,4

ОПОРНЫЕ ЧАСТИ ПОД ПЛИТНЫЕ ПРОЛЕТНЫЕ СТРОЕНИЯ ДЛИНОЙ 9; 11,36; 12; 15 и 18 м

НЕПОДВИЖНЫЕ ОПОРНЫЕ ЧАСТИ

ФАСАД

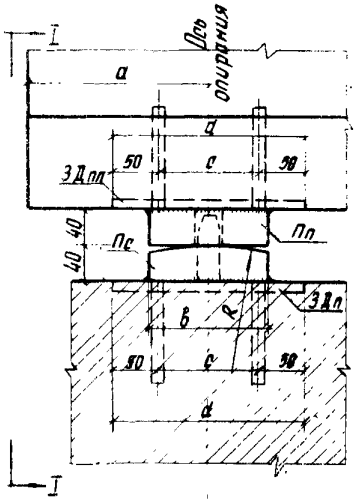

ВИД ПО I-I

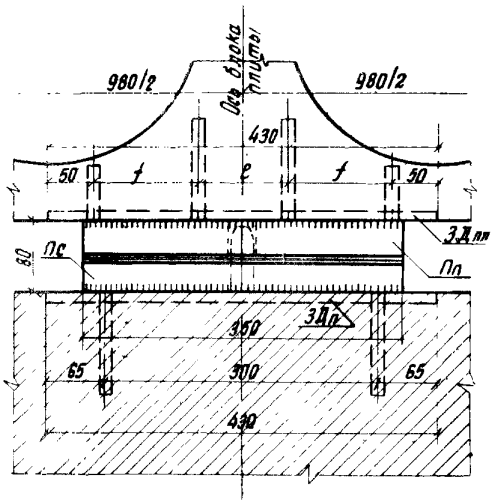

ПОДВИЖНЫЕ ОПОРНЫЕ ЧАСТИ

ФАСАД

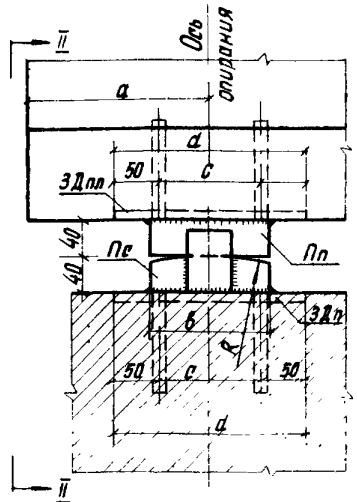

ВИД ПО II-II

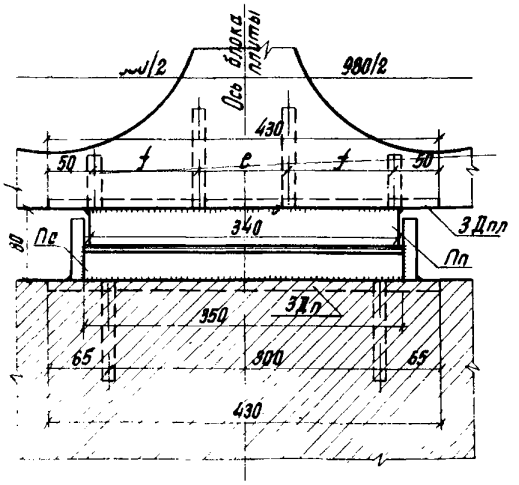

Пролет м	Расчетная опорная реакция т	Расчетное сейсмическое усилие, т	ЗД подф.	ЗД плиты	Неподв.опорн. часть		Псдв.спорн. часть		a мм	b мм	R мм	c мм	d мм	l мм	f мм
					Пплоск.	Псферич	Пплоск.	Псфер.							
9	23,6	5,9	ЗД-8	ЗД-9 ЗД-10	П-7	П-8	П-9	П-10	200	130	300	110	210	130 140	100 95
11,36	27,2	8,1		ЗД-9 ЗД-10					300					130 140	100 95
12	27,9	8,6		ЗД-10 ЗД-11					300					140 100	95 115
15	31,3	10,7	ЗД-12	ЗД-13 ЗД-14	П-11	П-12	П-13	П-14	300	160	300	140	240	70 100	130 115
18	35,7	13,8		ЗД-15 ЗД-14					300					120 100	105 115

ОПОРНЫЕ ЧАСТИ ПОД ПЛИТНЫЕ ПРОЛЕТНЫЕ СТРОЕНИЯ ДЛИНОЙ 6 м

НЕПОДВИЖНЫЕ ОПОРНЫЕ ЧАСТИ

ФАСАД

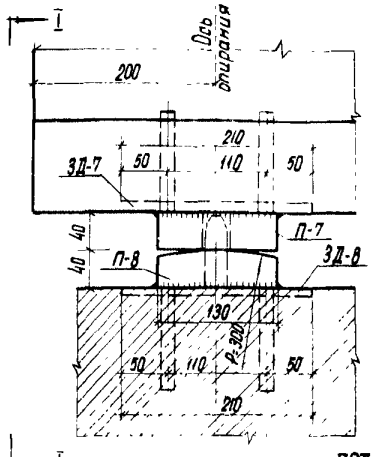

ВИД ПО I-I

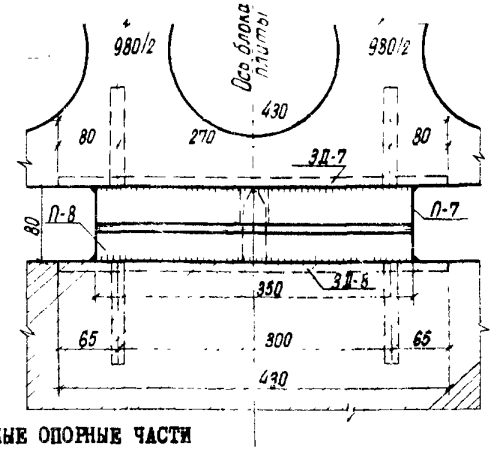

ПОДВИЖНЫЕ ОПОРНЫЕ ЧАСТИ

ФАСАД

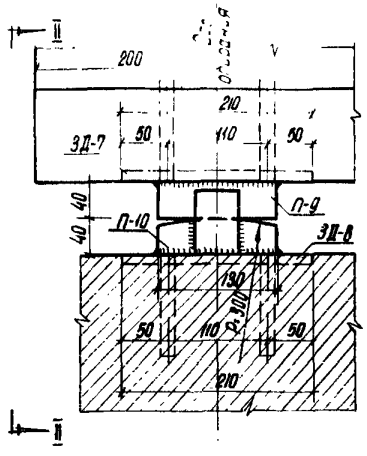

ВИД ПО II-II

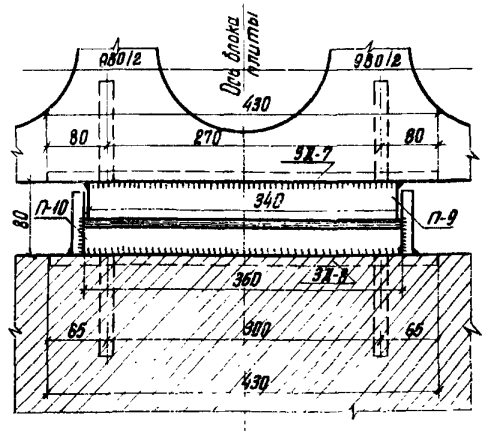

РАСЧЕТНАЯ ОПОРНАЯ РЕАКЦИЯ НА I ОПОРНУЮ ЧАСТЬ - 20,0 т
РАСЧЕТНОЕ СЕЙСМИЧЕСКОЕ УСИЛИЕ НА I ОПОРНУЮ ЧАСТЬ - 3,6 т

ТАБЛИЦА РАСХОДА МЕТАЛЛА НА ОПОРНЫЕ ЧАСТИ И АНКЕРНЫЕ ЗАКРЕПЛЕНИЯ

Пролет м	Тип опорных частей	Типы марок	Общий вес марок кг
6	Неподвижная	П-7	14,3
		П-8	14,6
		ЗД-7	7,9
		ЗД-8	7,9
		Итого	44,7
	Подвижная	П-9	13,8
		П-10	15,3
		ЗД-7	7,9
		ЗД-8	7,9
		Итого	44,9
	Всего на плиту		89,6
9 11,36 12	Неподвижная	П-7	14,3
		П-8	14,6
		ЗД-8	7,9
		ЗД-9	8,3
		Итого	45,1
	Подвижная	П-9	13,8
		П-10	15,3
		ЗД-8	7,9
		ЗД-9	8,3
		Итого	45,3
	Всего на плиту		90,4
15 18	Неподвижная	П-11	17,6
		П-12	18,2
		ЗД-12	8,9
		ЗД-13	9,3
		Итого	54,0
	Подвижная	П-13	17,1
		П-14	18,6
		ЗД-12	8,9
		ЗД-14	9,3
		Итого	53,9
	Всего на плиту		107,9

Объем проектных материалов: 21 форматка

Чертежи распространяет: Центральные производственные мастерские Главтранспроекта Минтрансстроя СССР
Москва, Б-5, Ольховская, д.33

Инв.№

Паспорт №28759

Автор проекта: Тбилисского филиала Союздорпроекта (СЛОВИНСКИЙ Н.А./ /СТЕПАНОВА И.Г./

Типовой проект №884/38 Главный инженер

Проектная организация: Главтранспроект Союздорпроект Тбилисский филиал

Страница 4

gost.e-ecolog.ru