УДК 696.133.1:669.13:006.354 Группа Ж21

ГОСУДАРСТВЕННЫЙ СТАНДАРТ СОЮЗА ССР

# ТРУБЫ ЧУГУННЫЕ КАНАЛИЗАЦИОННЫЕ И ФАСОННЫЕ ЧАСТИ К НИМ. ТРОЙНИКИ ПРЯМЫЕ ПЕРЕХОДНЫЕ

**Конструкция и размеры**

Cast iron waste pipes and fittings.
T-branches, unequal. Construction and dimensions

**ГОСТ 6942.15—80**

**Взамен ГОСТ 6942.20—69**

ОКП 49 2522 3511

**Постановлением Государственного комитета СССР по делам строительства от 4 сентября 1980 г. № 137 срок введения установлен**

**с 01.01.82**

1. Настоящий стандарт распространяется на прямые переходные тройники к чугунным трубам, предназначенным для систем внутренней канализации зданий.

2. Конструкция и размеры прямых переходных тройников должны соответствовать указанным на чертеже.

Условное обозначение прямого переходного тройника:

*Тройник ТПР-50/100×100 ГОСТ 6942.15—80*

3. Технические требования, правила приемки, методы контроля, маркировка, упаковка, транспортирование, хранение, гарантии изготовителя — по ГОСТ 6942.0—80.

**Издание официальное** **Перепечатка воспрещена**

*Переиздание. Декабрь 1992 г.*



gost.e-ecolog.ru

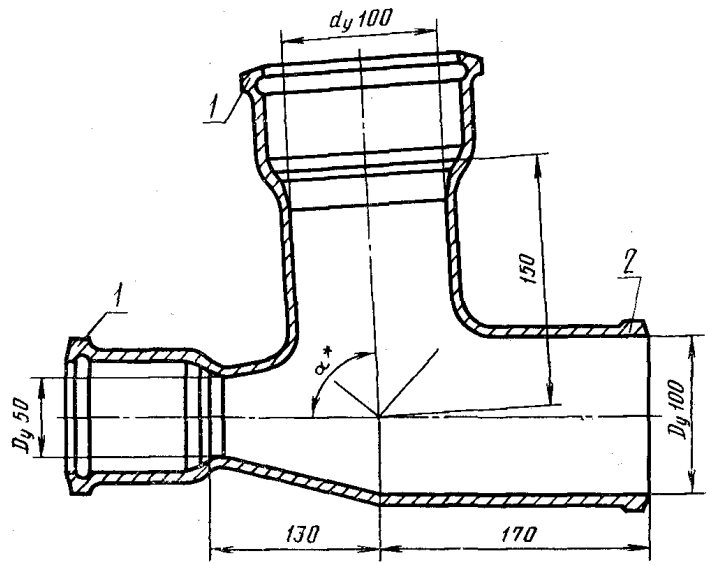


* $\alpha = 87'30°$ или 90°, при этом размер 87°30′ является предпочтительным, а в тройниках высшей категории качества — обязательным.

Масса тройника — 6,8 кг

***1*** **— раструбы типа I по ГОСТ 6942.2—80;** ***2*** **— хвостовик по ГОСТ 6942.2—80**

Примечание. Размеры и масса даны без учета антикоррозионного покрытия.

gost.e-ecolog.ru