УДК 696.133.1:669.13:006.354 Группа Ж21

ГОСУДАРСТВЕННЫЙ СТАНДАРТ СОЮЗА ССР

ТРУБЫ ЧУГУННЫЕ КАНАЛИЗАЦИОННЫЕ И ФАСОННЫЕ ЧАСТИ К НИМ. ТРОЙНИКИ ПРЯМЫЕ НИЗКИЕ

Конструкция и размеры

Cast iron waste pipes and fittings.
Low-branches. Construction and dimensions

ГОСТ 6942.14—80

Взамен ГОСТ 6942.19—69

ОКП 49 2522 3411

Постановлением Государственного комитета СССР по делам строительства от 4 сентября 1980 г. № 137 срок введения установлен

с 01.01.82

1. Настоящий стандарт распространяется на прямые низкие тройники к чугунным трубам, предназначенным для систем внутренней канализации зданий.

2. Конструкция и размеры прямых низких тройников должны соответствовать указанным на чертеже.

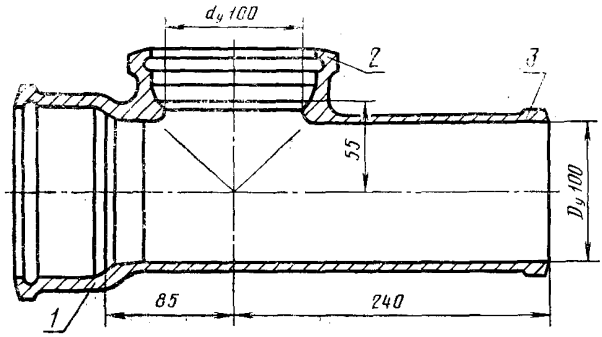

Масса тройника — 6,0 кг

1 — раструб типа I по ГОСТ 6942.2—80; *2* — раструб типа IV по ГОСТ 6942.2—80; *3* — хвостовик по ГОСТ 6942.2—80

Примечание. Размеры и масса даны без учета антикоррозионного покрытия.

Условное обозначение прямого низкого тройника:

Тройник ТН-100×100 ГОСТ 6942.14—80

3. Технические требования, правила приемки, методы контроля, маркировка, упаковка, транспортирование, хранение, гарантии изготовителя — по ГОСТ 6942.0—80.

gost.e-ecolog.ru

Издание официальное **Перепечатка воспрещена**

Переиздание. Декабрь 1992 г.

gost.e-ecolog.ru