УДК 696.133.1:669.13:006.354 Группа Ж21

ГОСУДАРСТВЕННЫЙ СТАНДАРТ СОЮЗА ССР

ТРУБЫ ЧУГУННЫЕ КАНАЛИЗАЦИОННЫЕ И ФАСОННЫЕ ЧАСТИ К НИМ. ОТВОДЫ-ТРОЙНИКИ ПРИБОРНЫЕ

Конструкция и размеры

Cast iron waste pipes and fittings.
Sanitary appliances T-branches branch pipes.
Construction and dimensions

ГОСТ 6942.10—80

Взамен ГОСТ 6942.14—69 и ГОСТ 6942.15—69

ОКП 49 2520

Постановлением Государственного комитета СССР по делам строительства от 4 сентября 1980 г. № 137 срок введения установлен

с 01.01.82

1. Настоящий стандарт распространяется на приборные отводы-тройники к чугунным трубам, предназначенным для систем внутренней канализации зданий.

2. Приборные отводы-тройники изготовляют в правом (код ОКП 49 2522 2711) и левом (код ОКП 49 2522 2712) исполнениях.

3. Конструкция и размеры приборных отводов-тройников должны соответствовать указанным на чертеже.

Условное обозначение приборного отвода-тройника в правом исполнении:

Отвод ОТПр ГОСТ 6942.10—80

То же, в левом исполнении:

Отвод ЛОТПр ГОСТ 6942.10—80

4. Технические требования, правила приемки, методы контроля, маркировка, упаковка, транспортирование, хранение, гарантии изготовителя — по ГОСТ 6942.0—80.

Издание официальное **Перепечатка воспрещена**

Переиздание. Декабрь 1992 г.

gost.e-ecolog.ru

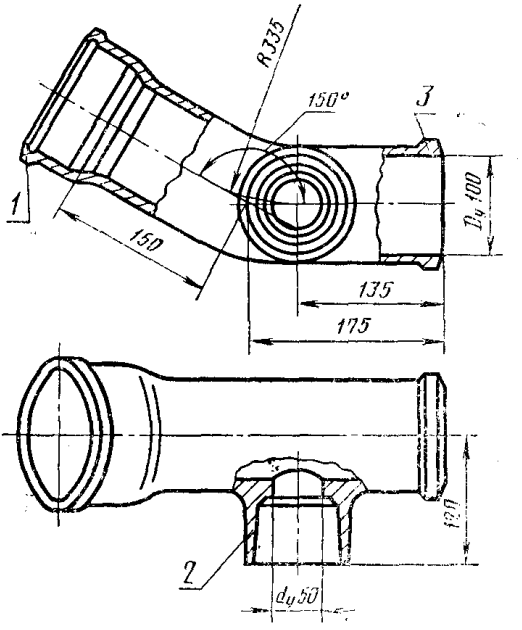

Масса отвода-тройника 7,3 кг.

1 — раструб типа I по ГОСТ 6942.2—80; *2* — раструб типа III по ГОСТ 6942.2—80; *3* — хвостовик по ГОСТ 6942.2—80

Примечание. Размеры и масса даны без учета антикоррозионного покрытия.

gost.e-ecolog.ru