УДК 696.133.1:669.13:006.354 Группа Ж21

ГОСУДАРСТВЕННЫЙ СТАНДАРТ СОЮЗА ССР

ТРУБЫ ЧУГУННЫЕ КАНАЛИЗАЦИОННЫЕ И ФАСОННЫЕ ЧАСТИ К НИМ. КОЛЕНА НИЗКИЕ

Конструкция и размеры

Cast iron waste pipes and fittings. Low quarter bends. Construction and dimensions

ГОСТ 6942.8—80

Взамен ГОСТ 6942.9—69

ОКП 49 2522 2211

Постановлением Государственного комитета СССР по делам строительства от 4 сентября 1980 г. № 137 срок введения установлен

с 01.01.82

1. Настоящий стандарт распространяется на низкие колена к чугунным трубам, предназначенным для систем внутренней канализации зданий.

2. Конструкция и размеры низких колен должны соответствовать указанным на чертеже.

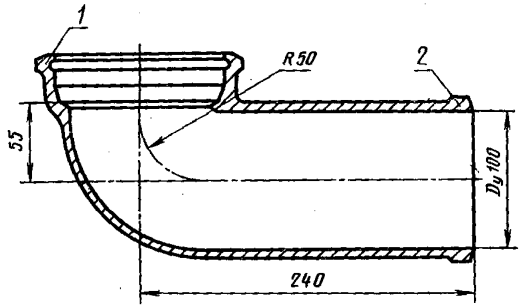

Масса колена — 3,6 кг.

1 — раструб типа IV по ГОСТ 6942.2—80; *2* — хвостовик по ГОСТ 6942.2—80

Примечание. Размеры и масса даны без учета антикоррозионного покрытия.

Условное обозначение низкого колена:

Колено КН-100 ГОСТ 6942.8—80

3. Технические требования, правила приемки, методы контроля, маркировка, упаковка, транспортирование, хранение, гарантии изготовителя — по ГОСТ 6942.0—80.

gost.e-ecolog.ru

льное Перепечатка воспрещена

Переиздание. Декабрь 1992 г.

gost.e-ecolog.ru