ГОСУДАРСТВЕННЫЙ СТАНДАРТ
СОЮЗА ССР

ТРАПЫ ЧУГУННЫЕ ЭМАЛИРОВАННЫЕ

ТЕХНИЧЕСКИЕ УСЛОВИЯ

ГОСТ 1811—81

Издание официальное

ГОСУДАРСТВЕННЫЙ КОМИТЕТ СССР
ПО ДЕЛАМ СТРОИТЕЛЬСТВА
Москва

gost.e-ecolog.ru

РАЗРАБОТАН Министерством промышленности строительных материалов СССР

ИСПОЛНИТЕЛИ

О. П. Михеев, канд. техн. наук (руководитель темы); **В. И. Фельдман**, канд. техн. наук; **В. И. Горбунов**, канд. техн. наук

ВНЕСЕН Министерством промышленности строительных материалов СССР

Зам. министра **А. С. Болдырев**

УТВЕРЖДЕН И ВВЕДЕН В ДЕЙСТВИЕ Постановлением Государственного комитета СССР по делам строительства от 19 августа 1981 г. № 146

УДК 621.648.4 : 669.13 : 006.354 Группа Ж21

ГОСУДАРСТВЕННЫЙ СТАНДАРТ СОЮЗА ССР

ТРАПЫ ЧУГУННЫЕ ЭМАЛИРОВАННЫЕ

Технические условия

Enamelled cast iron floor traps.
Specification

ГОСТ 1811—81

Взамен
ГОСТ 1811—73

ОКП 49 4711

Постановлением Государственного комитета СССР по делам строительства от 19 августа 1981 г. № 146 срок введения установлен

с 01.01 1983 г.

Несоблюдение стандарта преследуется по закону

Настоящий стандарт распространяется на чугунные эмалированные трапы, устанавливаемые в общественных и производственных зданиях для приема и отведения в канализационную сеть сточных вод с поверхности пола.

Трапы должны удовлетворять всем требованиям ГОСТ 18297—80 и требованиям, изложенным в соответствующих разделах настоящего стандарта.

1. ТИПЫ И ОСНОВНЫЕ РАЗМЕРЫ

1.1. Трапы следует изготовлять следующих типов:

Т50 — чугунный эмалированный трап с прямым отводом условным проходом 50 мм;

ТК50 — чугунный эмалированный трап с косым отводом условным проходом 50 мм;

Т100М — чугунный эмалированный трап с прямым отводом условным проходом 100 мм, малый;

ТК100М — чугунный эмалированный трап с косым отводом условным проходом 100 мм, малый;

Т100Б — чугунный эмалированный трап с прямым отводом условным проходом 100 мм, большой;

ТК100Б — чугунный эмалированный трап с косым отводом условным проходом 100 мм, большой.

1.2. Основные размеры трапов должны соответствовать указанным на чертеже и в таблице.

Издание официальное Перепечатка воспрещена

© Издательство стандартов, 1981

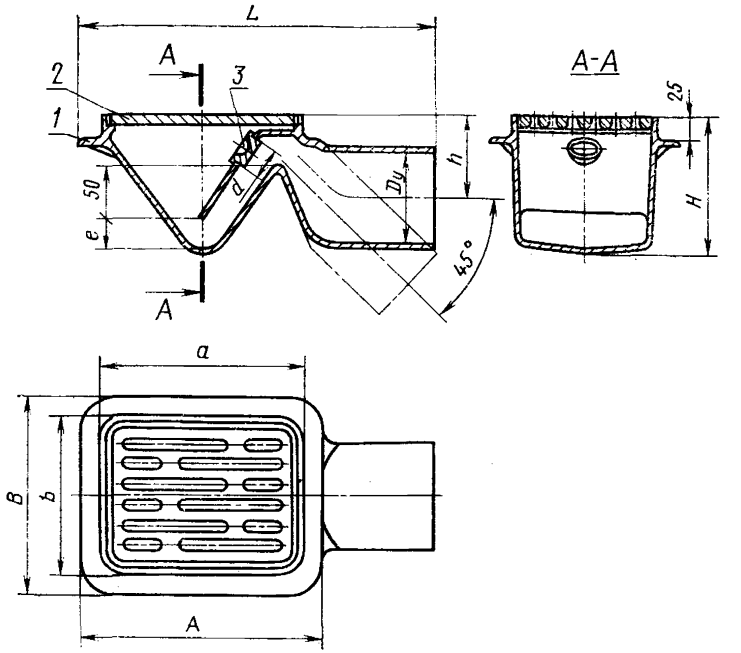

1—корпус; *2*—решетка; *3*—пробка

Размеры в мм

Тип трапа	D_y	*L*	*A*	*H*	*h*	*e*	*a*	*B*	*b*	*d*	Масса справочная, кг
Т50	50	260	185	110	50	15	100	140	100	32	4,7
ТК50		—			—						4,9
Т100М	100	355	250	140	85	32	200	200	150		9,8
ТК100М		—			—						10,3
Т100Б		415	320	180	85	50	250	260	200		15,0
ТК100Б		—			—						15,5

Предельные отклонения основных размеров должны соответствовать установленным в ГОСТ 1855—55 для отливок III класса точности.

Условное обозначение чугунного эмалированного трапа в технической документации и при заказе должно состоять из слова «Трап», обозначения типа трапа и настоящего стандарта.

Пример условного обозначения чугунного эмалированного трапа с прямым отводом условным проходом 50 мм:

Трап Т50 ГОСТ 1811—81

То же, трапа с косым отводом условным проходом 100 мм, большого:

Трап ТК100Б ГОСТ 1811—81

1.3. Форма корпуса трапа, а также форма и расположение отверстий решетки в настоящем стандарте не регламентированы и должны быть указаны на рабочих чертежах, утвержденных в установленном порядке.

2. ТЕХНИЧЕСКИЕ ТРЕБОВАНИЯ

2.1. Трапы следует изготовлять в соответствии с требованиями настоящего стандарта по рабочим чертежам, утвержденным в установленном порядке.

2.2. Трапы типов Т50 и ТК50 должны обеспечивать отведение сточных вод в количестве не менее 0,70 л/с, трапы типов Т100М и ТК100М — не менее 2,10 л/с, трапы типов Т100Б и ТК100Б — не менее 3,70 л/с.

2.3. Решетка, установленная в корпусе трапа, должна устойчиво опираться на его опорную поверхность.

2.4. Наружная поверхность решетки, установленной в корпусе трапа, должна быть на одном уровне с поверхностью его бортов или же находиться ниже их, но не более чем на 1 мм.

2.5. Края отверстия для пробки не должны иметь острых кромок, а в случае их механической обработки — также и заусенцев.

2.6. Пробки следует изготовлять как формовые изделия по техническим условиям из стойких резин типа Т07 средней твердости (от 36 до 55 IRHD), по щелочестойкости — группы Щ2 ГОСТ 19198—73.

3. КОМПЛЕКТНОСТЬ

3.1. Трапы предприятие-изготовитель поставляет комплектно. В состав комплекта должны входить корпус трапа, решетка и резиновая пробка.

4. ПРАВИЛА ПРИЕМКИ

4.1. При приемо-сдаточном контроле проверке на соответствие требованиям пп. 2.3—2.5 подвергают каждый трап.

4.2. Проверку трапов на соответствие требованиям п. 2.2 проводят при постановке трапов на производство и при изменении их

формы. При этом объем и методика проверки должны быть согласованы с базовой организацией по стандартизации этих изделий.

5. МЕТОДЫ КОНТРОЛЯ

5.1. Устойчивость опирания решетки на опорную поверхность корпуса трапа (п. 2.3) проверяют поочередным нажатием рукой сверху на углы решетки, установленной в корпусе трапа. Если от таких нажатий решетка не получает качательных движений (качания), то считают, что трап соответствует требованиям п. 2.3.

5.2. Положение решетки по отношению к бортам корпуса трапа (п. 2.4) проверяют следующим образом. На трап с установленной в его корпусе решеткой попеременно поперек бортов, а также по их диагоналям накладывают ребром металлическую линейку и визуально и при помощи щупа определяют наличие и размер зазора между линейкой и решеткой.

Если линейка опирается на борт корпуса трапа и одновременно на решетку или, если максимальный зазор, измеренный щупом между линейкой и решеткой, не превышает 1 мм, то считают, что трап соответствует требованиям п. 2.4.

5.3. Отсутствие острых кромок и заусенцев (п. 2.5) проверяют визуально и прощупыванием краев отверстия ребром пластмассовой пластинки.

6. УПАКОВКА

6.1. При упаковке решетку вставляют в корпус трапа с прокладыванием между ними бумаги по ГОСТ 8253—75 любой марки до достижения плотности посадки, а резиновую пробку плотно вставляют в отверстие, предназначенное для нее.

Редактор *В. П. Огурцов*
Технический редактор *Л. Б. Семенова*
Корректор *А. С. Черноусова*

Сдано в наб. 15.10.81 Подп. к печ. 08.12.81 0,5 п. л. 0,21 уч.-изд. л. Тир. 12000 Цена 3 коп.

Ордена «Знак Почета» Издательство стандартов, 123557, Москва, Новопресненский пер., 3
Тип. «Московский печатник». Москва, Лялин пер., 6. Зак. 1520

ИНФОРМАЦИОННЫЕ ДАННЫЕ

I. РАЗРАБОТАН И ВНЕСЕН Министерством промышленности строительных материалов СССР.

ИСПОЛНИТЕЛИ:

О.П.Михеев, канд. техн. наук (руководитель темы); В.И.Фельдман, канд. техн. наук; В.И.Горбунов, канд. техн. наук.

2. УТВЕРЖДЕН И ВВЕДЕН В ДЕЙСТВИЕ Постановлением Государственного комитета СССР по делам строительства от I9.08.8I № I46.
3. ВЗАМЕН ГОСТ I8II-73.
4. ССЫЛОЧНЫЕ НОРМАТИВНО-ТЕХНИЧЕСКИЕ ДОКУМЕНТЫ (НТД).

Обозначение НТД, на который дана ссылка	Номер пункта
ГОСТ 8273-75	6.I
ГОСТ I8297-80	Вводная часть
ГОСТ 26645-85	I.2

ПОСТАНОВЛЕНИЕ ГОССТРОЯ СССР

от 4 марта I987 г. № 46

Об утверждении изменения ГОСТа 23695-79 "Приборы санитарно-технические стальные эмалированные. Общие технические условия"

Государственный строительный комитет СССР ПОСТАНОВЛЯЕТ:

Утвердить и ввести в действие с I5 марта I987 г. разработанное НИИсантехники Минстройматериалов СССР, внесенное этим Министерством и представленное Управлением стандартизации и технических норм в строительстве Госстроя СССР прилагаемое Изменение № I ГОСТ 23695-79 "Приборы санитарно-технические стальные эмалированные. Общие технические условия", утвержденного постановлением Госстроя СССР от 23 мая I979 г. № 74.

gost.e-ecolog.ru