СССР	СТРОИТЕЛЬНЫЙ КАТАЛОГ ЧАСТЬ 3 ТИПОВАЯ ДОКУМЕНТАЦИЯ НА КОНСТРУКЦИИ ИЗДЕЛИЯ И УЗЛЫ ЗДАНИЙ И СООРУЖЕНИЙ	СТРОИТЕЛЬНЫЕ КОНСТРУКЦИИ И ИЗДЕЛИЯ Серия 3.407.9-161 Вып.0, 1, 2, 3
ЦИТП	УНИФИЦИРОВАННЫЕ КОНСТРУКЦИИ ПОРТАЛОВ ОТКРЫТЫХ РАСПРЕДЕЛИТЕЛЬНЫХ УСТРОЙСТВ 500 кВ	УДК 621.315.66
ФЕВРАЛЬ 1989		На 1-м листе На 2-х страницах Страница 1

ЖЕЛЕЗОБЕТОННЫЕ ПОРТАЛЫ

Однопролетный линейный портал ПЖ-500-Л8

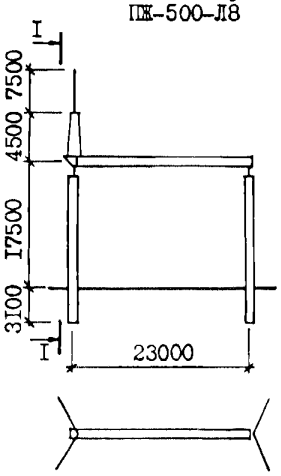

Двухпролетный линейный портал ПЖ-500-Л1

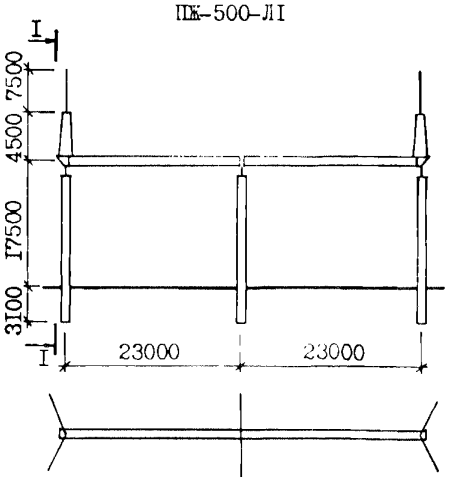

Однопролетный двухфазный портал ПЖ-500-Л16

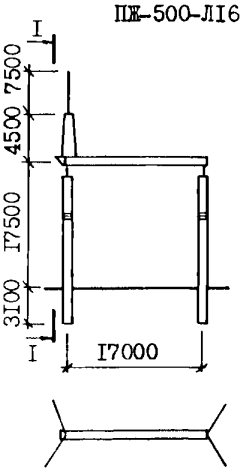

I - I

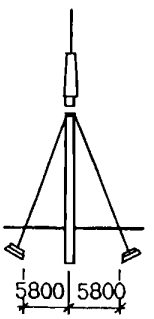

ШИННЫЕ ПОРТАЛЫ

Промежуточный портал ПЖ-500-Ш2

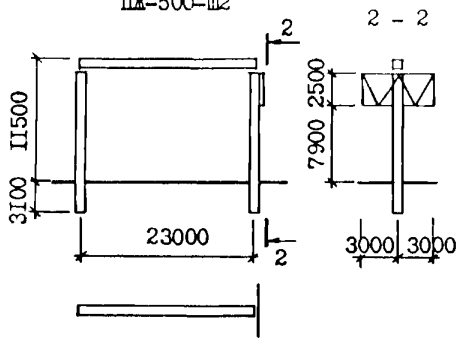

Концевой портал ПЖ-500-Ш4

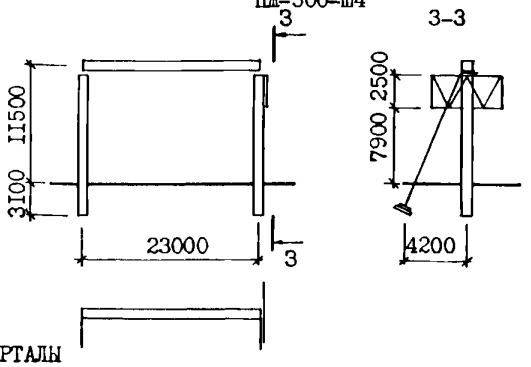

СТАЛЬНЫЕ ПОРТАЛЫ

Однопролетный линейный портал ПС-500-Л6

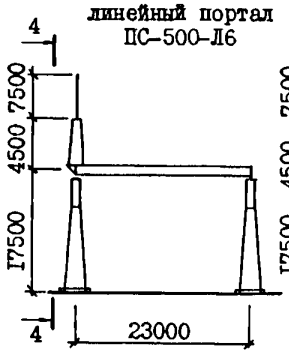

Двухпролетный линейный портал ПС-500-Л1

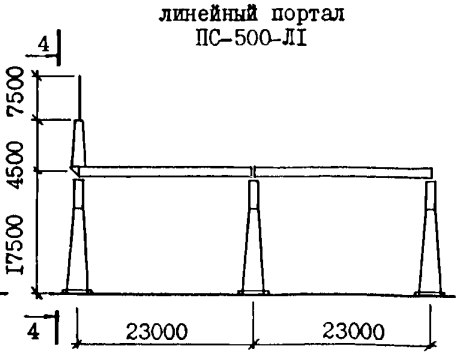

Однопролетный двухфазный портал ПС-500-Л10

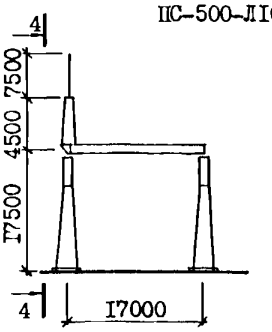

4 - 4

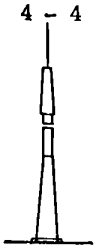

gost.e-ecolog.ru

УНИФИЦИРОВАННЫЕ КОНСТРУКЦИИ ПОРТАЛОВ ОТКРЫТЫХ РАСПРЕДЕЛИТЕЛЬНЫХ УСТРОЙСТВ 500 кВ	СТРОИТЕЛЬНЫЕ КОНСТРУКЦИИ И ИЗДЕЛИЯ Серия 3.407.9-161 Вып.0,1,2,3	Лист 1 Страница 2

ШИННЫЕ ПОРТАЛЫ ПС-500-Ш2

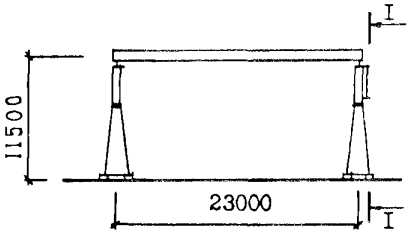

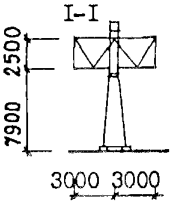

ОДНОСТОЕЧНЫЕ ОПОРЫ ОС-I

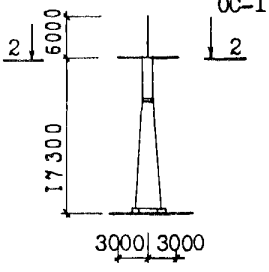

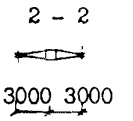

D1AA ТЕХНИЧЕСКАЯ ХАРАКТЕРИСТИКА

Унифицированные конструкции порталов открытых распределительных устройств (ОРУ) напряжением 500 кВ предназначены для подвески ошиновки и устанавливаются на открытых площадках высоковольтных подстанций.

Порталы ошиновки ОРУ 500 кВ разработаны в двух вариантах: железобетонные и стальные.

В железобетонном варианте стойки приняты из центрифугированных труб Ø 560 мм по серии 3.407.1-157, а траверсы - стальные решетчатые.

В стальном варианте - стойки и траверсы стальные.

Все элементы порталов оцинкованы и выполнены из плоских элементов, соединенных в пространственные конструкции на болтах.

Закрепление железобетонных стоек порталов производится путем установки их в сверленые или отрытые котлованы.

Установка стоек стальных порталов предусмотрена на подножниках и сваях по сериям 3.407.1-144, вып.0,1, 3.407.9-146. вып.0...3.

Стальные элементы порталов изготавливаются из прокатной углеродистой стали обыкновенного качества марки В Ст3 ПС 6 по ГОСТ 380-71*.

C2BA УКАЗАНИЯ ПО ПРИМЕНЕНИЮ

Порталы рассчитаны на нагрузки принимаемые по Правилам устройства электроустановок (ПУЭ), для климатических условий IУ района по гололеду и Ш района по ветру, применительно к типовым компоновкам ОРУ 500 кВ с килевым расположением оборудования.

J30B НОРМАТИВНОЕ ЗНАЧЕНИЕ ВЕТРОВОГО ДАВЛЕНИЯ (по ПУЭ-87) - 0,55 кПа / 55 кгс/м2

G2EE ИНЖЕНЕРНО-ГЕОЛОГИЧЕСКИЕ УСЛОВИЯ - обычные

N1BD РАСЧЕТНАЯ ТЕМПЕРАТУРА НАРУЖНОГО ВОЗДУХА - минус 40 °С

G2BQ СТЕПЕНЬ АГРЕССИВНОСТИ СРЕДЫ - неагрессивная

ДОПОЛНИТЕЛЬНЫЕ ДАННЫЕ

Расшифровка конструкций порталов ПЖ-500-Л1, ПС-500-Ш1, ОС-I

ПЖ - портал железобетонный
ПС - портал стальной
ОС - одностоечная опора стальная
500- напряжение ОРУ в кВ
Л - линейный, Ш - шинный
I - порядковый номер

Серия 3.407.9-161 (вып.0,1,2,3) разработана взамен серии 3.407.9-138 вып.0,1,2,3,4

B7EA СОСТАВ ПРОЕКТНОЙ ДОКУМЕНТАЦИИ

Выпуск 0 - Указания по применению конструкций и изделий.

Выпуск 1 - Железобетонные порталы ошиновки. Рабочие чертежи.

Выпуск 2 - Стальные порталы ошиновки. Рабочие чертежи.

Выпуск 3 - Стальные конструкции. Чертежи КМ.

Объем проектных материалов, приведенных к формату А4 - 462 форматки

B7BA АВТОР ПРОЕКТА: Северо-Западное отделение института "Энергосетьпроект" 193036, Ленинград, Невский пр., 111/3

B7HA УТВЕРЖДЕНИЕ: Утверждены и введены в действие Минэнерго СССР Протокол № 10 от 11.07.88 Срок действия - 1994 г.

B7KA ПОСТАВЩИК: Свердловский филиал ЦИТП, 620062, Свердловск,ул.Чебышева, 4

Инв.№

Катал.л.№ 062216

Главный инженер проекта Т.Г.Кирсанова

Главный инженер отделения И.Баранов

gost.e-ecolog.ru

Подписано в печать 20.12.88. Тираж 6350 экз. Заказ 1976. ЦИТП Госстроя СССР