ЧАСТЬ

3

Раздел 3
Группа
3.407

ПЕРЕДВИЖНЫЕ ОПОРЫ НИЗКОВОЛЬТНЫХ (ДО I кВ) ВОЗДУШНЫХ ЛИНИЙ ЭЛЕКТРОПЕРЕДАЧИ ГОРНОРУДНЫХ ПРЕДПРИЯТИЙ

Область применения: районы с температурой наружного воздуха от +35°С до -35°С, по гололеду I-IУ, скоростной напор ветра 40 кг/м2.

ПАСПОРТ
ТИПОВЫЕ КОНСТРУКЦИИ
СЕРИЯ 3.407-96

УДК 621.315.66

Разработан институтом Гипроруда
Ленинград, I90000, Центр, наб.реки Мойки, дом № 86

Утверждены и введены в действие МЧМ СССР с I февраля 1974 г. приказом № 802 от I3 ноября 1973 г.

Промежуточная деревянная опора на деревянном подножнике

Тип ПДДН-5

(ПДДН-I5)

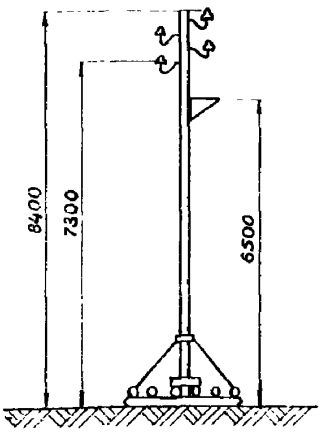

Промежуточная деревянная опора на металлическом подножнике

Тип ПДМН-5

(ПДМН-I5)

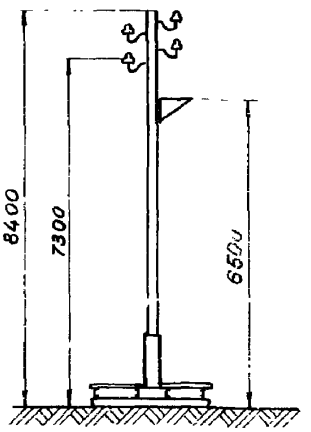

Промежуточная деревянная опора на железобетонном подножнике

Тип ПДЖН-5

(ПДЖН-I5)

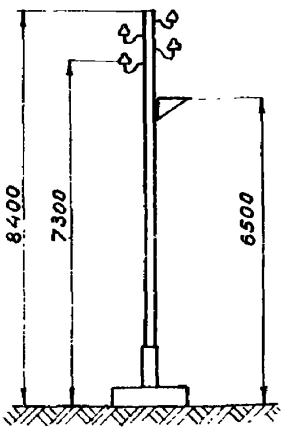

Промежуточная металлическая опора на металлическом подножнике:

Тип ПММН-5

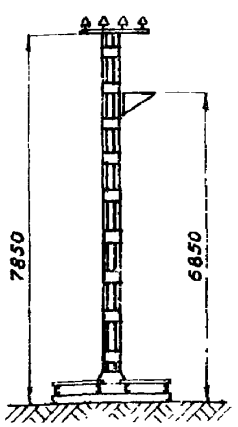

Тип ПММН-I5

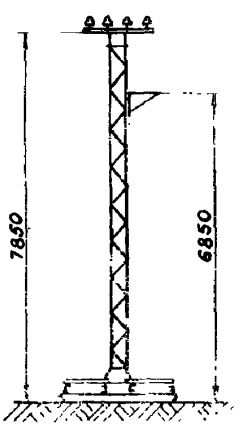

Промежуточная металлическая опора на железобетонном подножнике:

Тип ПМЖН-5

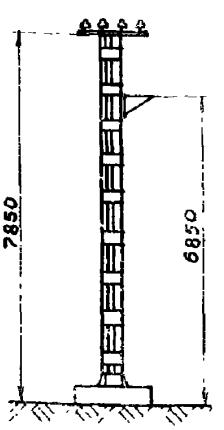

Тип ПМЖН-I5

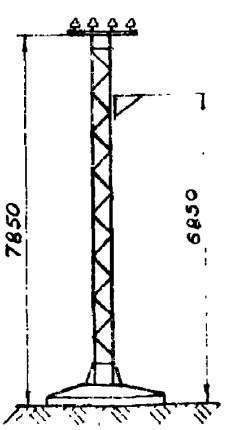

gost.e-ecolog.ru

Угловая деревянная опора
на деревянном подножнике

Тип УДДН-5

(УДДН-15)

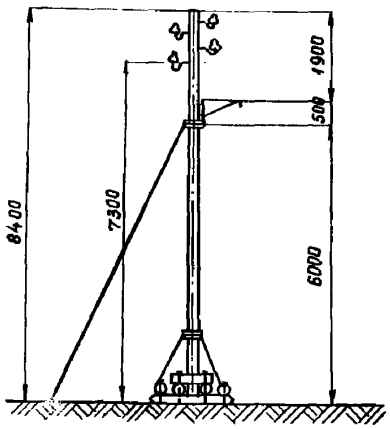

Угловая деревянная опора
на металлическом подножнике

Тип УДМН-5

(УДМН-15)

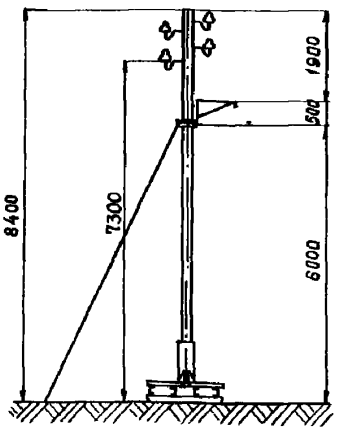

Угловая деревянная опора
на железобетонном подножнике

Тип УДЖН-5

(УДЖН-15)

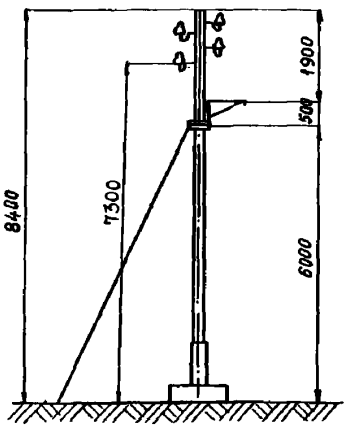

Угловая металлическая опора
на металлическом подножнике:

Тип УММН-5

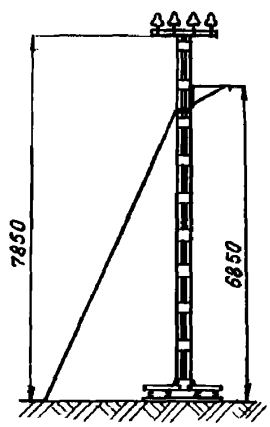

Тип УММН-15

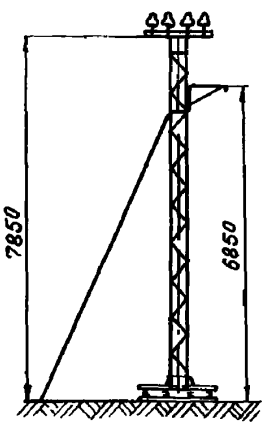

Угловая металлическая опора
на железобетонном подножнике:

Тип УМЖН-5

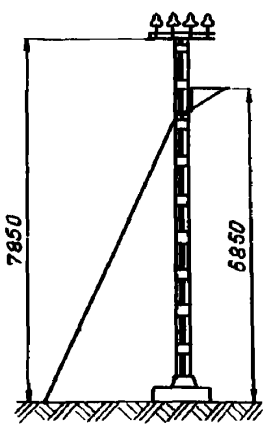

Тип УМЖН-15

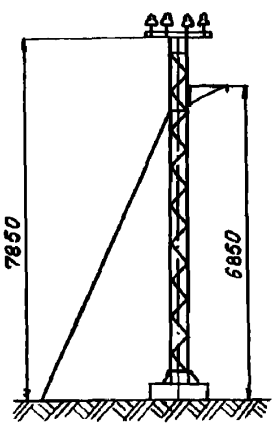

РАСПОЛОЖЕНИЕ ОТТЯЖЕК

Для анкерных, концевых
опор

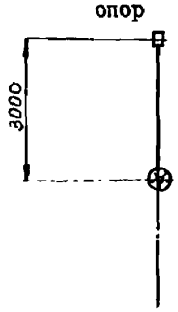

Для угловых опор

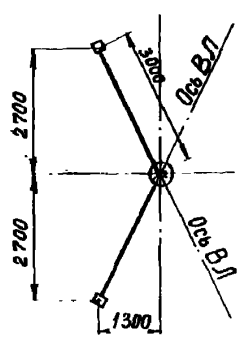

СК 3	ГИПРОРУДА	Передвижные опоры низковольтных (до I кВ) воздушных линий электропередачи горнорудных предприятий	ТИПОВЫЕ КОНСТРУКЦИИ СЕРИЯ 3.407-96	ПАСПОРТ лист 2

УКАЗАНИЯ ПО ПРИМЕНЕНИЮ

Опоры предназначены для подвески 4-х алюминиевых или сталеалюминиевых проводов сечением до 50 мм2 линий электропередачи переменного тока промышленной частоты напряжением 380/220 В и установки светильника наружного освещения. Опоры рассчитаны для районов с толщиной сечения гололеда 5,10,15 мм с повторяемостью I раз в 5 лет, что соответствует I,II,III,IУ районам СССР по гололеду, согласно П-4-9 ПУЭ. Максимальная скорость ветра с повторяемостью I раз в 5 лет принята 25 м/сек.

Материал. Деревянные опоры изготовляются из бревен хвойных пород (сосны или лиственницы) III сорта по ГОСТ 9463-60. Металлические опоры, анкерные болты - из углеродистой стали обыкновенного качества ВСт3ПС5 (ГОСТ 380-71) для сварных конструкций. Бетон марки "200", по морозостойкости Мрз "100", арматура класса А-I ГОСТ 5781-61 из углеродистой стали ГОСТ 380-71.

Оттяжки для концевых, анкерных и угловых опор выполняются из троса марки ТК-7,6-140-I (ГОСТ 3063-66).

РАСХОД СТРОИТЕЛЬНЫХ МАТЕРИАЛОВ И СТОИМОСТЬ ОПОР

Шифр опоры	Дерево, м³		Бетон, м³		Арматура, кг		Металл, кг		Оттяжка, кг		Стоимость опор	
	с=5мм	с=15мм	с=5мм	с=15мм	с=5мм	с=15мм	с=5мм	с=15мм	с=5мм	с=15мм	с=5мм	с=15мм
ПДДН	0,62	0,69	-	-	-	-	41,6	41,6	-	-	59	63
ПДМН	0,22	0,29	-	-	-	-	307,7	341,7	-	-	101	117
ПДЖН	0,22	0,29	0,77	1,28	36,3	57,7	42,0	59,0	-	-	70	107
ПММН	-	-	-	-	-	-	427,1	539,8	-	-	127	161
ПМЖН	-	-	0,77	1,22	36,4	65,8	192,2	252,0	-	-	107	149
УДДН	0,56	0,55	-	-	-	-	44,9	44,3	64,1	64,1	101	101
УДМН	0,29	0,29	-	-	-	-	310,5	300,9	64,1	64,1	160	154
УДЖН	0,3	0,3	0,58	0,58	28,8	28,8	49,6	30,8	64,1	64,1	120	109
УММН	-	-	-	-	-	-	414,0	501,6	64,7	64,7	177	210
УМЖН	-	-	0,58	0,575	29,0	29,0	194,4	265,1	64,7	64,7	142	165

ДОПОЛНИТЕЛЬНЫЕ ДАННЫЕ

Настоящие типовые конструкции разработаны взамен типовых конструкций серии 3.407-86, введенных в действие институтом "Гипроруда" 25.IX.1970 г. приказом № 149.

СОСТАВ ПРОЕКТА

АЛЬБОМ I - Пояснительная записка, сметы, рабочие чертежи. (Для районов с толщиной стенки гололеда до 5 мм).

АЛЬБОМ II - Пояснительная записка, сметы, рабочие чертежи. (Для районов с толщиной стенки гололеда до 15 мм).

Объем проектных материалов - 312 форматок.

Проект распространяет: Свердловский филиал ЦИТП, г.Свердловск, 620062, Втузгородок, ул. [illegible], дом [illegible].

gost.e-ecolog.ru

Инв.№

Паспорт 031973