СК-3	СТРОИТЕЛЬНЫЙ КАТАЛОГ ЧАСТЬ 3 ТИПОВАЯ ДОКУМЕНТАЦИЯ НА КОНСТРУКЦИИ, ИЗДЕЛИЯ И УЗЛЫ ЗДАНИЙ И СООРУЖЕНИЙ	ИЗДЕЛИЯ И УЗЛЫ ИНЖЕНЕРНОГО ОБОРУДОВАНИЯ СЕРИЯ I.494-50.93 ВЫПУСК I
ГП ЦПП	КОРОБ ВСАСЫВАЮЩИЙ К ЦЕНТРОБЕЖНЫМ ВЕНТИЛЯТОРАМ ТИПА Ц4-75 И Ц4-76 №№ 2,5 ... I6	
ИЮНЬ 1993		На 4 страницах Страница I

КВ1

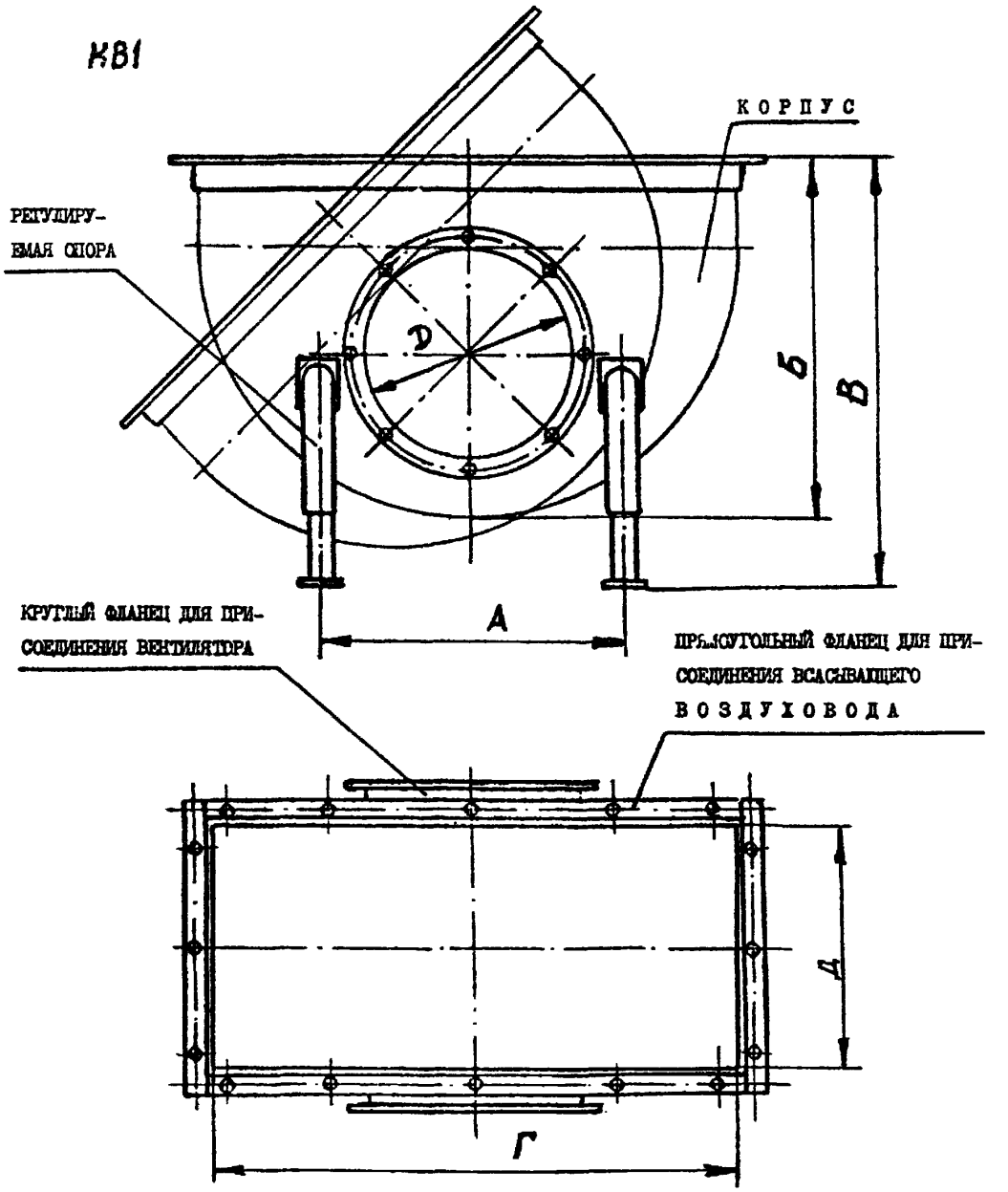

gost.e-ecolog.ru

КОРОБ ВСАСЫВАЮЩИЙ К ЦЕНТРОБЕЖНЫМ ВЕНТИЛЯТОРАМ ТИПА Ц4-75 и Ц4-76 №№ 2,5 ... 16

КВ2

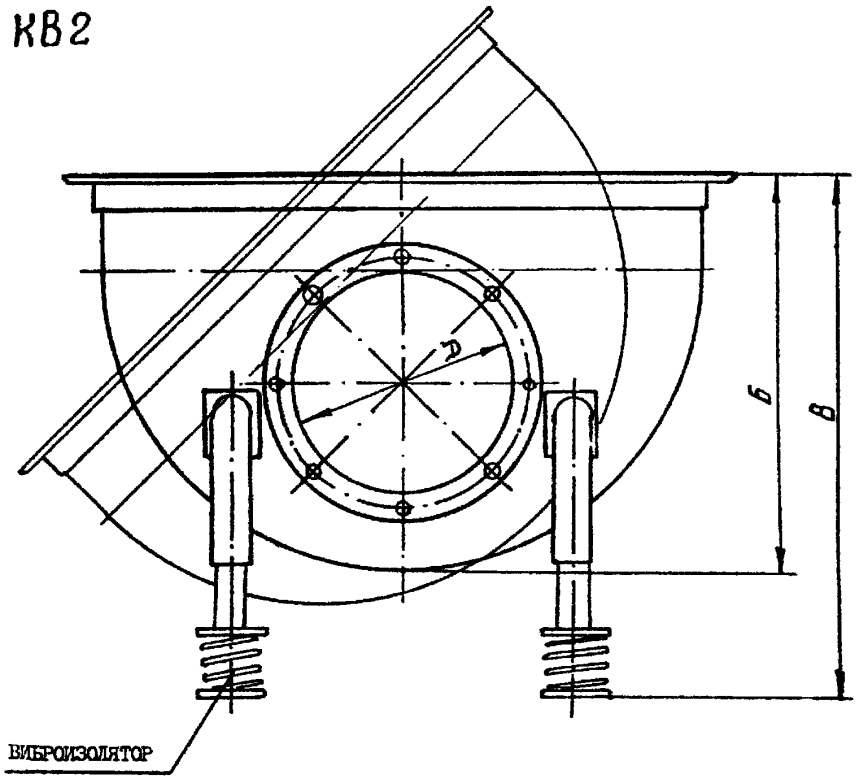

КВ3

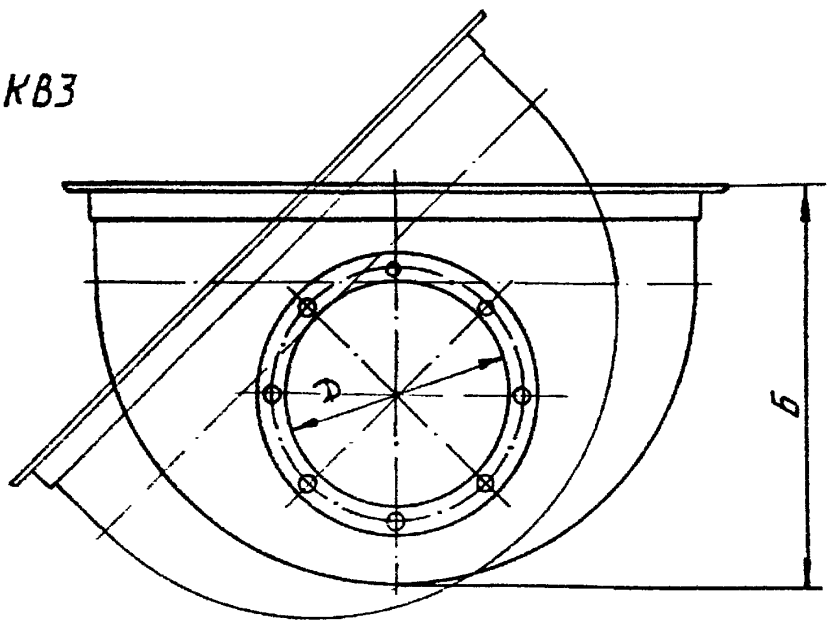

D1AA ТЕХНИЧЕСКАЯ ХАРАКТЕРИСТИКА

Марка изделия	Обозначение	№ вентилятора	Тип виброизолятора	Размеры в мм					Масса кг
				А	Б	В	Г	Д	
КВI-2,5	КВI.00.00	2,5	-	374	536	620	500	250	24
КВI-3,I5	-0I	3,I5	-	440	596	650	600	3I5	28
КВI-4	-02	4	-	524	758	850	800	400	47
КВI-5	-03	5	-	624	838	930	I000	500	6I
КВI-6,3	-04	6,3	-	774	I008	I080	I200	630	90
КВI-8	-05	8	-	974	II28	I2I5	I600	800	I25
КВI-I0	-06	I0	-	II52	I350	I325	2000	I000	I68
КВI-I2,5	-07	I2,5	-	I422	I640	I570	2400	I250	250
КВI-I6	-08	I6	-	I620	I850	I680	3200	I600	335
КВ2-2,5	КВ2.00.СС	2,5	ДО-38	374	536	6С5	500	250	25
КВ2-3,I5	-0I	3,I5	ДО-38	440	596	695	60С	3I5	29
КВ2-4	-02	4	ДО-39	524	758	906	800	400	48
КВ2-5	-03	5	ДО-40	624	838	I000	I000	500	62
КВ2-6,3	-04	6,3	ДО-4I	774	I008	II65	I200	630	9I
КВ3-8	КВ3.00.00	8	-	-	II28	-	I600	800	95
КВ3-I0	-0I	I0	-	-	I350	-	2000	I000	I38
КВ3-I2,5	-С2	I2,5	-	-	I640	-	2400	I250	I94
КВ3-I6	-С3	I6	-	-	I850	-	3200	I600	28С

С2ВА УКАЗАНИЯ ПО ПРИМЕНЕНИЮ

Всасывающие короба КВI; КВ2 и КВ3 предназначены для облегчения сборки вентиляционных систем в условиях высокой плотности монтажа оборудования вентиляционных камер. Короб позволяет компактно смонтировать два центробежных вентилятора (рабочий и резервный) типа Ц4-75 или Ц4-76 №№ 2,5 ... I6 и при этом выбрать оптимальное положение всасывающего воздуховода, что невозможно обеспечить применением стандартных элементов.

В соответствии с конкретными условиями, производственной площадью и объемом (высотой) вентиляционной камеры выбирается любой из трех вариантов монтажа короба:

- КВI - Короб жестко установлен на фундамент, с вентиляторами соединен гибкими вставками по серии 5.904-38 в.I;
- КВ2 - Короб жестко соединен с вентиляторами, на фундамент опирается через виброизоляторы;
- КВ3 - Короб жестко соединен с вентиляторами, дополнительных опор на фундамент не имеет.

Конструкция короба обеспечивает любой наклон плоскости входного прямоугольного фланца относительно опорной поверхности, так как привязка опорных кронштейнов производится г к монтаже вентиляционной системы в зависимости от требований конкретных условий.

Д О П О Л Н И Т Е Л Ь Н Ы Е Д А Н Н Ы Е

Расшифровка марки изделия "КВ2-5":

"КВ" - короб всасывающий

"2" - вариант сборки короба с вентилятором

"5" - номер присоединяемого вентилятора

Серия разработана взамен серии I.494-34.

Переработка вызвана заменой снятых с производства вентиляторов Ц4-70.

В7ЕА С О С Т А В П Р О Е К Т Н О Й Д О К У М Е Н Т А Ц И И

Выпуск I - Короб. Рабочие чертежи.

Объем проектных материалов, приведенных к формату А4 - 58 форматок.

В7ВА АВТОР ПРОЕКТА ГПИ РОСПРОМПРОЕКТ, II7393, Москва, ул. Архитектора Власова, 55

В7НА УТВЕРЖДЕНИЕ Утверждены Главным Управлением проектирования Госстроя России, письмо от 02.06.93 №9-3-2/I09.
Введены в действие с 0I.08.93
ГПИ Роспромпроект, приказ от 03.06.93 №I8.
Срок действия-I998 г.

В7КА ПОСТАВЩИК ГП ЦИП, IOI967, Москва, Фуркасовский пер., д.I2/5

Гл. инженер проекта З.И.Зюзьман

Гл. инженер института С.Н.Никитин

Инв. № Ц00067
Катал.л. № Ц000I52

gost.e-ecolog.ru