СССР	СТРОИТЕЛЬНЫЙ КАТАЛОГ ЧАСТЬ 3 ТИПОВАЯ ДОКУМЕНТАЦИЯ НА КОНСТРУКЦИИ ИЗДЕЛИЯ И УЗЛЫ ЗДАНИЙ И СООРУЖЕНИЙ	СТРОИТЕЛЬНЫЕ КОНСТРУКЦИИ И ИЗДЕЛИЯ Серия I.289.I-2 Вып.0-I,I-I,2-I
ЦИТП		УДК 69.027
АВГУСТ 1990	Ш А Х Т Ы Л И Ф Т О В ИЗ ЖЕЛЕЗОБЕТОННЫХ ПАНЕЛЕЙ ДЛЯ ОБЩЕСТВЕННЫХ ЗДАНИЙ	На 4-х листах На 8-и страницах Страница I

Схемы расположения элементов шахт лифтов

а) кабина непроходная

б) кабина проходная

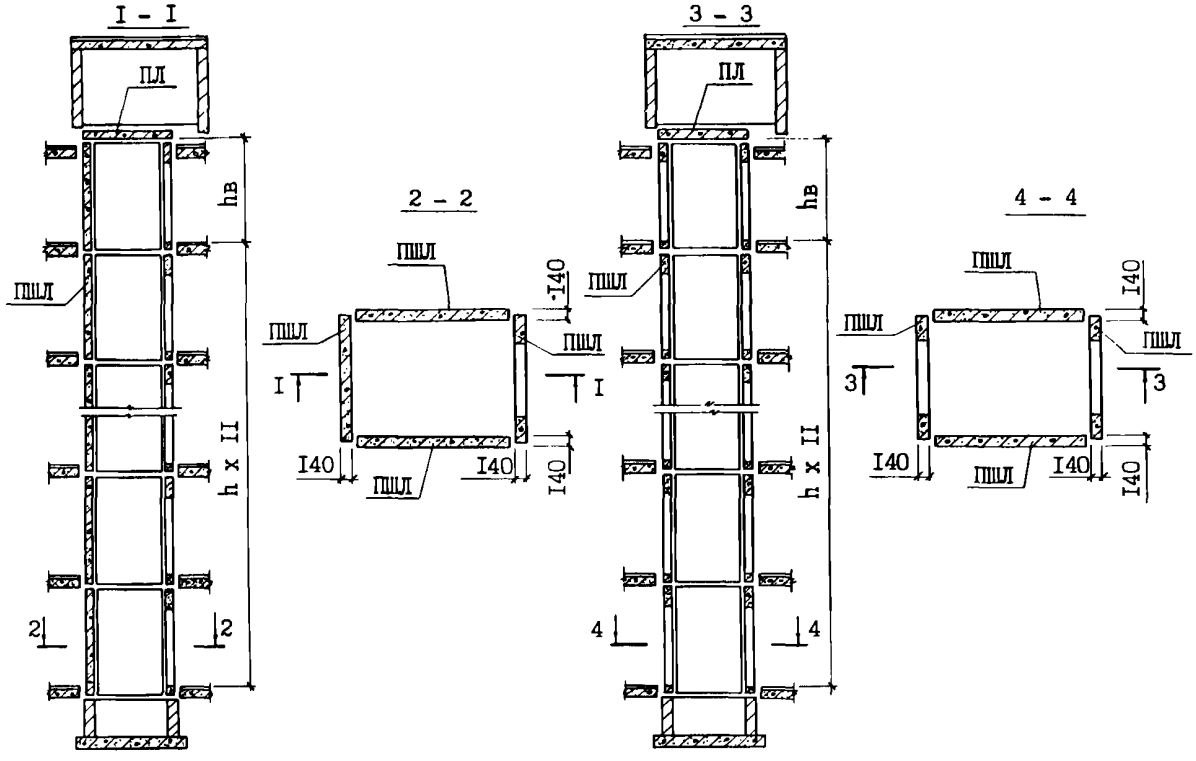

D1AA ТЕХНИЧЕСКАЯ ХАРАКТЕРИСТИКА

В настоящих выпусках разработаны чертежи шахт для пассажирских лифтов, приведенных в таблице I. Они разработаны по сборнику заданий на проектирование строительной части установки лифтов (стандартных конструкций) - АТ-7, выпущенного НПО "Лифтмаш" на основании ГОСТ 5746-83.

Высота типового этажа 3,3 м; 3,6 м; 4,2 м.

Стены шахт приняты из железобетонных панелей толщиной I40 мм.

Разработаны 2 варианта панелей:

а) с креплением оборудования лифта к закладным изделиям;

панели имеют отверстия для устройства разводки при групповой установке пассажирских лифтов, закладные изделия для крепления направляющих кабины и противовеса, дверей, монтажного настила, а также устройства монтажного стыка;

б) с болтовым креплением оборудования лифта;

панели имеют отверстия для уотройства разводки при групповой установке пассажирских лифтов, монтажного настила, ниши с отверстиями для установки в них болтов, к которым крепятся направляющие кабины и противовеса, двери, а также закладные изделия для

gost.e-ecolog.ru

для устройства монтажного стыка; болты в комплект поставки лифтов не входят.

Панели и плиты перекрытия монтируются на цементном растворе марки 200. Плиты перекрытия разработаны в выпуске I-I серии I.089.I-I.

Сборка панелей шахт в пространственный блок производится при помощи соединительных изделий, привариваемых к закладным изделиям панелей в 2-х местах по высоте стыка при высоте изделия 3280 и 3580 мм, в 3-х местах - при высоте 4180 мм.

После выполнения монтажных сварных стыков углы шахты замоноличиваются цементным раствором марки 200 или бетоном класса В15.

Панели шахт лифтов изготовляются в горизонтальной форме с откидными бортами. Материал конструкций - тяжелый цементный бетон на плотных заполнителях:

класса В25 - панелей с проемом

класса В15 - глухих панелей

Армирование панелей осуществляется арматурными блоками.

Арматура панелей - ненапрягаемая из стали класса А-I и А-II, для закладных изделий принята сталь марки ВСт3пс6, анкера - из арматуры класса А-II и А-III

Конструкции шахт рассчитаны на нагрузки от перекрытия шахты, собственного веса шахты и усилия, возникающие при вынужденных горизонтальных перемещениях ствола шахты от ветровой нагрузки.

Кроме того, изделия проверены расчетом на усилия, возникающие в процессе подъема и монтажа (с коэффициентом динамичности I,4), транспортировки в горизонтальном положении (с коэффициентом динамичности I,6).

Таблица I

ПЕРЕЧЕНЬ ШАХТ ЛИФТОВ, ДЛЯ КОТОРЫХ РАЗРАБОТАНЫ ИЗДЕЛИЯ

Тип лифта	Грузоподъемность, кг	Размеры кабины, мм	Расположение противовеса относительно кабины	Скорость, м/с	№ чертежа строительного задания АТ-7 НПО "Лифтмаш"
ПАССАЖИРСКИЙ	630	II00xI400x2I00	СЗАДИ	I,0	АТ-7.03-004
				I,6	-0II
	I000	I600xI400x2300	СЗАДИ	I,0	-007
				I,6	-0I4
	I000	II00x2I00x2I00	СПРАВА	I,0	-008
				I,6	-0I5
	630	I400x2200x2I00 непроходная кабина	СБОКУ	I,0	063.00.00.000Д
		I400x2200x2I00 проходная кабина			

ШАХТЫ ЛИФТОВ ИЗ ЖЕЛЕЗОБЕТОННЫХ ПАНЕЛЕЙ ДЛЯ ОБЩЕСТВЕННЫХ ЗДАНИЙ	СТРОИТЕЛЬНЫЕ КОНСТРУКЦИИ И ИЗДЕЛИЯ Серия I.289.I-2 Вып.0-I,I-I,2-I	Лист 2 Страница 3

Таблица 2

НОМЕНКЛАТУРА ИЗДЕЛИЙ

Марка	Эскиз	Габаритные размеры, мм			Класс бетона	Масса изделия, кг	Расход материалов		
		ℓ	h	b			Бетон, м3	Сталь, кг натур.	Сталь, кг привед. к кл.А-I
	Панели шахт лифтов с закладными изделиями для крепления оборудования лифта								
ПШЛ 63 - 33 - I			3280			I400	0,56	96,I0	I2I,I9
ПШЛ 63 - 36 - I		I960	3580			I600	0,64	I04,72	I3I,69
ПШЛ 63- 42 - I			4I80			20I0	0,80	I27,08	I58,75
ПШЛI00 - 33 - I			3280			I800	0,72	II0,96	I43,84
ПШЛI00 - 36 - I		25I0	3580			2060	0,82	I28,22	I65,67
ПШЛI00 - 42 - I			4I80			2600	I,04	I47,48	I9I,45
ПШЛ63Б - 33 - I			3280			I420	0,57	I04,I3	I30,04
ПШЛ63Б - 36 - I		2I60	3580		B25	I650	0,66	II3,79	I4I,58
ПШЛ63Б - 42 - I			4I80			2I00	0,84	I37,89	I70,38
ПШЛ63Б - 33 - 5			3280			I420	0,57	I04,I3	I30,04
ПШЛ63Б - 36 - 7		2I60	3580			I650	0,66	II3,79	I4I,58
ПШЛ63Б - 42 - 7			4I80			2I00	0,84	I37,89	I70,38
ПШЛ 63 - 33 - 2			3280			2250	0,90	7I,64	79,56
ПШЛ 63 - 36 - 2			3580			2460	0,98	79,40	87,98
ПШЛ 63 - 42 - 2			4I80			2870	I,I5	I02,58	II7,09
ПШЛ 63 - 33 - 3			3280			2250	0,90	70,84	78,84
ПШЛ 63 - 36 - 3			3580			2460	0,98	74,90	83,42
ПШЛ 63 - 42 - 3			4I80			2870	I,I5	98,08	II2,53
ПШЛ 63 - 33 - 4			3280			2250	0,90	7I,64	79,56
ПШЛ 63 - 36 - 4			3580			2460	0,98	79,40	87,98
ПШЛ 63 - 42 - 4			4I80			2870	I,I5	I02,58	II7,09
ПШЛ 63 - 36 - 5								75,70	84,I4
ПШЛ 63 - 36 - 6		I960	3580	I40	BI5	2460	0,98	74,90	83,42
ПШЛ 63 - 36 - 7								75,70	84,I4
ПШЛ 63 - 42 - 5								I0I,03	II5,5I
ПШЛ 63 - 42 - 6								I0I,68	II6,35
ПШЛ 63 - 42 - 7			4I80			2870	I,I5	I0I,03	II5,5I
ПШЛ 63 - 42 - 8								I0I,03	II5,5I
ПШЛ 63 - 42 - 9								I0I,68	II6,35
ПШЛ 63 - 42 - I0								I0I,03	II5,5I

ШАХТЫ ЛИФТОВ
ИЗ ЖЕЛЕЗОБЕТОННЫХ ПАНЕЛЕЙ
ДЛЯ ОБЩЕСТВЕННЫХ ЗДАНИЙ

Продолжение табл. 2

Марка	Эскиз	Габаритные размеры, мм			Класс бетона	Масса изделия, кг	Расход материалов		
		ℓ	h	b			Бетон, м3	Сталь, кг	
								натур.	привед. к кл.А-I
ПШЛ100 - 33 - 2			3280			2250	0,90	69,49	77,30
ПШЛ100 - 36 - 2		I960	3580			2460	0,98	77,25	85,72
ПШЛ100 - 42 - 2			4I80			2870	I,I5	I02,58	II7,09
ПШЛ100 - 33 - 3			3280			2870	I,I5	83,I3	92,46
ПШЛ100 - 36 - 3		25I0	3580			3I50	I,26	88,69	98,68
ПШЛ100 - 42 - 3			4I80			3670	I,47	I20,47	I38,I2
ПШЛ100 - 33 - 4			3280			2250	0,90	69,49	77,30
ПШЛ100 - 36 - 4		I960	3580			2460	0,98	77,25	85,72
ПШЛ100 - 42 - 4			4I80			2870	I,I5	I02,58	II7,09
ПШЛ100 - 42 - 5		I960				2870	I,I5	98,88	II3,25
ПШЛ100 - 42 - 6		25I0				3670	I,47	I20,47	I38,I2
ПШЛ100 - 42 - 7		I960	4I80			2870	I,I5	98,88	II3,25
ПШЛ100 - 42 - 8		I960				2870	I,I5	98,88	II3,25
ПШЛ100 - 42 - 9		25I0				3670	I,47	I20,47	I38,I2
ПШЛ100 - 42 - I0		I960				2870	I,I5	98,88	II3,25
ПШЛ100 - 33п- 2			3280			2870	I,I5	87,53	99,00
ПШЛ100 - 36п- 2		25I0	3580	I40	BI5	3I50	I,26	96,79	I07,06
ПШЛ100 - 42п- 2			4I80			3670	I,47	I24,97	I42,68
ПШЛ100 - 33п- 3			3280			2250	0,90	63,64	7I,20
ПШЛ100 - 36п- 3		I960	3580			2460	0,98	67,70	75,78
ПШЛ100 - 42п- 3			4I80			2870	I,I5	90,88	I04,89
ПШЛ100 - 33п- 4			3280			2870	I,I5	90,43	I02,I2
ПШЛ100 - 36п- 4		25I0	3580			3I50	I,26	99,69	II0,I8
ПШЛ100 - 42п- 4			4I80			3670	I,47	I27,87	I45,80
ПШЛ100 - 42п- 5								I23,42	I4I,I0
ПШЛ100 - 42п- 6								I27,77	I45,78
ПШЛ100 - 42п- 7		25I0	4I80			3670	I,47	I23,42	I4I,I0
ПШЛ100 - 42п- 8								I27,77	I45,78
ПШЛ63Б - 33 - 2			3280			3050	I,22	I00,52	II0,98
ПШЛ63Б - 36 - 2		2660	3580			3330	I,33	I09,80	I2I,I2
ПШЛ63Б - 42 - 2			4I80			3890	I,56	I39,43	I58,68

Продолжение табл. 2

Марка	Эскиз	Габаритные размеры, мм			Класс бетона	Масса изделия, кг	Расход материалов		
		ℓ	h	в			Бетон м3	Сталь, кг натур.	Сталь, кг привед. к кл.А-I
ПШЛ63Б - 33 - 3	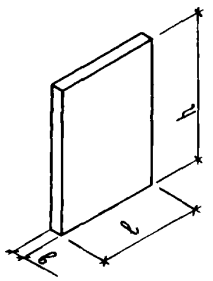		3280			2480	0,99	69,I2	77,I2
ПШЛ63Б - 36 - 3		2I60	3580			27I0	I,08	76,26	84,82
ПШЛ63Б - 42 - 3			4I80			3I60	I,26	I0I,35	II6,35
ПШЛ63Б - 33 - 4			3280			3050	I,22	90,92	I00,94
ПШЛ63Б - 36 - 4		2660	3580	I40	BI5	3330	I,33	I00,20	III,08
ПШЛ63Б - 42 - 4			4I80			3890	I,56	I29,83	I48,64
ПШЛ63Б - 36 - 5			3580			3330	I,33	I06,I0	II7,28
ПШЛ63Б - 36 - 6									
ПШЛ63Б - 42 - 5			4I80			3890	I,56	I35,73	I54,84
ПШЛ63Б - 42 - 6								I28,53	I47,3I
	Панели шахт лифтов с отверстиями для болтового крапления оборудования лифта								
ПШЛ 63 - 33 - Iб	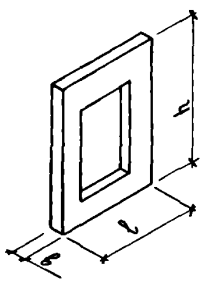		3280			I400	0,56	90,98	II5,78
ПШЛ 63 - 36 - Iб		I960	3580			I600	0,64	99,60	I26,28
ПШЛ 63 - 42 - Iб			4I80			20I0	0,80	I2I,96	I53,34
ПШЛI00* - 33 - Iб			3280			I800	0,72	I05,84	I38,43
ПШЛI00 - 36 - Iб		25I0	3580		B25	2060	0,82	II6,48	I52,69
ПШЛI00 - 42 - Iб			4I80			2600	I,04	I42,36	I86,04
ПШЛ63Б - 33 - Iб			3280			I420	0,57	95,7I	I2I,I2
ПШЛ63Б - 36 - Iб		2I60	3580			I650	0,66	I05,37	I32,66
ПШЛ63Б - 42 - Iб			4I80			2I00	0,84	I29,47	I6I,46
ПШЛ63Б - 33 - 5б			3280			I420	0,57	95,7I	I2I,I2
ПШЛ63Б - 36 - 7б		2I60	3580			I650	0,66	I05,37	I32,66
ПШЛ63Б - 42 - 7б			4I80			2I00	0,84	I29,47	I6I,46
ПШЛ 63 - 33 - 2б	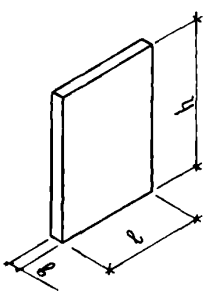		3280			2250	0,90	63,64	7I,20
ПШЛ 63 - 36 - 2б			3580			2460	0,98	67,70	75,78
ПШЛ 63 - 42 - 2б			4I80			2870	I,I5	90,88	I04,89
ПШЛ 63 - 33 - 3б			3280			2250	0,90	63,64	7I,20
ПШЛ 63 - 36 - 3б		I960	3580	I40	BI5	2460	0,98	67,70	75,78
ПШЛ 63 - 42 - 3б			4I80			2870	I,I5	90,88	I04,89
ПШЛ 63 - 33 - 4б			3280			2250	0,90	63,64	7I,20
ПШЛ 63 - 36 - 4б			3580			2460	0,98	67,70	75,78
ПШЛ 63 - 42 - 4б			4I80			2870	I,I5	90,88	I04,89

ШАХТЫ ЛИФТОВ
ИЗ ЖЕЛЕЗОБЕТОННЫХ ПАНЕЛЕЙ
ДЛЯ ОБЩЕСТВЕННЫХ ЗДАНИЙ

Продолжение табл. 2

Марка	Эскиз	Габаритные размеры, мм			Класс бетона	Масса изделия, кг	Расход материалов		
		ℓ	h	δ			Бетон, м3	Сталь, кг натур.	Сталь, кг привед. к кл.А-I
ПШЛ 63 - 36 - 5б									
ПШЛ 63 - 36 - 6б			3580			2460	0,98	67,70	75,78
ПШЛ 63 - 36 - 7б									
ПШЛ 63 - 42 - 5б									
ПШЛ 63 - 42 - 6б									
ПШЛ 63 - 42 - 7б		I960	4I80			2870	I,I5	90,88	I04,89
ПШЛ 63 - 42 - 8б									
ПШЛ 63 - 42 - 9б									
ПШЛ 63 - 42 - I0б									
ПШЛI00- 33 - 2б			3280			2250	0,90	63,64	7I,20
ПШЛI00- 36 - 2б		I960	3580			2460	0,98	67,70	75,78
ПШЛI00- 42 - 2б			4I80			2870	I,I5	90,88	I04,89
ПШЛI00- 33 - 3б			3280			2870	I,I5	79,53	90,64
ПШЛI00 - 36 - 3б		25I0	3580			3I50	I,26	85,09	94,86
ПШЛI00 - 42 - 3б			4I80			3670	I,47	II3,27	I30,48
ПШЛI00 - 33 - 4б			3280			2250	0,90	63,64	7I,20
ПШЛI00 - 36 - 4б		I960	3580	I40	BI5	2460	0,98	67,70	75,78
ПШЛI00 - 42 - 4б			4I80			2870	I,I5	90,88	I04,89
ПШЛI00 - 42 - 5б		I960				2870	I,I5	90,88	I04,89
ПШЛI00 - 42 - 6б		25I0				3670	I,47	II3,27	I30,48
ПШЛI00 - 42 - 7б		I960	4I80			2870	I,I5	90,88	I04,89
ПШЛI00 - 42 - 8б		I960				2870	I,I5	90,88	I04,89
ПШЛI00 - 42 - 9б		25I0				3670	I,47	II3,27	I30,48
ПШЛI00 - 42 - I0б		I960				2870	I,I5	90,88	I04,89
ПШЛI00 - 33п- 2б			3280			2870	I,I5	79,53	90,64
ПШЛI00 - 36п- 2б			3580			3I50	I,26	85,09	94,86
ПШЛI00 - 42п- 2б			4I80			3670	I,47	II3,27	I30,48
ПШЛI00 - 33п- 4б			3280			2870	I,I5	79,53	90,64
ПШЛI00 - 36п- 4б		25I0	3580			3I50	I,26	85,09	94,86
ПШЛI00 - 42п- 4б			4I80			3670	I,47	II3,27	I30,48
ПШЛI00 - 42п- 5б			4I80			3670	I,47	II3,27	I30,48
ПШЛI00 - 42п- 6б								II3,27	I30,48

ШАХТЫ ЛИФТОВ
ИЗ ЖЕЛЕЗОБЕТОННЫХ ПАНЕЛЕЙ
ДЛЯ ОБЩЕСТВЕННЫХ ЗДАНИЙ

Продолжение табл. 2

Марка	Эскиз	Габаритные размеры, мм			Класс бетона	Масса изделия, кг	Расход материалов		
		ℓ	h	δ			Бетон м3	Сталь, кг натур.	Сталь, кг привед. к кл. А-I
ПШЛ100 - 42п- 7б	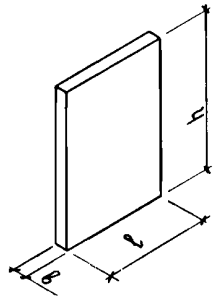	2510	4180			3670	I,47	II3,27	I30,48
ПШЛ100 - 42п- 8б									
ПШЛ63Б - 33 - 2б			3280			3050	I,22	82,42	92,08
ПШЛ63Б - 36 - 2б			3580			3330	I,33	88,00	98,38
ПШЛ63Б - 42 - 2б			4180			3890	I,56	II7,63	I35,94
ПШЛ63Б - 33 - 4б			3280			3050	I,22	82,42	92,08
ПШЛ63Б - 36 - 4б		2660	3580	I40	BI5	3330	I,33	88,00	98,38
ПШЛ63Б - 42 - 4б			4180			3890	I,56	II7,63	I35,94
ПШЛ63Б - 36 - 5б			3580			3330	I,33	88,00	98,38
ПШЛ63Б - 36 - 6б									
ПШЛ63Б - 42 - 5б			4180			3890	I,56	II7,63	I35,94
ПШЛ63Б - 42 - 6б									

С2ВА УКАЗАНИЯ ПО ПРИМЕНЕНИЮ

Шахты пассажирских лифтов из железобетонных панелей предназначены для общественных зданий, а также зданий промышленных предприятий до I2 этажей.

Предел огнестойкости конструкций соответствует I степени огнестойкости зданий.

Конструкции фундамента шахты и машинного помещения разрабатываются в конкретном проекте.

В выпуске 0-I разработаны условные схемы расположения элементов шахт со спецификациями и развертки стен шахт для выполнения чертежа на заказ лифта для 2-х вариантов крепления оборудования лифта: к закладным изделиям и на болтах.

В этом выпуске приведены также указания по применению изделий, их номенклатура, указания по монтажу и монтажные узлы.

В выпуске I-I разработаны опалубочные чертежи и армирование панелей, а также технические требования к их изготовлению.

В выпуске 2-I разработаны чертежи арматурных блоков и входящих в них каркасов, сеток, монтажных петель, закладных изделий, а также технические требования к их изготовлению.

ШАХТЫ ЛИФТОВ
ИЗ ЖЕЛЕЗОБЕТОННЫХ ПАНЕЛЕЙ
ДЛЯ ОБЩЕСТВЕННЫХ ЗДАНИЙ

ДОПОЛНИТЕЛЬНЫЕ ДАННЫЕ

Расшифровка марок панелей

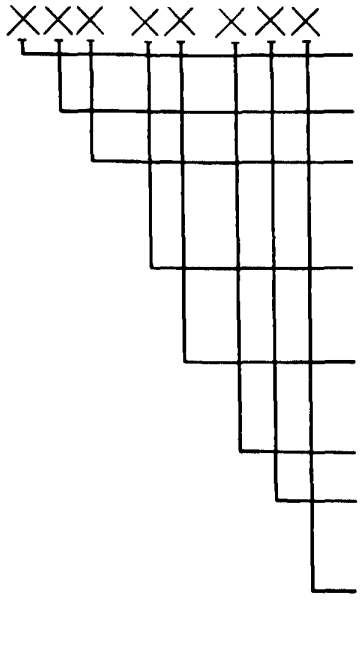

Пример: ПШЛ100 – 33п – I
панель шахты пассажирского лифта грузоподъемностью 1000 кг, высота панели 3280 мм, расположение противовеса лифта относительно кабины – справа, номер панели – I, крепление оборудования лифта к закладным изделиям

В7ЕА СОСТАВ ПРОЕКТНОЙ ДОКУМЕНТАЦИИ

Выпуск 0-I – Шахты пассажирских лифтов по ГОСТ 5746-83. Материалы для проектирования. Указания по монтажу.

Выпуск I-I – Панели шахт пассажирских лифтов по ГОСТ 5746-83. Рабочие чертежи.

Выпуск 2-I – Панели шахт пассажирских лифтов по ГОСТ 5746-83. Арматурные и закладные изделия. Рабочие чертежи.

Объем проектных материалов, приведенных к формату А4, – 325 форматок

В7ВА АВТОР ПРОЕКТА Гипронииздрав, II7802, Москва, В-246, Научный проезд, I2

В7НА УТВЕРЖДЕНИЕ Утверждены Госкомархитектуры, письмо от 2I.02.90 № КШ-2-270, введены в действие Гипронииздрав с 0I.I0.90, приказ от 22.03.90 № I6
Срок действия I996 г.

В7КА ПОСТАВЩИК ЦИТП, I25878, ГСП, Москва А-445, ул.Смольная, 22

Главный инженер проекта

Главный инженер института Ф.Д.Ким

Инв. № 24329
Катал.л. № 065339

gost.e-ecolog.ru