СССР

ЦИТП

ДЕКАБРЬ
1989

СТРОИТЕЛЬНЫЙ КАТАЛОГ
ЧАСТЬ 3
ТИПОВАЯ ДОКУМЕНТАЦИЯ НА КОНСТРУКЦИИ
ИЗДЕЛИЯ И УЗЛЫ ЗДАНИЙ И СООРУЖЕНИЙ

СТРОИТЕЛЬНЫЕ КОНСТРУКЦИИ И ИЗДЕЛИЯ
Серия I.289.I-I
Вып.0-I,I-I,2-I

УДК 72I.052.8

ШАХТЫ ЛИФТОВ ИЗ ОБЪЕМНЫХ ЖЕЛЕЗОБЕТОННЫХ БЛОКОВ ДЛЯ ОБЩЕСТВЕННЫХ ЗДАНИЙ

На 3-х листах
На 5-и страницах
Страница I

Схема расположения элементов шахт лифтов

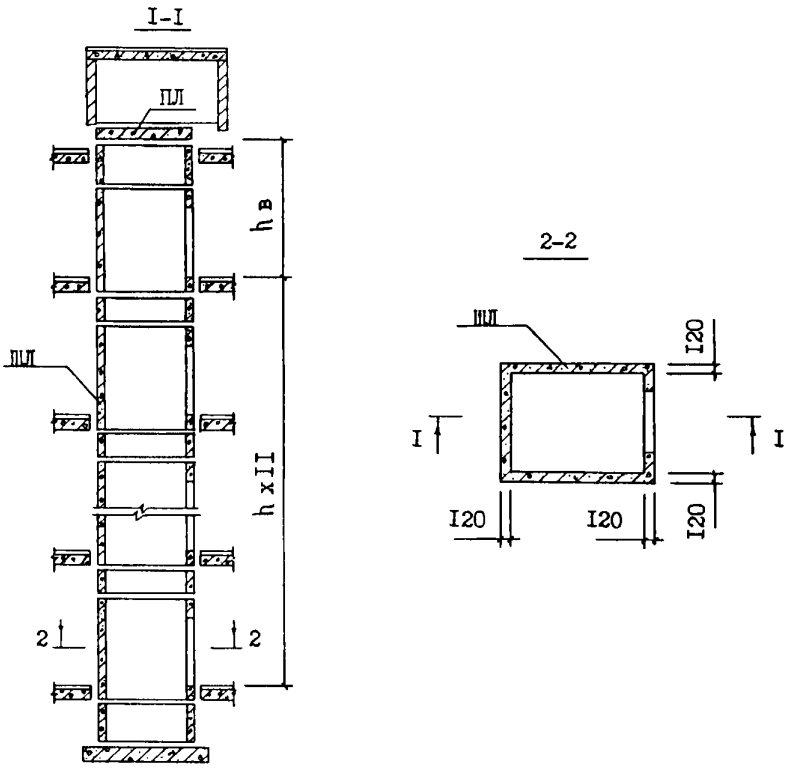

D1AA ТЕХНИЧЕСКАЯ ХАРАКТЕРИСТИКА

В серии разработаны чертежи шахт для пассажирских лифтов, приведенных в таблице I. Они разработаны по сборнику заданий на проектирование строительной части установки лифтов (стандартных конструкций) - АТ-7, выпущенного НПО "Союзлифтмаш" на основании ГОСТ 5746-83. Высота типового этажа - 3,3 м, 3,6 м и 4,2 м.

Стены шахт приняты из объемных железобетонных блоков с толщиной стен I20 мм и высотой основного блока 2780 мм, доборного - 480 мм; 780 мм; I380 мм.

Они имеют отверстия для устройства разводки при групповой установке пассажирских лифтов. В них установлены закладные детали для крепления монтажного настила, направляющих кабины, противовеса и дверей лифта.

gost.e-ecolog.ru

Блоки шахт лифтов монтируются на цементном растворе марки 200.

Изготовляются блоки шахт лифтов в рабочем положении на специальных установках с применением внутренней оснастки в виде жесткого вкладыша или складывающегося внутрь сердечника и откидными наружными бортами.

Материал конструкций - тяжелый цементный бетон класса В 25 на плотных заполнителях.

Армирование конструкций осуществляется пространственными арматурными блоками состоящими из сеток, каркасов и петель.

Арматура блоков шахт лифтов - ненапрягаемая из стали класса А-I, А-III по ГОСТ 5781-82 и Вр-I по ГОСТ 6727-80, для закладных изделий принята сталь марки ВСт3пс6 по ГОСТ 380-71.

Конструкции шахт рассчитаны на нагрузки от перекрытия шахты, собственного веса шахты и усилия, возникающие при вынужденных горизонтальных перемещениях ствола шахты.

Кроме того, изделия проверены расчетом на усилия, возникающие в процессе подъема и монтажа (с коэффициентом динамичности I,4), транспортировки в горизонтальном положении (с коэффициентом динамичности I,6).

Таблица I.

ПЕРЕЧЕНЬ ШАХТ ЛИФТОВ, ДЛЯ КОТОРЫХ РАЗРАБОТАНЫ ИЗДЕЛИЯ

Тип лифта	Грузоподъемность, кг	Размеры кабины, мм	Расположение противовеса относительно кабины	Скорость, м/с	№ чертежа строительного задания АТ-7 НПО "Союзлифтмаш"
Пассажирский	630	II00xI400x2I00	сзади	I,0	АТ-7.03-004
				I,6	-0II
	I000	I600xI400x2300	сзади	I,0	-007
				I,6	-0I4
	I000	II00x2I00x2I00	сбоку	I,0	-008
				I,6	-0I5

ШАХТЫ ЛИФТОВ
ИЗ ОБЪЕМНЫХ ЖЕЛЕЗОБЕТОННЫХ БЛОКОВ
ДЛЯ ОБЩЕСТВЕННЫХ ЗДАНИЙ

Таблица 2

НОМЕНКЛАТУРА ИЗДЕЛИЙ

Марка	Эскиз	Габаритные размеры, мм			Класс бетона	Масса изделия, кг	Расход материалов		
		L	H	B			Бетон, м3	Сталь, кг	
								натур.	привед. к кл.А-I
Блоки шахт лифтов									
Основные типового этажа	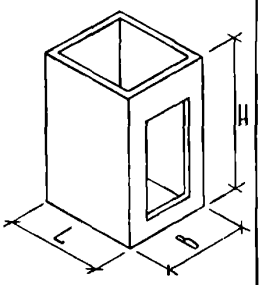								
ШЛ 63-28		2270		2020		5820	2,33	I05,0I	I34,II
ШЛП00-28			2780	2620		6600	2,64	I05,6I	I37,89
ШЛП00-28п		2820		2I20		6870	2,75	I05,24	I36,25
Доборные типового этажа									
ШЛ 63-5-I			480			II20	0,45	II,48	I4,83
ШЛ 63-8		2270	780	2020		I850	0,74	24,34	30,35
ШЛ 63-I4-2			I380			3250	I,30	35,30	45,I5
ШЛП00-5			480			I300	0,52	I2,36	I6,I2
ШЛП00-8		2270	780	2620		2I00	0,84	25,82	32,53
ШЛП00-I4-2			I380			3750	I,50	45,64	57,09
ШЛП00-5п			480			I300	0,52	I2,66	I6,56
ШЛП00-8п		2820	780	2I20		2I00	0,85	26,30	33,24
ШЛП00-I4п-2			I380		B25	3750	I,50	38,60	50,00
Доборные верхнего этажа	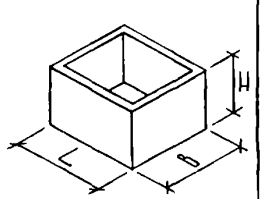								
ШЛ 63-5-2			480			II20	0,45	I9,34	23,I3
ШЛ 63-I4-3		2270	I380	2020		3250	I,30	35,04	44,89
ШЛ 63-I4-5						3250	I,30	35,04	I4,89
ШЛП00-I4-3		2270		2620		3750	I,50	37,52	48,54
ШЛП00-I4П-3		2820		2I20		3750	I,50	36,I9	47,48
Приямок									
ШЛ 63-I4-I						3250	I,30	34,70	44,68
ШЛ 63-I4-4		2270	I380	2020		3250	I,30	42,56	52,98
ШЛП00-I4-I								38,I2	52,40
ШЛП00-I4-4		2270	I380	2620		3750	I,50	45,98	57,64
ШЛП00-I4п-I		2820		2I20				39,88	5I,55
ШЛП00-I4п-4								45,59	57,59

СЗВА УКАЗАНИЯ ПО ПРИМЕНЕНИЮ

Шахты пассажирских лифтов из объемных железобетонных блоков предназначены для общественных зданий до I2 этажей в обычных условиях строительства.

Предел огнестойкости конструкций соответствует I степени огнестойкости зданий.

Конструкции фундамента шахты и машинного помещения разрабатываются в конкретном проекте.

В выпуске 0-I приведены схемы расположения элементов шахт и развертки стен шахт для выполнения чертежа на заказ лифта, указания по монтажу.

В выпуске I-I разработаны опалубочные чертежи и армирование изделий шахт.

В выпуске 2-I даны арматурные и закладные изделия.

Д О П О Л Н И Т Е Л Ь Н Ы Е Д А Н Н Ы Е

Расшифровка марок изделий

Шахты лифтов:

- первые буквы – ШЛ - блок шахты лифта
- первое число – 63, I00 - грузоподъемность лифта в десятках кг
- второе число – высота изделия в дм (округленно)
  - 28 - высота 2780 мм
  - 5 - высота 480 мм
  - 8 - высота 780 мм
  - I4 - высота I380 мм
- вторые буквы – расположение противовеса относительно кабины:
  - п - сбоку от кабины
  - буквы отсутствуют - противовес сзади
- третье число – порядковый номер изделия для определенного типа шахты при данной высоте блока

П р и м е р. ШЛI00-28п-I

- блок шахты пассажирского лифта грузоподъемностью I000 кг, высота блока 2780 мм, расположение противовеса лифта относительно кабины - сбоку, номер блока - I

Плиты перекрытия для шахт лифтов по выпускам 0-I, I-I, 2-I разработаны в серии I.089.I-I выпуск I-I.

ШАХТЫ ЛИФТОВ ИЗ ОБЪЕМНЫХ ЖЕЛЕЗОБЕТОННЫХ БЛОКОВ ДЛЯ ОБЩЕСТВЕННЫХ ЗДАНИЙ	СТРОИТЕЛЬНЫЕ КОНСТРУКЦИИ И ИЗДЕЛИЯ Серия I.289.I-I Вып.0-I,I-I,2-I	Лист 3 Страница 5

Главный инженер проекта Ю.С.Некритин

Главный инженер института Ф.Д.Ким

В7ЕА СОСТАВ ПРОЕКТНОЙ ДОКУМЕНТАЦИИ

Выпуск 0-I - Шахты пассажирских лифтов по ГОСТ 5746-83. Материалы для проектирования. Указания по монтажу.

Выпуск I-I - Объемные блоки шахт пассажирских лифтов по ГОСТ 5746-83 Рабочие чертежи.

Выпуск 2-I - Объемные блоки шахт пассажирских лифтов по ГОСТ 5746-83 Арматурные и закладные изделия. Рабочие чертежи.

Объем проектных материалов, приведенных к формату А4, - I63 форматки

В7ВА АВТОР ПРОЕКТА Гипронииздрав, II7802, Москва В-246, Научный проезд, I2.

В7НА УТВЕРЖДЕНИЕ Утверждены Госкомархитектуры, письмо от 30.06.89 № ЮШ-2-I08I введены в действие Гипронииздрав с 0I.0I.90, приказ от I0.07.89 № 98 Срок действия - I995 г.

В7КА ПОСТАВЩИК ЦИТП, I25878, ГСП, Москва, А-445, ул.Смольная, 22

Инв. № 23932

Катал.л.№ 064393

gost.e-ecolog.ru