СССР	СТРОИТЕЛЬНЫЙ КАТАЛОГ ЧАСТЬ 3 ТИПОВАЯ ДОКУМЕНТАЦИЯ НА КОНСТРУКЦИИ, ИЗДЕЛИЯ И УЗЛЫ ЗДАНИЙ И СООРУЖЕНИЙ	СТРОИТЕЛЬНЫЕ КОНСТРУКЦИИ И ИЗДЕЛИЯ Серия I.288.9-2 Вып.0,I,2 чI,II
ЦИТП	САНИТАРНО-ТЕХНИЧЕСКИЕ КАБИНЫ ЛЕЧЕБНО-ПРОФИЛАКТИЧЕСКИХ УЧРЕЖДЕНИЙ	УДК 696.I23.5I
ФЕВРАЛЬ 1989		На 2 листах На 4 страницах Страница I

ОБЩИЕ ВИДЫ КАБИН

МАРКИ СКБАI, СКБА3

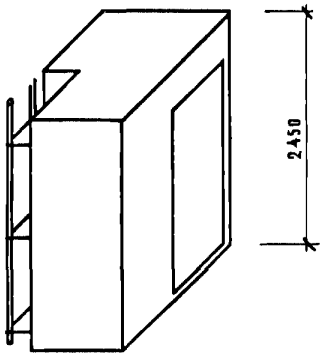

МАРКИ СКБА2

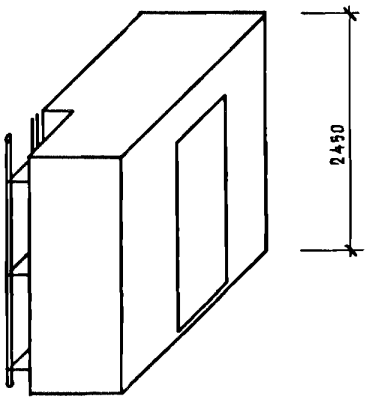

D1AA ТЕХНИЧЕСКАЯ ХАРАКТЕРИСТИКА

Санитарно-техническая кабина представляет из себя объемный элемент, состоящий из железобетонного поддона, асбестоцементных панелей стен и перекрытия.

Габаритные размеры и характеристики приведены в таблице I.
Бетон класса B15,F 100,W 2. Асбестоцементные листы по ГОСТ I8I24-75^{x}.

НОМЕНКЛАТУРА САНИТАРНО-ТЕХНИЧЕСКИХ КАБИН

Таблица I.

ЭСКИЗ	МАРКА	Расход материалов				Масса, кг
		Бетон, м3	Сталь, кг	Древ., м3	Асбц., м2	
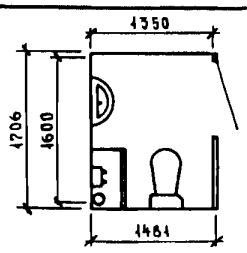	СКБАIТ-С СКБАIТ-СР СКБАIТ-ПС СКБАIТ-ПСР	0,I46	52,8	0,048	I5,I9	737

gost.e-ecolog.ru

САНИТАРНО-ТЕХНИЧЕСКИЕ КАБИНЫ
ЛЕЧЕБНО-ПРОФИЛАКТИЧЕСКИХ УЧРЕЖДЕНИЙ

Продолжение

Эскиз	Марка	Расход материалов				Масса, кг
		Бетон, м3	Сталь, кг	Древ., м3	Асбц., м2	
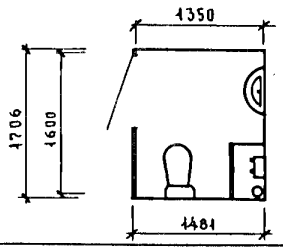	СКБАIН-С СКБАIН-СР СКБАIН-П	0,I46	52,8	0,048	I5,I9	737
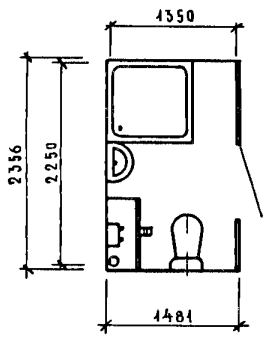	СКБА2Т-С СКБА2Т-СР СКБА2Т-В СКБА2Т-Н СКБА2Т-ПС СКБА2Т-ПСР СКБА2Т-ПВ СКБА2Т-ПН	0,202	68,0	0,052	I8,39	987
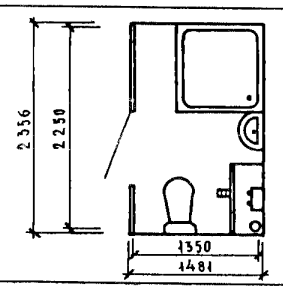	СКБА2Н-С СКБА2Н-СР СКБА2Н-В СКБА2Н-Н СКБА2Н-П	0,202	68,0	0,052	I8,39	987
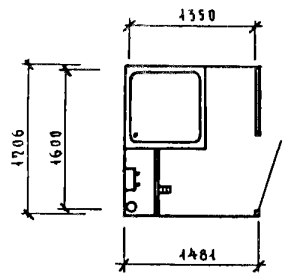	СКБАЗТ-С СКБАЗТ-СР СКБАЗТ-В СКБАЗТ-Н СКБАЗТ-ПС СКБАЗТ-ПСР СКБАЗТ-ПВ СКБАЗТ-ПН	0,I46	65,I	0,048	I5,I9	737
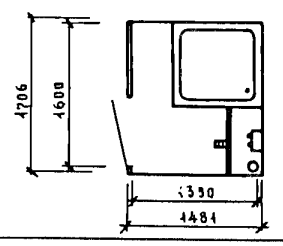	СКБАЗН-С СКБАЗН-СР СКБАЗН-В СКБАЗН-Н СКБАЗН-П	0,I46	65,I	0,048	I5,I9	737

С2ВА УКАЗАНИЯ ПО ПРИМЕНЕНИЮ

Санитарно-техничеокие кабины устанавливаются в палатных корпусах лечебно-профилактических учреждений с приближенными санузлами в одно-, двух- и четырехкоечных палатах.

Кабины предназначены для установки в каркасно-панельных, панельных, блочных и кирпичных зданиях с высотой этажа 3,3 м. Кабины могут устанавливаться в одиночку и попарно, с объединенной системой водопровода и канализации.

Д О П О Л Н И Т Е Л Ь Н Ы Е Д А Н Н Ы Е

Карта технического уровня и качества продукции распространяется институтом "Гипронииздрав"

Расшифровка марок изделий.

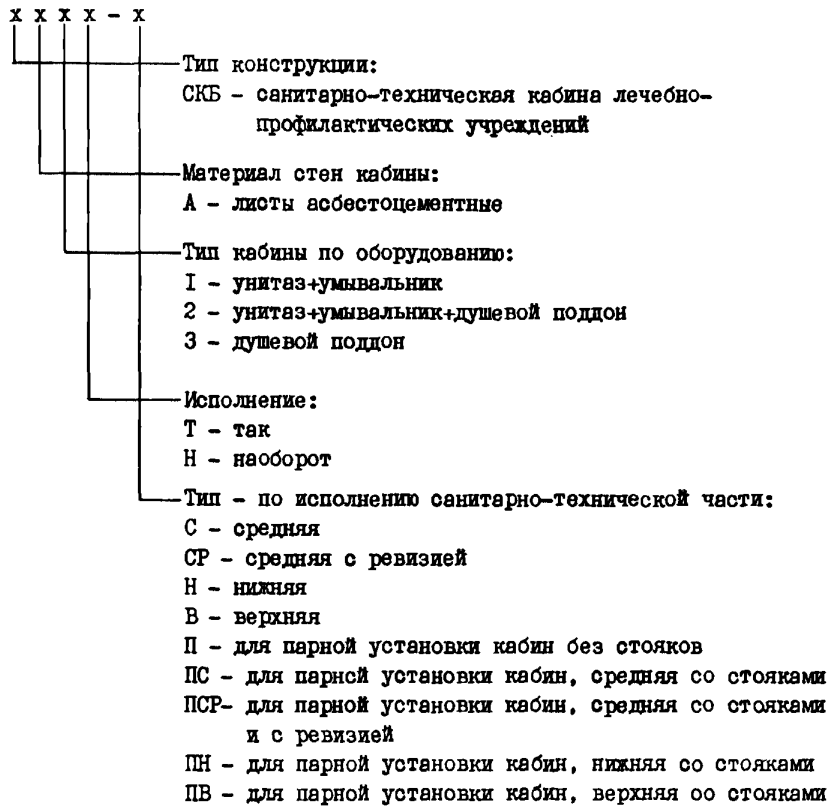

Пример. Изделие со следующей маркировкой СКБАIТ-СР - кабина санитарно-техническая для лечебно-профилактических учреждений, стены-асбестоцементные, с умывальником и унитазом, средняя с ревизией.

B7EA СОСТАВ ПРОЕКТНОЙ ДОКУМЕНТАЦИИ

Выпуск 0	Указания по применению. Номенклатура кабин. Указания по монтажу.
Выпуск I	Санитарно-технические кабины с применением асбестоцементных листов. Архитектурно-строительная часть. Технические условия. Электрическое освещение. Рабочие чертежи.
Выпуск 2 Ч.I и Ч.2	Санитарно-техническая часть. Рабочие чертежи.

Объем проектных материалов, приведенных к формату А4, - 709 форматок.

B7BA АВТОР ПРОЕКТА — Гипронииздрав, II7802, г.Москва В-246, Научный проезд, I2.

B7HA УТВЕРЖДЕНИЕ — Утверждены Госкомархитектуры, приказ от 2I.09.88 № 267
введены в действие с 0I.II.88

B7KA ПОСТАВЩИК — ЦИТП, I25878, ГСП, Москва, А-445, ул.Смольная, 22.

Инв. № 234II
Катал.л.№ 062793

Главный инженер проекта М.И.Богданович

Главный инженер института

gost.e-ecolog.ru