СССР

ЦИТП

ИЮНЬ
1989

СТРОИТЕЛЬНЫЙ КАТАЛОГ
ЧАСТЬ 3
ТИПОВАЯ ДОКУМЕНТАЦИЯ НА КОНСТРУКЦИИ, ИЗДЕЛИЯ
И УЗЛЫ ЗДАНИЙ И СООРУЖЕНИЙ

СТРОИТЕЛЬНЫЕ КОНСТРУКЦИИ И ИЗДЕЛИЯ
Серия I.265.9-4
Выпуск 3-I

УДК 691.328.022-413

КОМПЛЕКСНЫЕ ПАНЕЛИ ПОКРЫТИЙ С ЭФФЕКТИВНЫМ УТЕПЛИТЕЛЕМ ДЛЯ ОБЩЕСТВЕННЫХ КАРКАСНЫХ ЗДАНИЙ В КОНСТРУКЦИЯХ СЕРИИ I.220.I-3м

На 2-х листах
На 3-х страницах
Страница I

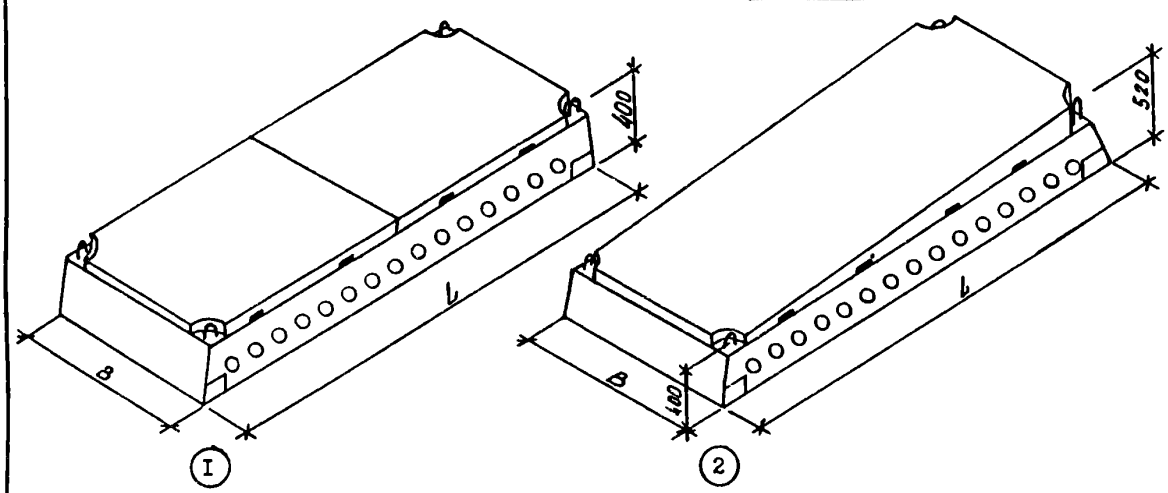

D1AA ТЕХНИЧЕСКАЯ ХАРАКТЕРИСТИКА

Панели покрытия комплексные, трехслойные раздельной конструкции.

Бетон легкий плотной структуры класса по прочности на сжатие В25, марки по средней плотности D I400.

Теплоизоляционный слой - плиты из минеральной ваты на синтетическом связующем, жесткие, марки МI75 по ГОСТ 9573-82*, со средней плотностью I75 кгс/м3.

Запроектировано два вида панелей раздельной конструкции: с постоянным сечением по длине, толщиной 400 мм; с переменным сечением по длине (панели с уклоном), толщиной от 400 мм до 520 мм. Нижняя железобетонная плита для обоих видов панелей одинакова и представляет собой ребристую плиту высотой 350 мм. Верхняя плита для панелей с постоянным сечением - плоская плита толщиной 50 мм. Верхняя плита для панелей с переменным сечением ребристая плита с переменной высотой ребер.

Армирование плит выполняется сетками и плоскими каркасами.

Арматура из стали класса А-I, А-III, Ас-II по ГОСТ 5781-82*, Вр-I по ГОСТ 6727-80.

Закладные изделия из стали прокатной уголковой равнополочной по ГОСТ 8509-86, стали полосовой горячекатанной по ГОСТ I03-76*.

Эскиз	Марка изделия	Размеры, мм		Расход материалов				Масса изделия, т	Класс бетона
		I	B	Бетон, м3	Минватные плиты, м3	Сталь, кг			
						натуральная	привед. к кл. А-I		
I	ПС60.I5-Л-4,5	5980	I490	I,34	2,I6	75,I6	84,3I	2,75	B25
	ПС60.I5-Л-8,0	5980	I490	I,34	2,I6	III,00	I40,0	2,80	
	ПС57.I5-Л-4,5	5650	I490	I,27	2,04	68,94	69,57	2,60	
	ПС57.I5-Л-8,0	5650	I490	I,27	2,04	I05,20	I32,40	2,63	
	2ПС57.I5-Л-4,5	5650	I490	I,27	2,04	82,92	95,32	2,6I	
	ПС57.I2-Л-4,5	5650	II90	I,09	I,55	55,95	46,35	2,I7	
	ППС57.I2-Л-4,5	5650	II90	I,09	I,55	69,47	70,56	2,I8	

gost.e-ecolog.ru

КОМПЛЕКСНЫЕ ПАНЕЛИ ПОКРЫТИЙ С ЭФФЕКТИВНЫМ УТЕПЛИТЕЛЕМ ДЛЯ ОБЩЕСТВЕННЫХ КАРКАСНЫХ ЗДАНИЙ В КОНСТРУКЦИЯХ СЕРИИ I.220.I-3м

Продолжение

Эскиз	Марка изделия	Размеры, мм		Расход материалов				Масса изделия, т	Класс бетона
		I	B	Бетон, м3	Минватные плиты, м3	Сталь, кг			
						натуральная	привед. к кл.А-I		
I	ПС27.I5-Л-4,5	2650	I490	0,63	0,92	29,9I	3I,I6	I,26	$\frac{B25^x}{B15}$
	2ПС27.I5-Л-4,5	2650	I490	0,63	0,92	38,87	43,0I	I,27	
	ПС27.I2-Л-4,5	2650	II90	0,53	0,70	25,75	22,70	I,05	
	ШС27.I2-Л-4,5	2650	II90	0,53	0,70	34,72	34,55	I,06	
2	ПСУ60.I5-Л-3,5	5980	I490	I,4I	2,I6	84,43	94,56	2,89	B25
	ПСУ60.I5-Л-7,0	5980	I490	I,4I	2,I6	I20,30	I50,20	2,93	
	ПСУ57.I5-Л-3,5	5650	I490	I,34	2,04	73,20	79,24	2,73	
	ПСУ57.I5-Л-7,0	5650	I490	I,34	2,04	II4,I0	I42,0	2,77	
	2ПСУ57.I5-Л-3,5	5650	I490	I,34	2,04	9I,79	I05,0	2,74	
	ПСУ57.I2-Л-3,5	5650	II90	I,I5	I,55	60,70	56,02	2,30	
	ШСУ57.I2-Л-3,5	5650	II90	I,I5	I,55	78,22	80,22	2,3I	

x - В числителе - класс бетона для верхней плиты, в знаменателе - для нижней плиты.

C2BA УКАЗАНИЯ ПО ПРИМЕНЕНИЮ

Выпуск 3-I серии I.265.9-4 содержит: техническое описание; спецификации и рабочие чертежи трехслойных панелей, арматурных и закладных изделий; узлы; ведомость расхода стали на элемент; ведомость расхода стали, цемента и инертных материалов на изделия. Дано описание конструкции панелей, условий на их изготовление, хранение, транспортирование, правила приемки и методы испытаний.

Основные указания по применению панелей приведены в выпуске 0-3 "Панели раздельной конструкции. Указания по применению. Монтажные узлы. Рабочие чертежи".

Предел огнестойкости панелей равен 0,75 часа.

N1BD РАСЧЕТНАЯ ТЕМПЕРАТУРА НАРУЖНОГО ВОЗДУХА - минус 55 °С

J3ND НОРМАТИВНОЕ ЗНАЧЕНИЕ ВЕСА СНЕГОВОГО ПОКРОВА - $\frac{2,0\ кПа}{200\ кгс/м2}$

G2BQ СТЕПЕНЬ АГРЕССИВНОСТИ СРЕДЫ - неагрессивная

ДОПОЛНИТЕЛЬНЫЕ ДАННЫЕ

Расшифровка марок панелей.

Марки панелей состоят из буквенно-цифровых индексов, образующих три группы обозначений. Группы разделяются между собой дефисом.

Первая группа содержит обозначение типа панели и ее габаритные размеры, означающие соответственно длину и ширину панели в дециметрах (округленно до 0,I). Для обозначения типа панели использованы следующие буквенно-цифровые индексы.

ПС - панель раздельной конструкции рядовая;
ШС - панель раздельной конструкции пристенная;
2ПС - панель раздельной конструкции связевая;
ПСУ - панель раздельной конструкции с уклоном рядовая;
ШСУ - панель раздельной конструкции с уклоном пристенная;
2ПСУ - панель раздельной конструкции с уклоном связевая.

Вторая группа обозначает вид бетона.

Л- бетон легкий.

Третья группа обозначает несущую способность панели - величину расчетной вертикальной равномерно распределенной нагрузки (без учета собственного веса панели).

3,5 - нагрузка 3,5 кПа (350 кгс/м2)
4,5 - нагрузка 4,5 кПа (450 кгс/м2)
7,0 - нагрузка 7,0 кПа (700 кгс/м2)
8,0 - нагрузка 8,0 кПа (800 кгс/м2)

Расшифровка марок арматурных и закладных изделий.

Марки изделий имеют буквенно-цифровое обозначение. Группа букв обозначает

КР - каркас плоский;

С - сетка;

МН - изделие закладное.

Группа цифр обозначает порядковый номер изделия.

В7ЕА СОСТАВ ПРОЕКТНОЙ ДОКУМЕНТАЦИИ

Выпуск 3-I - Панели раздельной конструкции. Технические условия. Рабочие чертежи.

Объем проектных материалов, приведенных к формату А4 - I24 форматки.

В7ВА АВТОР ПРОЕКТА — ЛенЗНИИЭП, I9I065, Ленинград-65, наб.р.Мойки, 45
КиевЗНИИЭП , 252I33, Киев-I33, бульвар Леси Украинки, 26

В7НА УТВЕРЖДЕНИЕ — Утверждены Госкомархитектуры 06.07.88, письмо № АВ-4-I580.
Введены в действие ЛенЗНИИЭП, приказ от 22.II.88, № 368 с 22.II.88
Срок действия - I994 г.

В7КА ПОСТАВЩИК — ЛенЗНИИЭП, I9I065, Ленинград-65, наб.р.Мойки, 45

Инв.№
Катал.л. № 062625

Гл. инженер проекта Л.Д.Малаховский

Зам. директора института Л.Г.Дмитриев

gost.e-ecolog.ru