СССР	СТРОИТЕЛЬНЫЙ КАТАЛОГ ЧАСТЬ 3 ТИПОВАЯ ДОКУМЕНТАЦИЯ НА КОНСТРУКЦИИ, ИЗДЕЛИЯ И УЗЛЫ ЗДАНИЙ И СООРУЖЕНИЙ	СТРОИТЕЛЬНЫЕ КОНСТРУКЦИИ И ИЗДЕЛИЯ Серия I.263.5-5 Выпуск 4 УДК 624.072.32
ЦИТП	ДЕРЕВЯННЫЕ КЛЕЕНЫЕ АРКИ ДЛЯ ОБЩЕСТВЕННЫХ ЗДАНИЙ	МКЕР
АПРЕЛЬ 1986		На I-ом листе На 2-х страницах Страница I

D1AA ТЕХНИЧЕСКАЯ ХАРАКТЕРИСТИКА

Материал арок-воздушносухая древесина хвойных пород 2 и 3 сорта ГОСТ 8486-66^{XX} с плотностью 500 кг/м3.

Сталь марки ВСт 3кп2-I (ТУ I4-I-3023-80) для крепежных элементов

НОМЕНКЛАТУРА АРОК

Эскиз	Марка	Габаритные размеры, мм			Расход материалов		Масса, кг
		L	h	в	сталь, кг	древес, м3	
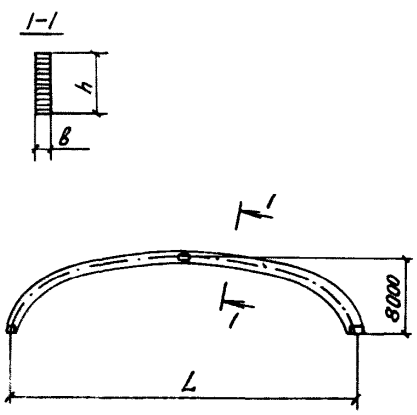	АДЗ-27-3-70	27000	930	I40	I33,7	4,48	2374,0
	АДЗ-27-3-I00		990	I40	I39,6	4,78	2530,0
	АДЗ-27-3-I50		I030	I70	I53,4	6,06	3I83,0
	АДЗ-30-3-70	30000	990	I40	I33,6	5,I4	2704,0
	АДЗ-30-3-I00		990	I70	I53,5	6,24	3274,0
	АДЗ-30-3-I50		I060	I90	I86,9	7,44	3907,0
	АДЗ-33-3-70	33000	990	I70	I47,3	6,70	3497,0
	АДЗ-33-3-I00		I030	I90	2I4,0	7,72	4074,0
	АДЗ-33-3-I50		II55	I90	222,9	8,70	4573,0
	АДЗ-36-3-70	36000	I090	I70	I50,5	7,84	407I,0
	АДЗ-36-3-I00		II25	I90	2I7,2	9,02	4727,0
	АДЗ-36-3-I50		I255	I90	259,0	I0,06	5289,0

gost.e-ecolog.ru

ДЕРЕВЯННЫЕ КЛЕЕНЫЕ АРКИ ДЛЯ ОБЩЕСТВЕННЫХ ЗДАНИЙ | СТРОИТЕЛЬНЫЕ КОНСТРУКЦИИ И ИЗДЕЛИЯ Серия I.263.5-5 Выпуск 4 | Лист I Страница 2

(продолжение)

Эскиз	Марка	Габаритные размеры, мм L	h	в	Расход материалов: сталь, кг	древес., м3	Масса, кг
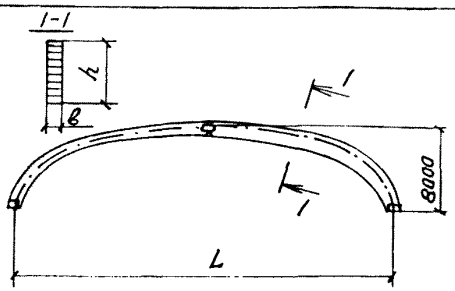	АДЭ-39-3-70	39000	II20	I90	2I7,9	9,60	50I8,0
	АДЭ-39-3-I00		I225	I90	2I7,9	I0,44	5438,0
	АДЭ-39-3-I50		I350	I90	306,6	II,54	6077,0
	АДЭ-42-3-70	42000	II90	I90	223,6	I0,80	5624,0
	АДЭ-42-3-I00		I300	I90	303,4	II,96	6283,0
	АДЭ-42-3-I50		I500	I90	349,0	I3,70	7I99,0

C2BA УКАЗАНИЯ ПО ПРИМЕНЕНИЮ

Арки предназначены для покрытий залов зрелищных, административных и спортивных сооружений II-III степени огнестойкости.

J30B СКОРОСТНОЙ НАПОР ВЕТРА - 45 кгс/м2 0,44 кПа

J3NB ВЕС СНЕГОВОГО ПОКРОВА - до I50 кгс/м2 I,47 кПа

G2BQ СТЕПЕНЬ АГРЕССИВНОСТИ СРЕДЫ - неагрессивная

ДОПОЛНИТЕЛЬНЫЕ ДАННЫЕ

Расшифровка марки изделия АДЭ-30-3-I00

АДЭ - арка деревоклееная эллиптическая
30 - номинальный пролет в метрах
3 - шаг арок в метрах.
I00 - нормативная снеговая нагрузка в кгс/м2.

B7EA СОСТАВ ПРОЕКТНОЙ ДОКУМЕНТАЦИИ

Выпуск 4. Трехшарнирные арки эллиптического очертания пролетом 27,30,33,36,39 и 42 м, шаг 3 м. Рабочие чертежи.

Объем проектных материалов, приведенных к формату А4 - I02 форматки.

B7BA АВТОР ПРОЕКТА - ЦНИИЭП им.Б.С.Мезенцева, II733I,Москва, проспект Вернадского,29

B7HA УТВЕРЖДЕНИЕ - Утверждены Госгражданстроем, приказ № 4I7 от I9.I2.85 введены в действие с 0I.0I.86

B7KA ПОСТАВЩИК - ЦИТП, I25878, ГСП, Москва, А-445, ул.Смольная, 22.

Инв. № 2I0I9

Катал.л. № 053283

gost.e-ecolog.ru