ЧАСТЬ 3

Раздел I
Подгруппа I.263

ДЕРЕВЯННЫЕ КЛЕЕНЫЕ ТРЕХШАРНИРНЫЕ АРКИ ЭЛЛИПТИЧЕСКОГО ОЧЕРТАНИЯ

ВЫПУСК 2 - Связи жесткости по аркам пролетом I8 и 24 м

Область применения:

для залов спортивных сооружений размерами 36хI8м и 42х24 м

- В I - III районах ветровой нагрузки.

ТИПОВЫЕ КОНСТРУКЦИИ
СЕРИЯ I.263-3 ВЫПУСК 2

УДК 624.072.325

Разработаны ЦНИИЭП зрелищных зданий и спортивных сооружений им.Б.С.Мезенцева

II7331, Москва, пр.Вернадского,29

Утверждены и введены в действие с I марта I980г

Приказ Госгражданстроя № I6 от I4 января I980г.

Марка изд.	Эскиз связей жесткости	Пролет м	Масса кг
СЖА-I8-8	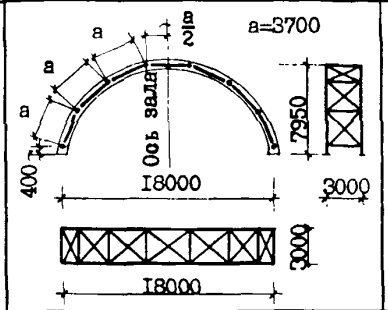	I8,0	408,00
СЖА-I8-I0	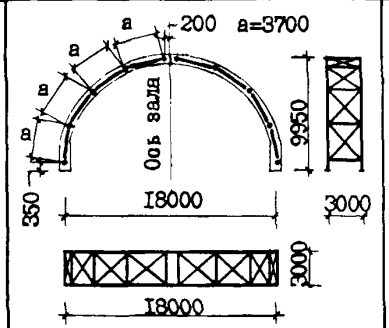	I8,0	484,50
СЖА-24-8	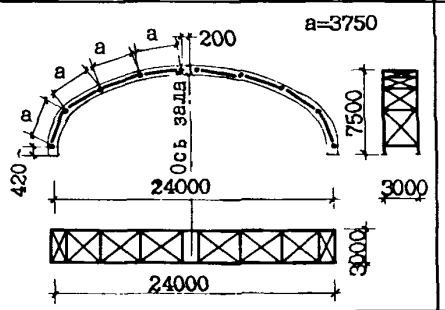	24,0	484,50
СЖА-24-I0	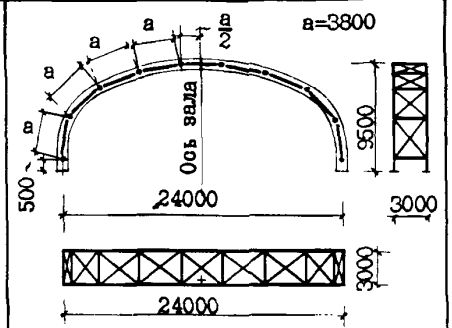	24,0	5I6,40

ТЕХНИЧЕСКАЯ ХАРАКТЕРИСТИКА И УКАЗАНИЯ ПО ПРИМЕНЕНИЮ

Связи жесткости служат для обеспечения устойчивости деревоклееных арок аллиптического очертания и предназначаются для перекрытий спортивных залов размерами 36хI8 и 42х24 м.

Максимальное расстояние между связями не более 30 м, маркировка связей жесткости принята по буквенно-цифровой системе: СЖА - связь жесткости по аркам; цифровые индексы заимствованы из маркировки арок, входящих в систему связей жесткости.

СЖА-24-I0, обозначает - связи жесткости по аркам пролетом 24 м и высотой I0 м.

Сжатые элементы связей жесткости приняты из трубы $Д_{тр}$ = 50 мм, растянутые - из арматуры ∅ I6 AI, узловые фасонки - из уголковой стали I25х80х8, марка стали ВСт3кп2

Количество связей жесткости на зал - 2 или 3 в зависимости от ветровой нагрузки и конструкции торцевой стены зала.

Объем проектных материалов - 72 форматки.

Чертежи распространяет Центральный институт типового проектирования I25878, ГСП, Москва, А-445, ул.Смольная,22.

Инв. № I6405
Пзап. № 04I500

gost.e-ecolog.ru