СССР	СТРОИТЕЛЬНЫЙ КАТАЛОГ ЧАСТЬ 3 ТИПОВАЯ ДОКУМЕНТАЦИЯ НА КОНСТРУКЦИИ, ИЗДЕЛИЯ И УЗЛЫ ЗДАНИЙ И СООРУЖЕНИЙ	СТРОИТЕЛЬНЫЕ КОНСТРУКЦИИ И ИЗДЕЛИЯ Серия I.24I-I Вып.27 УДК 69.025.223
ЦИТП	ПАНЕЛИ ПЕРЕКРЫТИЙ ЖЕЛЕЗОБЕТОННЫЕ МНОГОПУСТОТНЫЕ	MLJA
АПРЕЛЬ 1985		На 2 листах На 3-х страницах Страница I

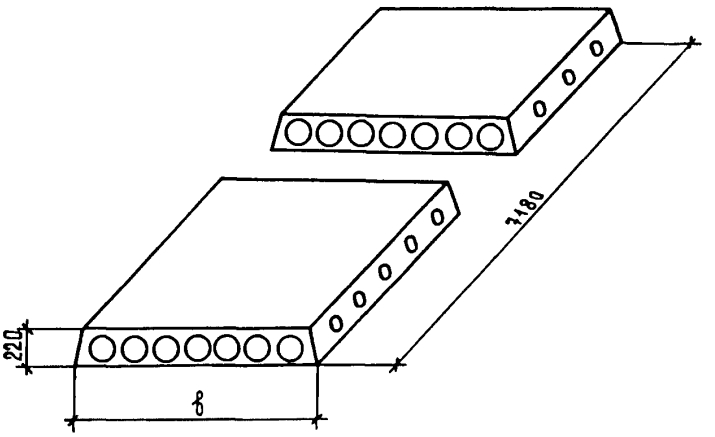

DIAA ТЕХНИЧЕСКАЯ ХАРАКТЕРИСТИКА

Панели перекрытий изготавливаются из тяжелого бетона марок М250 и М300.

Напрягаемая арматура - сталь стержневая термически упрочненная класса Ат-У по ГОСТ I0884-8I.

Плоские каркасы и сетки из стали класса Вр-I по ГОСТ 6727-80.

Петли строповочные из стали класса А-I по ГОСТ 578I-82, марок ВСт3сп2 или ВСт3пс2.

Панели перекрытий рассчитаны на четыре равномерно распределенные нагрузки, приложенные к изделию.

Состав нагрузок без учета собственной массы приведен в таблице:

Вид нагрузки	Величина нагрузки в кПа (кгс/м2) для панелей			
	П...-4,5АтУ	П...-6АтУ	П...-8АтУ	П...-I2,5АтУ
Расчетная	4,4 (450)	5,9 (600)	7,8 (800)	I2,3 (I250)
Нормативная	3,7 (375)	4,9 (500)	6,6 (670)	I0,3 (I050)
Длительно действующая часть нормативной нагрузки	2,6 (260)	3,8 (385)	5,4 (555)	9,2 (935)

Собственная масса панелей шириной II90 мм: расчетная - 3,3 кПа (335 кгс/м2), нормативная - 3,0 кПа (305 кгс/м2); собственная масса панелей шириной I490 мм: расчетная - 3,4 кПа (350 кгс/м2), нормативная - 3,I кПа (320 кгс/м2).

Панели изготавливаются с открытыми торцами и с усилением открытых торцов (заделка пустот) бетонными вкладышами.

gost.e-ecolog.ru

ПАНЕЛИ ПЕРЕКРЫТИЙ ЖЕЛЕЗОБЕТОННЫЕ МНОГОПУСТОТНЫЕ	СТРОИТЕЛЬНЫЕ КОНСТРУКЦИИ И ИЗДЕЛИЯ Серия I.24I-I Вып.27	Лист I Страница 2

НОМЕНКЛАТУРА ПАНЕЛЕЙ ПЕРЕКРЫТИЙ

Марка панели	Размер, мм в	Приведённая толщина бетона, см	Марка бетона	Расход материалов: Бетона, м³	Стали, кг: Всего на изделие	Всего на 1м2 изделия	Приведённой к стали класса А-I на изделие	Приведённой к стали класса А-I на 1м2 изделия	Масса, т
П 72.I2-4,5АтУТ					40,54	4,82	76,34	9,07	
П 72.I2-6АтУТ	II90	I2,00	250	I,0I	46,92	5,57	90,38	I0,73	2,53
П 72.I2-8АтУТ					55,30	6,57	I07,36	I2,75	
П 72.I2-I2,5АтУТ			300		8I,65	9,7I	I62,47	I9,30	
П 72.I5-4,5АтУ					47,06	4,45	89,27	8,45	
П 72.I5-6АтУТ	I490	I2,68	250	I,34	55,24	5,23	I07,27	I0,I5	3,35
П 72.I5-8АтУТ					67,38	6,38	I3I,80	I2,47	
П 72.I5-I2,5АтУТ			300		I04,58	9,89	2I0,25	I9,89	
П 72.I2-4,5АтУТ-I					40,54	4,82	76,34	9,07	
П 72.I2-6АтУТ-I	II90	I2,23	250	I,03	46,92	5,57	90,38	I0,73	2,58
П 72.I2-8АтУТ-I					55,30	6,57	I07,36	I2,75	
П 72.I2-I2,5АтУТ-I			300		8I,65	9,7I	I62,47	I9,30	
П 72.I5-4,5АтУТ-I					47,06	4,45	89,27	8,45	
П 72.I5-6АтУТ-I	I490	I2,87	250	I,36	55,24	5,23	I07,27	I0,I5	3,40
П 72.I5-8АтУТ-I					67,38	6,38	I3I,80	I2,47	
П 72.I5-I2,5АтУТ-I			300		I04,58	9,89	2I0,25	I9,89	

С2ВА УКАЗАНИЯ ПО ПРИМЕНЕНИЮ

Панели перекрытий предназначены для общественных зданий и зданий административно-бытового назначения высотой не более 5 этажей со стенами из кирпича или крупных блоков из местных материалов.

Глубина опирания панелей должна быть не менее I00 мм по всей ширине панели.

Швы между панелями должны заделываться бетоном марки М200 или цементным раствором марки М200.

Применение панелей с открытым торцом допускается в тех случаях, когда величина напряжений на уровне верхней плоскости панелей не превышает I,65 мПа (I7 кгс/см2).

При больших напряжениях открытые торцы панелей усиливаются в заводских условиях заделкой бетонными закладными.

Предел огнестойкости панелей перекрытий не менее I,3 часа, группа возгораемости панелей - несгораемые.

С2ЕК ИНЖЕНЕРНО-ГЕОЛОГИЧЕСКИЕ УСЛОВИЯ - обычные.

С2ВО СТЕПЕНЬ АГРЕССИВНОСТИ СРЕДЫ - неагрессивная.

Главный инженер проекта Э.Л.Шахова

ДОПОЛНИТЕЛЬНЫЕ ДАННЫЕ

Марка панелей перекрытий состоит из буквенно-цифровых групп, разделенных дефисом.
Первая группа содержит:

а) обозначение типа конструкции (П - панель с круглыми пустотами);

б) определяющие габаритные размеры в дециметрах (с округлением до целого числа).

Вторая группа:

а) несущую способность, соответствующую расчетной равномерно распределенной нагрузке (без учета собственной массы), выраженной в центнерах на м2;

б) класс напрягаемой арматуры;

в) вид бетона, выраженный буквенным обозначением (Т - тяжелый бетон).

Третья группа отражает конструктивные особенности панелей (усиление открытых торцов панелей бетонными вкладышами) и обозначается цифрой "I".

Пример маркировки: П 72.I5-4,5АтУТ-I - панель с круглыми пустотами длиной 7I80 мм, шириной I490 мм под расчетную равномерно распределенную нагрузку (без учета собственной массы) 4,4 кПа (450 кгс/м2) с напрягаемой арматурой класса Ат-У, изготавливаемая из тяжелого бетона с усиленным торцом.

В7ЕА СОСТАВ ПРОЕКТНОЙ ДОКУМЕНТАЦИИ

Выпуск 27 - Предварительно напряженные панели длиной 7I8 см шириной II9 и I49 см, армированные стержнями из стали класса Ат-У. Метод натяжения - электротермический. Рабочие чертежи.

Объем проектных материалов, приведенных к формату А4, - 42 форматки.

В7ВА АВТОР ПРОЕКТА ЦНИИЭП учебных зданий, I27434, Москва, Дмитровское шоссе, 9.

В7НА УТВЕРЖДЕНИЕ Утверждены Госгражданстроем, приказ от 07.0I.85 № 6
Введены в действие с 0I.02.85

В7КА ПОСТАВЩИК ЦИТП, I25878, ГСП, Москва, А-455, ул.Смольная, 22.

Главный инженер института А.К.Ляхович

Инв.№ 20272
Катал.л.№
05I277

gost.e-ecolog.ru