ЧАСТЬ 3

Раздел I
Подгруппа I.236

ПРОТИВОПОЖАРНЫЕ ДВЕРИ ДЛЯ ОБЩЕСТВЕННЫХ ЗДАНИЙ

ВЫПУСК I — ПРОТИВОПОЖАРНЫЕ ДВЕРИ ДЕРЕВЯННЫЕ, ПРОПИТАННЫЕ АНТИПИРЕНАМИ

ВЫПУСК 2 — ПРОТИВОПОЖАРНЫЕ ДВЕРИ ДЕРЕВЯННЫЕ, ОБЛИЦОВАННЫЕ ТОНКОЛИСТОВОЙ СТАЛЬЮ

ВЫПУСК 3 — ПРОТИВОПОЖАРНЫЕ ДВЕРИ МЕТАЛЛИЧЕСКИЕ

ОБЛАСТЬ ПРИМЕНЕНИЯ:

для строительства общественных зданий

ТИПОВЫЕ КОНСТРУКЦИИ
СЕРИЯ I.236 - 5
ВЫПУСК I,2,3
УДК 69.028.I

Разработаны ЦНИИЭП торгово-бытовых зданий и туристских комплексов. Москва Г-I9, проспект Калинина 5.

Утверждены и введены в действие с I июля I977г. Госграждастроем при Госстрое СССР приказом № 7I от I8 апреля I977 года.

ВЫПУСК I. ПРОТИВОПОЖАРНЫЕ ДВЕРИ ДЕРЕВЯННЫЕ ПРОПИТАННЫЕ АНТИПИРЕНАМИ

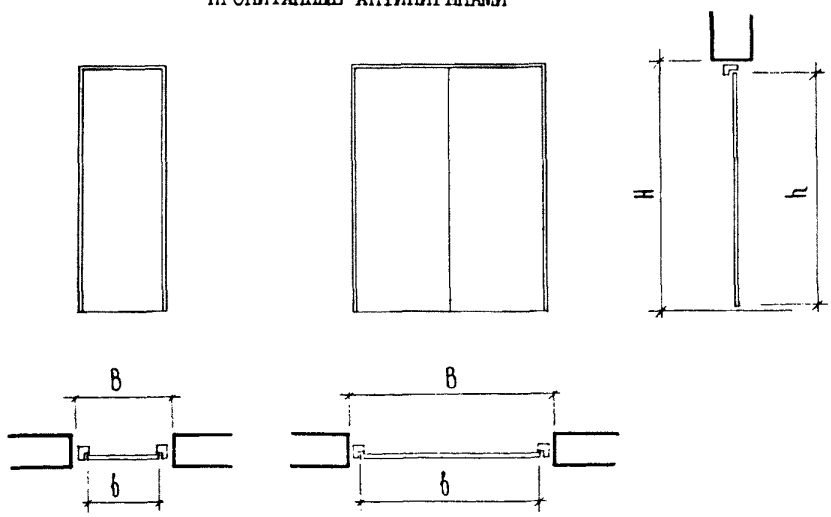

Марка	Дверь двупольная, мм				Расход материалов		Марка	Дверь однопольная, мм				Расход материалов	
	H	B	h	b	древесина, м³	заполнитель м³		H	B	h	b	древесина, м³	заполнитель м³
ДПI.0I ДПI.II	2370	I9I0	2300	I804	0,026	0,27	ДПI.03 ДПI.I3	2370	I2I0	2300	II00	0,I6	0,I4
ДПI.02 ДПI.I2	2370	I5I0	2300	I404	0,02I	0,2I	ДПI.04 ДПI.I4	2370	I0I0	2300	900	0,I4	0,0I3
ДПI.05 ДПI.I5	2370	I4I0	2300	I304	0,I9	0,I8	-	-	-	-	-	-	-
ДПI.08 ДПI.I8	2070	I9I0	2000	I804	0,020	0,24	ДПI.06 ДПI.I6	2070	I2I0	2000	II00	0,I4	0,0II
ДПI.09 ДПI.I9	2070	I5I0	2000	I404	0,0I5	0,I8	ДПI.07 ДПI.I7	2070	I0I0	2000	900	0,I2	0,0I0
ДПI.I0 ДПI.20	2070	I4I0	2000	I304	0,0I3	0,I6	-	-	-	-	-	-	-

gost.e-ecolog.ru

ВЫПУСК 2. ПРОТИВОПОЖАРНЫЕ ДВЕРИ ДЕРЕВЯННЫЕ ОБЛИЦОВАННЫЕ ТОНКОЛИСТОВОЙ СТАЛЬЮ

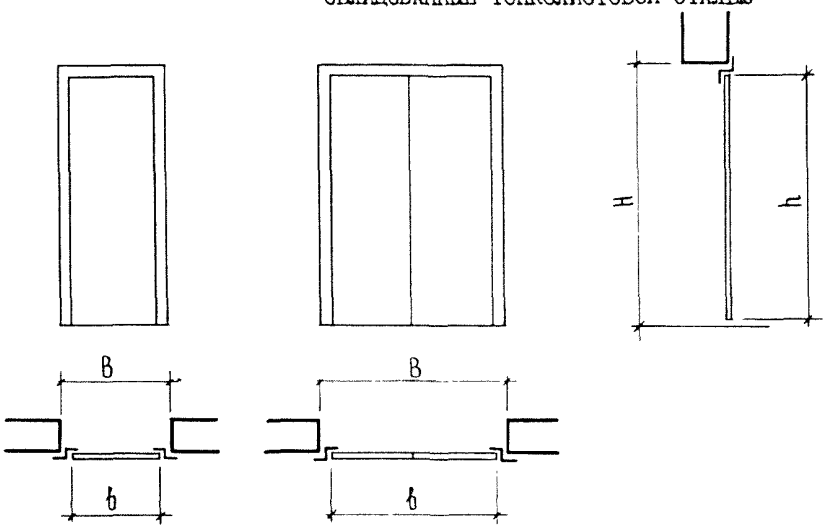

Марка	H мм	B мм	h мм	b мм	Расход материалов		
					заполнитель $м^3$	древесина $м^3$	сталь кг
Дверь однопольная							
ДП2.03 ДП2.13	2370	1210	2312	1132	0,026	0,12	115
ДП2.04 ДП2.14	2370	1010	2300	932	0,024	0,10	100
ДП2.06 ДП2.16	2070	1210	2000	1132	0,024	0,09	85
ДП2.07	2070	1010	2000	932	0,020	0,08	90
Дверь двупольная							
ДП2.01 ДП2.11	2370	1910	2312	1864	0,048	0,19	130
ДП2.02 ДП2.12	2370	1510	2300	1464	0,036	0,15	118
ДП2.05 ДП2.15	2370	1410	2300	1364	0,029	0,14	110
ДП2.08 ДП2.18	2070	1910	2000	1864	0,040	0,15	120
ДП2.09 ДП2.19	2070	1510	2000	1464	0,030	0,12	110
ДП2.10 ДП2.20	2070	1410	2000	1364	0,028	0,11	103

К3 ЦНИИЭП торгово-бытовых зданий и туристских комплексов	ПРОТИВОПОЖАРНЫЕ ДВЕРИ ДЛЯ ОБЩЕСТВЕННЫХ ЗДАНИЙ	СЕРИЯ 1.236-5 ВЫПУСК 1,2,3 УДК	ПАСПОРТ лист 2

ВЫПУСК 3. ПРОТИВОПОЖАРНЫЕ ДВЕРИ МЕТАЛЛИЧЕСКИЕ

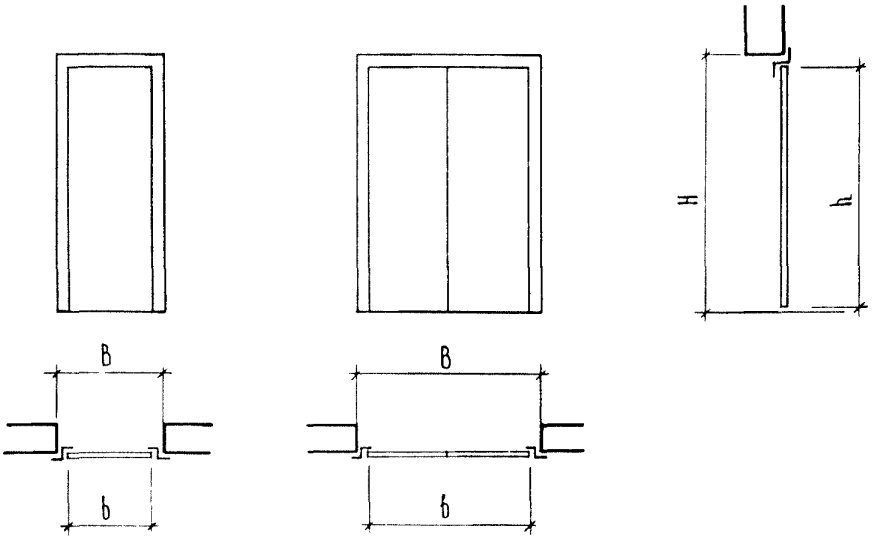

Марка	Дверь двупольная, мм				Расход материалов		Марка	Дверь однопольная, мм				Расход материалов	
	H	B	h	b	сталь кг	заполнитель м³		H	B	h	b	сталь кг	заполнитель м³
ДП3.01	2370	1910	2312	1864	185	0,25	ДП3.03	2370	1210	2312	1132	132	0,13
ДП3.02	2370	1510	2300	1464	140	0,18	ДП3.04	2370	1010	2300	932	120	0,12
ДП3.05	2370	1410	2300	1364	135	0,16	-	-	-	-	-	-	-
ДП3.08	2070	1910	2000	1864	165	0,20	ДП3.06	2070	1210	2000	1132	122	0,9
ДП3.09	2070	1510	2000	1464	145	0,16	ДП3.07	2070	1010	2000	932	110	0,10
ДП3.10	2070	1410	2000	1364	130	0,14	-	-	-	-	-	-	-

КРАТКАЯ ХАРАКТЕРИСТИКА И УКАЗАНИЯ ПО ПРИМЕНЕНИЮ

I. ВЫПУСК I содержит рабочие чертежи дверей деревянных 2-х типов конструкций.

I.I Двери ДП1.01-ДП1.10, состоящие из 2-х щитов столярной плиты (бруски которой пропитаны антипиренами) с прокладкой асбестового картона между ними. Щиты между собой соединены на гвоздях с двух сторон. Поверхности полотен облицованы строганым шпоном ценных пород дерева. Предел огнестойкости - 0,6 часа. Заполнитель - асбестовый картон.

I.2 Двери ДП1.11-ДП1.20, состоящие из 2-х щитов, собранных из досок, расположенных "вразбежку" и пропитанных антипиренами с прокладкой асбестового картона между ними. Щиты между собой соединены на гвоздях с двух сторон. Поверхности полотен облицованы клееной фанерой. Предел огнестойкости - I,5 часа. Заполнитель - асбестовый картон.

2. ВЫПУСК 2 содержит рабочие чертежи дверей деревянных, облицованных тонколистовой сталью 2-х типов конструкций.

2.I Двери с ДП2.01-ДП2.I0, состоящие из дверного полотна со сплошным заполнением по ГОСТ 6629-74.

2.2 Двери с ДП2.II-ДП2,20, состоящие из 2-х щитов, собранных из досок, расположенных "вразбежку". Щиты между собой соединены на гвоздях с двух сторон.

2.3 Поверхности полотен облицованы со всех сторон тонколистовой сталью по слою асбестового картона. Предел огнестойкости дверей - I,5 часа. Заполнитель - асбестовый картон.

3. ВЫПУСК 3 содержит рабочие чертежи дверей металлических, состоящих из металлического сварного каркаса и уплотнителя (заполнителя) - вспученного перлита - ГОСТ I6I36-70 или асбестовермикулитовой плиты - ГОСТ I3450-68. Поверхности полотен облицованы со всех сторон тонколистовой сталью. Предел огнестойкости - I,5 часа.

4. Отделка дверей выполняется по проекту.

ДОПОЛНИТЕЛЬНЫЕ ДАННЫЕ:

Проект разработан в соответствии с ГОСТ 6629-74 (Двери деревянные для жилых и общественных зданий) и СНиП П-А.5-70. (Противопожарные нормы проектирования зданий и сооружений.)

Объем проектных материалов - 362 форматки

Рабочие чертежи распространяет Центральный институт типового проектирования - I25878 ГСП, Москва А-445, Смольная 22

Инв. № I4720
Пасп.№ 036852

gost.e-ecolog.ru