СССР	СТРОИТЕЛЬНЫЙ КАТАЛОГ ЧАСТЬ 3 ТИПОВАЯ ДОКУМЕНТАЦИЯ НА КОНСТРУКЦИИ, ИЗДЕЛИЯ И УЗЛЫ ЗДАНИЙ И СООРУЖЕНИЙ	СТРОИТЕЛЬНЫЕ КОНСТРУКЦИИ И ИЗДЕЛИЯ Серия I.232.I-I0 Вып. I
ЦИТП	СБОРНЫЕ ЛЕГКОБЕТОННЫЕ ПАНЕЛИ НАРУЖНЫХ СТЕН ТРЕХСЛОЙНЫЕ ТОЛЩИНОЙ 400 мм НА ЖЕСТКИХ СВЯЗЯХ ДЛЯ ОБЩЕСТВЕННЫХ КАРКАСНЫХ ЗДАНИЙ, ВОЗВОДИМЫХ В I КЛИМАТИЧЕСКОМ РАЙОНЕ	УДК 69I.022-4I3 FEWI
ДЕКАБРЬ 1987		На 4-х листах На 7-и страницах Страница I

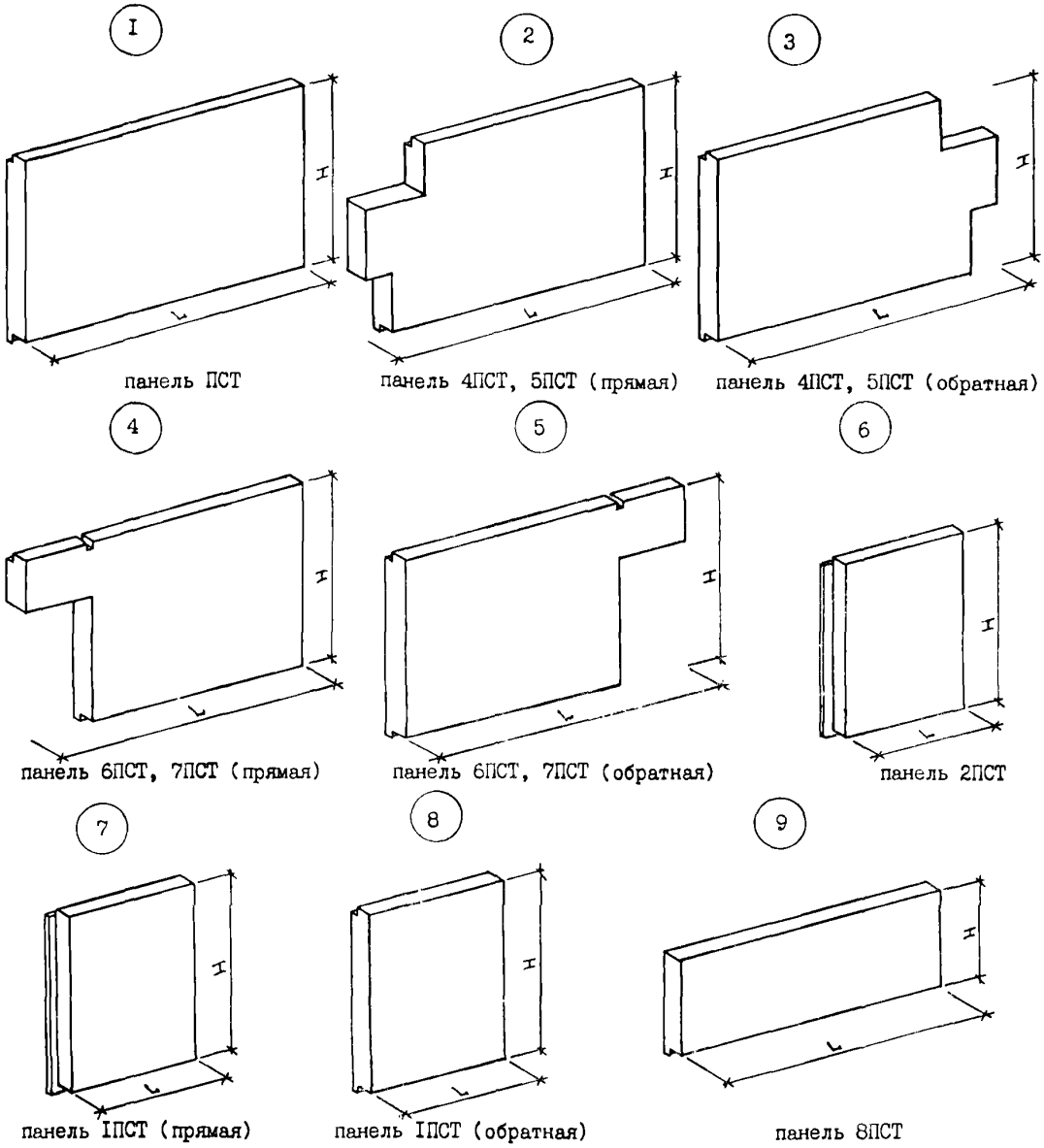

панель ПСТ

панель 4ПСТ, 5ПСТ (прямая)

панель 4ПСТ, 5ПСТ (обратная)

панель 6ПСТ, 7ПСТ (прямая)

панель 6ПСТ, 7ПСТ (обратная)

панель 2ПСТ

панель IПСТ (прямая)

панель IПСТ (обратная)

панель 8ПСТ

gost.e-ecolog.ru

СБОРНЫЕ ЛЕГКОБЕТОННЫЕ ПАНЕЛИ НАРУЖНЫХ СТЕН ТРЕХСЛОЙНЫЕ ТОЛЩИНОЙ 400 мм НА ЖЕСТКИХ СВЯЗЯХ ДЛЯ ОБЩЕСТВЕННЫХ КАРКАСНЫХ ЗДАНИЙ, ВОЗВОДИМЫХ В I КЛИМАТИЧЕСКОМ РАЙОНЕ

СТРОИТЕЛЬНЫЕ КОНСТРУКЦИИ И ИЗДЕЛИЯ
Серия I.232.I-I0вып.1

Лист I
Страница 2

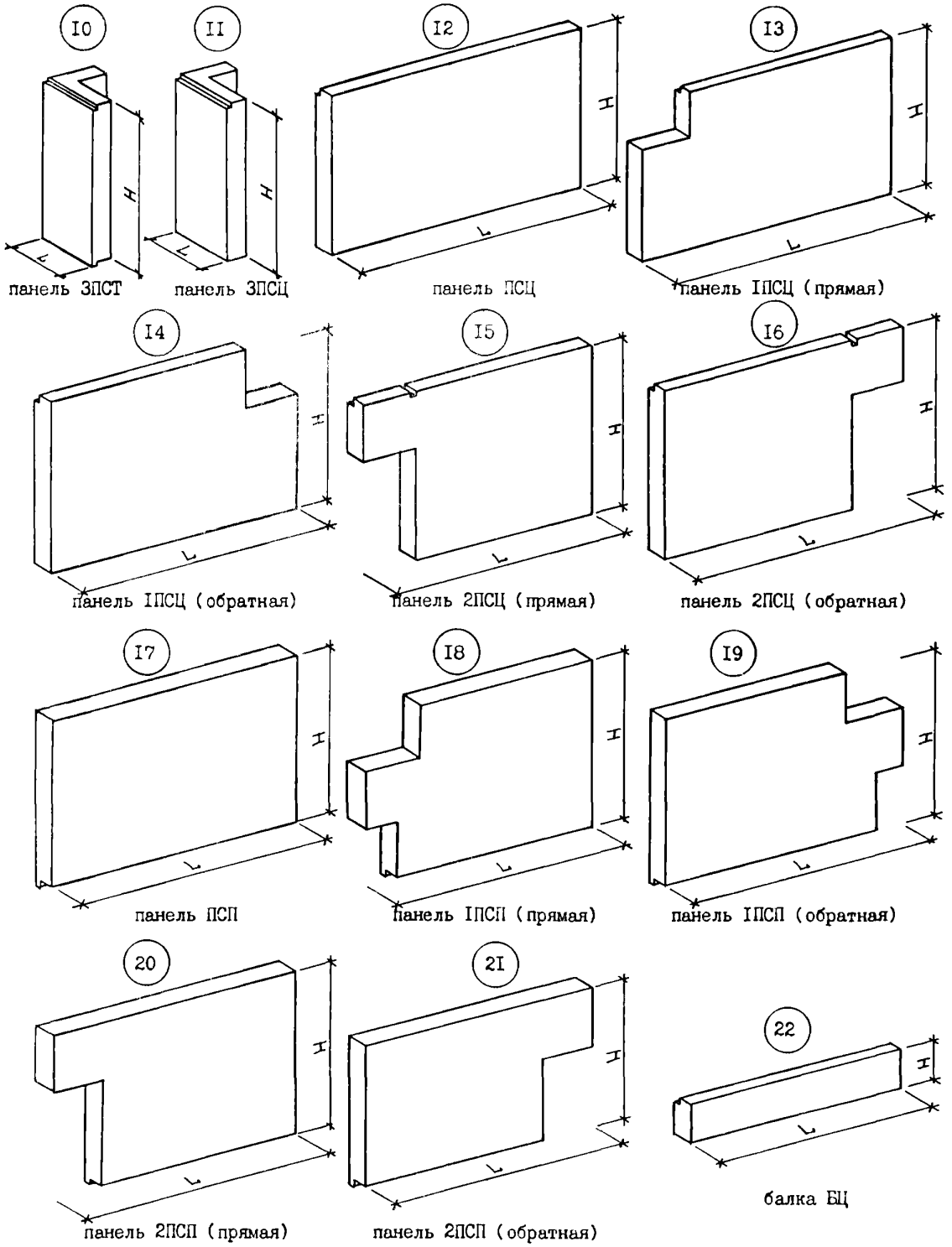

D1AA ТЕХНИЧЕСКАЯ ХАРАКТЕРИСТИКА

Бетон легкий класса по прочности на сжатие BI2,5, марки по средней плотности DI400.

Наружный защитно-декоративный слой – цементный раствор MI00.

Внутренний отделочный слой – цементный раствор MI00.

Теплоизоляционный слой – плиты из минеральной ваты марки MI75 со средней плотностью I75 кг/м^3.

Арматура из стали класса Ас-II, A-III и Вр-I, соответственно, ГОСТ 578I-82 и ГОСТ 6727-80

СБОРНЫЕ ЛЕГКОБЕТОННЫЕ ПАНЕЛИ НАРУЖНЫХ СТЕН ТРЕХСЛОЙНЫЕ ТОЛЩИНОЙ 400 мм НА ЖЕСТКИХ СВЯЗЯХ ДЛЯ ОБЩЕСТВЕННЫХ КАРКАСНЫХ ЗДАНИЙ, ВОЗВОДИМЫХ В I КЛИМАТИЧЕСКОМ РАЙОНЕ

Эскиз	Марка изделия	Размеры, мм		Расход материалов					Масса изделия, т
		L	H	Бетон, м³	Цем. раствор, м³	Минватные плиты, м³	Сталь, кг		
							натуральн.	привед. к кл. А-I	
I	ПСТ30.6.4-Л-	2980	585	0,42	0,05	0,22	I4,55	20,78	0,8I
	ПСТ30.9.4-Л-	2980	885	0,57	0,08	0,40	I6,79	24,0I	I,I3
	ПСТ30.I2.4-Л-	2980	II85	0,72	0,II	0,59	I9,49	27,93	I,44
	ПСТ30.I5.4-Л-	2980	I485	0,87	0,I3	0,77	22,I9	3I,85	I,76
	ПСТ30.I8.4-Л-	2980	I785	I,02	0,I6	0,95	25,83	36,90	2,08
	ПСТ60.6.4-Л-	5980	585	0,84	0,II	0,46	45,47	65,35	I,63
	ПСТ60.9.4-Л-	5980	885	I,I2	0,I6	0,83	42,04	60,33	2,24
	ПСТ60.I2.4-Л-	5980	II85	I,4I	0,2I	I,2I	49,I5	70,59	2,86
	ПСТ60.I5.4-Л-	5980	I485	I,70	0,27	I,59	57,34	82,I6	3,48
	ПСТ60.I8.4-Л-	5980	I785	I,99	0,32	I,96	64,45	92,42	4,I0
	ПСТ72.9.4-Л-	7I80	885	I,34	0,I9	I,0I	65,59	94,I3	2,69
	ПСТ72.I2.4-Л-	7I80	II85	I,68	0,26	I,47	78,24	II2,08	3,44
	ПСТ72.I5.4-Л-	7I80	I485	2,03	0,32	I,92	67,59	96,95	4,I6
	ПСТ72.I8.4-Л-	7I80	I785	2,37	0,38	2,38	77,38	II0,76	4,90
2	4ПСТ30.I5.4-Л-I.	2980	I485	0,89	0,I2	0,6I	I9,90	28,53	I,74
	4ПСТ30.I8.4-Л-I.	2980	I785	I,07	0,I5	0,75	23,34	33,30	2,II
	5ПСТ30.I5.4-Л-I.	2980	I485	0,88	0,I2	0,60	I9,66	28,I8	I,72
	5ПСТ30.I8.4-Л-I.	2980	I785	I,07	0,I5	0,74	23,07	32,9I	2,I0
	4ПСТ60.I5.4-Л-I.	5980	I485	I,72	0,25	I,43	53,68	76,87	3,46
	4ПСТ60.I8.4-Л-I.	5980	I785	2,04	0,3I	I,77	60,38	86,56	4,I3
	5ПСТ60.I5.4-Л-I.	5980	I485	I,7I	0,25	I,4I	53,3I	76,35	3,44
	5ПСТ60.I8.4-Л-I.	5980	I785	2,04	0,3I	I,75	59,98	85,98	4,I2
3	4ПСТ30.I5.4-Л-2.	2980	I485	0,88	0,I2	0,6I	I9,90	28,53	I,74
	4ПСТ30.I8.4-Л-2.	2980	I785	I,07	0,I5	0,75	23,34	33,30	2,II
	5ПСТ30.I5.4-Л-2.	2980	I485	0,88	0,I2	0,60	I9,66	28,I8	I,73
	5ПСТ30.I8.4-Л-2.	2980	I785	I,07	0,I5	0,74	23,07	32,9I	2,I0
	4ПСТ60.I5.4-Л-2.	5980	I485	I,72	0,26	I,43	53,68	76,87	3,46
	4ПСТ60.I8.4-Л-2.	5980	I785	2,04	0,3I	I,77	60,38	86,56	4,I3
	5ПСТ60.I5.4-Л-2.	5980	I485	I,7I	0,26	I,4I	53,3I	76,35	3,45
	5ПСТ60.I8.4-Л-2.	5980	I785	2,04	0,3I	I,75	59,98	85,98	4,I2
4	6ПСТ30.I5.4-Л-I.	2980	I485	0,82	0,I2	0,6I	2I,8I	3I,27	I,62
	6ПСТ30.I8.4-Л-I.	2980	I785	0,94	0,I4	0,75	25,03	35,7I	I,89
	7ПСТ30.I5.4-Л-I.	2980	I485	0,82	0,II	0,60	2I,57	30,92	I,6I
	7ПСТ30.I8.4-Л-I.	2980	I785	0,94	0,I4	0,74	24,76	35,33	I,87
	6ПСТ60.I5.4-Л-I.	5980	I485	I,65	0,25	I,43	55,58	79,6I	3,35
	6ПСТ60.I8.4-Л-I.	5980	I785	I,9I	0,30	I,77	62,08	88,98	3,9I
	7ПСТ60.I5.4-Л-I.	5980	I485	I,65	0,25	I,4I	55,22	79,08	3,33
	7ПСТ60.I8.4-Л-I.	5980	I785	I,9I	0,30	I,75	6I,67	88,40	3,89
5	6ПСТ30.I5.4-Л-2.	2980	I485	0,82	0,I2	0,6I	2I,8I	3I,27	I,62
	6ПСТ30.I8.4-Л-2.	2980	I785	0,94	0,I4	0,75	25,03	35,7I	I,89
	7ПСТ30.I5.4-Л-2.	2980	I485	0,82	0,II	0,60	2I,57	30,92	I,6I
	7ПСТ30.I8.4-Л-2.	2980	I785	0,94	0,I4	0,74	24,76	35,33	I,87
	6ПСТ60.I5.4-Л-2.	5980	I485	I,65	0,25	I,43	55,58	79,6I	3,35
	6ПСТ60.I8.4-Л-2.	5980	I785	I,9I	0,30	I,77	62,08	88,98	3,9I
	7ПСТ60.I5.4-Л-2.	5980	I485	I,65	0,25	I,4I	55,22	79,08	3,33
	7ПСТ60.I8.4-Л-2.	5980	I785	I,9I	0,30	I,75	6I,67	88,40	3,89
6	2ПСТ6.I2.4-Л-	580	II85	I,I8	0,02	0,09	4,58	6,53	0,34
	2ПСТ6.I5.4-Л-	580	I485	0,2I	0,03	0,I2	5,27	7,55	0,4I
	2ПСТ6.I8.4-Л-	580	I785	0,25	0,04	0,I5	5,96	8,56	0,49
	2ПСТ6.2I.4-Л-	580	2085	0,29	0,04	0,I7	6,65	9,58	0,57
	2ПСТ9.I2.4-Л-	880	II85	0,24	0,03	0,I5	5,99	8,60	0,48

СБОРНЫЕ ЛЕГКОБЕТОННЫЕ ПАНЕЛИ НАРУЖНЫХ СТЕН ТРЕХСЛОЙНЫЕ ТОЛЩИНОЙ 400 мм НА ЖЕСТКИХ СВЯЗЯХ ДЛЯ ОБЩЕСТВЕННЫХ КАРКАСНЫХ ЗДАНИЙ, ВОЗВОДИМЫХ В I КЛИМАТИЧЕСКОМ РАЙОНЕ

СТРОИТЕЛЬНЫЕ КОНСТРУКЦИИ И ИЗДЕЛИЯ Серия I.232.I-I0вып.1

Продолжение

Эскиз	Марка изделия	Размеры, мм		Расход материалов					Масса изделия, т
		L	H	Бетон, м³	Цем. раствор, м³	Минватные плиты, м³	Сталь, кг		
							натуральн.	привед. к кл.А-I	
6	2ПСТ9.I5.4-Л-	880	I485	0,30	0,04	0,20	6,84	9,86	0,58
	2ПСТ9.I8.4-Л-	880	I785	0,35	0,05	0,25	7,70	II,I2	0,69
	2ПСТ9.2I.4-Л-	880	2085	0,40	0,06	0,30	7,55	I0,90	0,79
	2ПСТI2.I2.4-Л-	II80	II85	0,3I	0,04	0,22	8,25	II,73	0,6I
	2ПСТI2.I5.4-Л-	II80	I485	0,38	0,06	0,28	9,28	I3,23	0,75
	2ПСТI2.I8.4-Л-	II80	I785	0,44	0,07	0,35	9,04	I2,89	0,89
	2ПСТI2.2I.4-Л-	II80	2085	0,5I	0,08	0,42	I0,07	I4,40	I,02
	2ПСТI5.I2.4-Л-	I480	II85	0,38	0,06	0,28	9,83	I4,04	0,75
	2ПСТI5.I5.4-Л-	I480	I485	0,46	0,07	0,37	9,5I	I3,57	0,92
	2ПСТI5.I8.4-Л-	I480	I785	0,54	0,08	0,45	I0,70	I5,32	I,08
	2ПСТI5.2I.4-Л-	I480	2085	0,62	0,I0	0,54	II,89	I7,08	I,25
	2ПСТ24.6.4-Л-	2380	585	0,35	0,04	0,I7	II,75	I6,88	0,66
7	IПСТ6.I2.4-Л-I.	580	II85	0,I7	0,02	0,09	4,54	6,47	0,33
	IПСТ6.I5.4-Л-I.	580	I485	0,2I	0,03	0,I2	5,22	7,47	0,40
	IПСТ6.I8.4-Л-I.	580	I785	0,25	0,03	0,I5	5,90	8,48	0,48
	IПСТ6.2I.4-Л-I.	580	2085	0,28	0,04	0,I7	6,59	9,48	0,55
	IПСТI2.I2.4-Л-I.	II80	II85	0,3I	0,04	0,22	7,79	II,05	0,60
	IПСТI2.I5.4-Л-I.	II80	I485	0,37	0,05	0,28	8,8I	I2,55	0,74
	IПСТI2.I8.4-Л-I.	II80	I785	0,44	0,07	0,35	9,83	I4,04	0,87
	IПСТI2.2I.4-Л-I.	II80	2085	0,50	0,08	0,42	I0,84	I5,54	I,0I
8	IПСТ6.I2.4-Л-2.	580	II85	0,I7	0,02	0,09	5,3I	7,4I	0,33
	IПСТ6.I5.4-Л-2.	580	I485	0,2I	0,03	0,I2	6,00	8,4I	0,40
	IПСТ6.I8.4-Л-2.	580	I785	0,25	0,03	0,I5	6,68	9,42	0,48
	IПСТ6.2I.4-Л-2.	580	2085	0,28	0,04	0,I7	7,36	I0,42	0,55
	IПСТI2.I2.4-Л-2.	II80	II85	0,3I	0,04	0,22	7,79	II,05	0,60
	IПСТI2.I5.4-Л-2.	II80	I485	0,37	0,05	0,28	8,8I	I2,55	0,74
	IПСТI2.I8.4-Л-2.	II80	I785	0,44	0,07	0,35	9,83	I4,04	0,87
	IПСТI2.2I.4-Л-2.	II80	2085	0,50	0,08	0,42	I0,84	I5,54	I,0I
7	IПСТI2.6.4-Л-I.	II80	585	0,I8	0,02	0,08	7,20	I0,I8	0,34
8	IПСТI2.6.4-Л-2.	II80	585	0,I8	0,02	0,08	7,20	I0,I8	0,34
9	8ПСТ30.6.4-Л-	2980	585	0,44	0,06	0,22	I4,90	2I,20	0,84
	8ПСТ60.6.4-Л-	5980	585	0,86	0,II	0,46	60,22	86,27	I,69
I0	3ПСТ56.60.40-Л-	560	585	0,I5	0,02	0,00	2,5I	3,50	0,27
	3ПСТ56.90.40-Л-	560	885	0,23	0,02	0,00	3,30	4,66	0,4I
	3ПСТ56.I20.40-Л-	560	II85	0,3I	0,03	0,00	3,84	5,44	0,55
	3ПСТ56.I50.40-Л-	560	I485	0,39	0,04	0,00	4,64	6,60	0,68
	3ПСТ56.I80.40-Л-	560	I785	0,47	0,05	0,00	5,I7	7,38	0,82
	3ПСТ6I.60.40-Л-	6I0	585	0,I7	0,02	0,00	2,59	3,62	0,3I
	3ПСТ6I.90.40-Л-	6I0	885	0,26	0,03	0,00	3,42	4,83	0,46
	3ПСТ6I.I20.40-Л-	6I0	II85	0,35	0,04	0,00	3,97	5,63	0,62
	3ПСТ6I.I50.40-Л-	6I0	I485	0,44	0,05	0,00	4,80	6,85	0,78
	3ПСТ6I.I80.40-Л-	6I0	I785	0,53	0,06	0,00	5,35	7,65	0,94
I2	ПСЦ30.2I.4-Л-	2980	2070	2,I8	0,28	0,00	30,45	43,I2	3,95
	ПСЦ36.2I.4-Л-	3580	2070	2,6I	0,33	0,00	37,39	52,79	4,74
	ПСЦ60.2I.4-Л-	5980	2070	4,37	0,56	0,00	6I,I8	86,06	7,92
	ПСЦ30.33.4-Л-	2980	3270	3,45	0,44	0,00	68,I6	96,48	6,27
	ПСЦ36.33.4-Л-	3580	3270	4,I4	0,53	0,00	84,I2	II8,8I	7,53
I3	IПСЦ30.2I.4-Л-I.	2980	2070	2,07	0,26	0,00	29,87	42,29	3,75
	IПСТ30.33.4-Л-I.	2980	3270	3,34	0,43	0,00	69,20	97,99	6,07

СБОРНЫЕ ЛЕГКОБЕТОННЫЕ ПАНЕЛИ НАРУЖНЫХ СТЕН ТРЕХСЛОЙНЫЕ ТОЛЩИНОЙ 400 мм НА ЖЕСТКИХ СВЯЗЯХ ДЛЯ ОБЩЕСТВЕННЫХ КАРКАСНЫХ ЗДАНИЙ, ВОЗВОДИМЫХ В I КЛИМАТИЧЕСКОМ РАЙОНЕ

СТРОИТЕЛЬНЫЕ КОНСТРУКЦИИ И ИЗДЕЛИЯ Серия I.232.I-IOвып.1

Продолжение

Эскиз	Марка изделия	Размеры, мм		Расход материалов					Масса изделия, т
		L	H	Бетон, м³	Цем. раствор, м³	Минватные плиты, м³	Сталь, кг		
							натуральн.	привед. к кл.А-I	
I3	IПСЦ60.2I.4-Л-I.	5980	2070	4,26	0,54	0,00	60,59	85,23	7,72
I4	IПСЦ30.2I.4-Л-2.	2980	2070	2,07	0,26	0,00	29,87	42,29	3,75
	IПСЦ30.33.4-Л-2.	2980	3270	3,34	0,43	0,00	69,20	97,99	6,07
	IПСЦ60.2I.4-Л-2.	5980	2070	4,26	0,54	0,00	60,59	85,23	7,72
I5	2ПСЦ30.2I.4-Л-I.	2980	2070	I,84	0,23	0,00	28,05	39,65	3,34
	2ПСЦ30.33.4-Л-I.	2980	3270	2,85	0,36	0,00	57,99	82,26	5,I8
	2ПСЦ60.2I.4-Л-I.	5980	2070	4,03	0,52	0,00	58,78	82,59	7,32
I6	2ПСЦ30.2I.4-Л-2.	2980	2070	I,84	0,24	0,00	28,05	39,65	3,34
	2ПСЦ30.33.4-Л-2.	2980	3270	2,85	0,36	0,00	57,99	82,26	5,I8
	2ПСЦ60.2I.4-Л-2.	5980	2070	4,03	0,52	0,00	58,78	82,59	7,32
II	3ПСЦ56.2I0.40-Л-	560	2070	0,5I	0,08	0,00	6,30	8,93	0,95
	3ПСЦ56.330.40-Л-	560	3270	0,8I	0,I3	0,00	9,23	I3,20	I,5I
	3ПСЦ6I.2I0.40-Л-	6I0	2070	0,59	0,09	0,00	6,52	9,25	I,09
	3ПСЦ6I.330.40-Л-	6I0	3270	0,93	0,I4	0,00	9,56	I3,69	I,72
I7	ПСП30.I5.4-Л-	2980	I485	I,20	0,I4	0,46	2I,98	3I,39	2,22
	ПСП30.I8.4-Л-	2980	I785	I,53	0,I6	0,46	24,69	35,3I	2,79
	ПСП60.I5.4-Л-	5980	I485	2,37	0,27	0,94	56,8I	80,99	4,43
	ПСП60.I8.4-Л-	5980	I785	3,03	0,33	0,94	65,68	93,39	5,58
	ПСП72.I5.4-Л-	7I80	I485	2,84	0,33	0,I4	68,32	97,I9	5,I4
I8	IПСП30.I5.4-Л-I.	2980	I485	I,I4	0,I2	0,35	I9,90	28,38	2,09
	IПСП30.I8.4-Л-I.	2980	I785	I,47	0,I5	0,35	22,38	3I,98	2,66
	IПСП60.I5.4-Л-I.	5980	I485	2,3I	0,26	0,84	5I,83	74,I4	4,30
	IПСП60.I8.4-Л-I.	5980	I785	2,98	0,3I	0,84	6I,67	87,6I	5,45
I9	IПСП30.I5.4-Л-2.	2980	I485	I,I4	0,I2	0,35	I9,90	28,38	2,09
	IПСП30.I8.4-Л-2.	2980	I785	I,47	0,I5	0,35	22,38	3I,98	2,66
	IПСП60.I5.4-Л-2.	5980	I485	2,3I	0,26	0,84	5I,83	74,I4	4,30
	IПСП60.I8.4-Л-2.	5980	I785	2,98	0,3I	0,84	6I,67	87,6I	5,45
20	2ПСП30.I5.4-Л-I.	2980	I485	I,07	0,I2	0,35	2I,50	30,67	I,98
	2ПСП30.I8.4-Л-I.	2980	I785	I,33	0,I4	0,35	23,76	33,95	2,43
	2ПСП60.I5.4-Л-I.	5980	I485	2,25	0,25	0,84	53,42	76,43	4,I9
	2ПСП60.I8.4-Л-I.	5980	I785	2,84	0,30	0,84	6I,28	87,44	5,2I
2I	2ПСП30.I5.4-Л-2.	2980	I485	I,07	0,I2	0,35	2I,50	30,67	I,98
	2ПСП30.I8.4-Л-2.	2980	I785	I,33	0,I4	0,35	23,76	33,95	2,43
	2ПСП60.I5.4-Л-2.	5980	I485	2,25	0,25	0,84	53,42	76,43	4,I9
	2ПСП60.I8.4-Л-2.	5980	I785	2,84	0,30	0,84	6I,28	87,44	5,22
22	БЦ30.5.4-Л-	2980	460	0,54	0,00	0,00	8,85	I2,50	0,86
	БЦ36.5.4-Л-	3580	460	0,65	0,00	0,00	I3,53	I9,2I	I,03
	БЦ60.5.4-Л-	5980	460	I,08	0,00	0,00	35,85	5I,2I	I,73

С2ВА УКАЗАНИЯ ПО ПРИМЕНЕНИЮ

Выпуск I серии I.232.I-IO содержит рабочие чертежи трехслойных панелей из легкого бетона на жестких связях с эффективным утеплителем.

Общие указания по применению и расчету панелей приведены в выпуске 0.

Панель представляет собой конструкцию сплошного сечения, имеющую три основных слоя: наружный и внутренний армированные бетонные слои и теплоизоляционный слой, расположенный между ними. Соединение наружного и внутреннего слоев выполняется жесткими связями в виде армированных бетонных ребер.

Предел огнестойкости панелей равен 0,25 часа.

J30B СКОРОСТНОЙ НАПОР ВЕТРА – $\frac{55\ кгс/м^2}{0,55\ кПа}$

N1BD РАСЧЁТНАЯ ТЕМПЕРАТУРА НАРУЖНОГО ВОЗДУХА – минус 58°С

G2EE ИНЖЕНЕРНО-ГЕОЛОГИЧЕСКИЕ УСЛОВИЯ – обычные и вечномерзлые грунты основания, используемые по принципам I и II

G2BQ СТЕПЕНЬ АГРЕССИВНОСТИ СРЕДЫ – неагрессивная

Д О П О Л Н И Т Е Л Ь Н Ы Е Д А Н Н Ы Е

Расшифровка марок панелей.

Марки панелей состоят из буквенно-цифровых индексов, образующих три группы обозначений. Группы разделяются между собой дефисом.

Первая группа содержит обозначение типа панели и ее номинальные габаритные размеры. Для обозначения типа панелей использованы следующие буквенно-цифровые индексы:

ПСТ – панель рядовая;
1ПСТ – панель простеночная односторонняя;
2ПСТ – панель простеночная двусторонняя;
3ПСТ – панель угловая для наружных углов зданий;
4ПСТ – панель угловая нижняя для внутренних углов зданий с колоннами сечением 300Х300 мм;
5ПСТ – панель угловая нижняя для внутренних углов зданий с колоннами сечением 400Х400 мм;
6ПСТ – панель угловая верхняя для внутренних углов зданий с колоннами сечением 300Х300 мм;
7ПСТ – панель угловая верхняя для внутренних углов зданий с колоннами сечением 400Х400 мм;
8ПСТ – панель подкарнизная;
ПСЦ – панель цокольная рядовая;
1ПСЦ – панель цокольная угловая нижняя для внутренних углов зданий;
2ПСЦ – панель цокольная угловая верхняя для внутренних углов зданий;
3ПСЦ – панель цокольная угловая для наружных углов зданий;
ПСП – панель парапетная рядовая;
1ПСП – панель парапетная угловая нижняя для внутренних углов зданий;
2ПСП – панель парапетная угловая верхняя для внутренних углов зданий;
БЦ – балка цокольная.

Номинальные габаритные размеры, обозначающие соответственно длину, высоту и толщину, даны для панелей типа ПСТ, 1ПСТ, 2ПСТ, 4ПСТ, 5ПСТ, 6ПСТ, 7ПСТ, 8ПСТ, ПСЦ, 1ПСЦ, 2ПСЦ, ПСП, 1ПСП, 2ПСП в дециметрах (округленно до 0,1), а для панелей типа 3ПСТ и 3ПСЦ в сантиметрах.

Вторая группа обозначает вид бетона:

Л – легкий бетон.

Третья группа содержит характеристику конструктивных особенностей панели и может состоять из одной или двух цифровых подгрупп. В панелях типа ПСТ, 1ПСТ, 2ПСТ, 3ПСТ, 8ПСТ, ПСЦ, 3ПСЦ, ПСП присутствует только одна подгруппа, означающая расположение закладных изделий. В панелях типа 4ПСТ, 5ПСТ, 6ПСТ, 7ПСТ, 1ПСЦ, 2ПСЦ, 1ПСП, 2ПСП присутствуют две подгруппы. Первая подгруппа обозначает:

1 – панель прямая;
2 – панель обратная.

Вторая подгруппа обозначает расположение закладных изделий.

Настоящий выпуск рассматривать совместно с выпуском 2 "Арматурные и закладные изделия. Рабочие чертежи".

СБОРНЫЕ ЛЕГКОБЕТОННЫЕ ПАНЕЛИ НАРУЖНЫХ СТЕН ТРЕХСЛОЙНЫЕ ТОЛЩИНОЙ 400 мм НА ЖЕСТКИХ СВЯЗЯХ ДЛЯ ОБЩЕСТВЕННЫХ КАРКАСНЫХ ЗДАНИЙ, ВОЗВОДИМЫХ В I КЛИМАТИЧЕСКОМ РАЙОНЕ	СТРОИТЕЛЬНЫЕ КОНСТРУКЦИИ И ИЗДЕЛИЯ Серия I.232.I-I0вып.1	Лист 4 Страница 7

В7ЕА СОСТАВ ПРОЕКТНОЙ ДОКУМЕНТАЦИИ

Выпуск I - Панели. Рабочие чертежи.

Объем проектных материалов, приведенных к формату А4, - 240 форматок.

В7ВА	АВТОР ПРОЕКТА	КиевЗНИИЭП, 252I33, Киев. I33, бульвар Леси Украинки, 26 с участием ЛенЗНИИЭП
В7НА	УТВЕРЖДЕНИЕ	Утверждены Госгражданстроем, приказ от I7.07.87 № 223 Введены в действие с 0I.09.87.
В7КА	ПОСТАВЩИК	ЦИТП, I25878, ГСП, Москва, А-445, ул. Смольная, 22

Инв. № 22378
Катал.л.№ 058593

Л.Д.Малачевский
проекта
Л.Г.Дмитриев
института

gost.e-ecolog.ru