СССР	СТРОИТЕЛЬНЫЙ КАТАЛОГ ЧАСТЬ 3 ТИПОВАЯ ДОКУМЕНТАЦИЯ НА КОНСТРУКЦИИ, ИЗДЕЛИЯ И УЗЛЫ ЗДАНИЙ И СООРУЖЕНИЙ	СТРОИТЕЛЬНЫЕ КОНСТРУКЦИИ И ИЗДЕЛИЯ Серия I.232.I-7 Вып. I-I УДК 691.022-413:691.327:666.973
ЦИТП	СБОРНЫЕ ЛЕГКОБЕТОННЫЕ ПАНЕЛИ НАРУЖНЫХ СТЕН ТРЕХСЛОЙНЫЕ НА ЖЕСТКИХ СВЯЗЯХ ДЛЯ ОБЩЕСТВЕННЫХ МНОГОЭТАЖНЫХ КАРКАСНЫХ ЗДАНИЙ	MJCW
ОКТЯБРЬ 1985		На 6-и листах На I2-и страницах Страница I

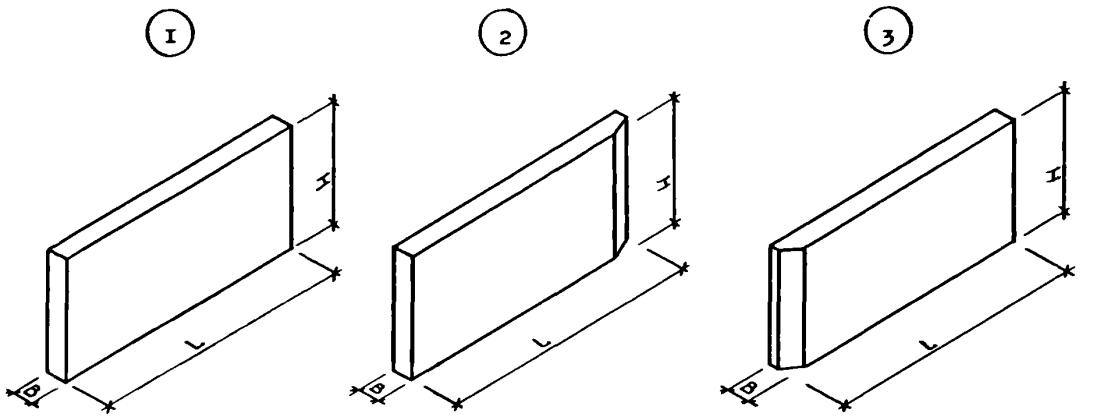

панель рядовая

панель рядовая для внутренних углов зданий

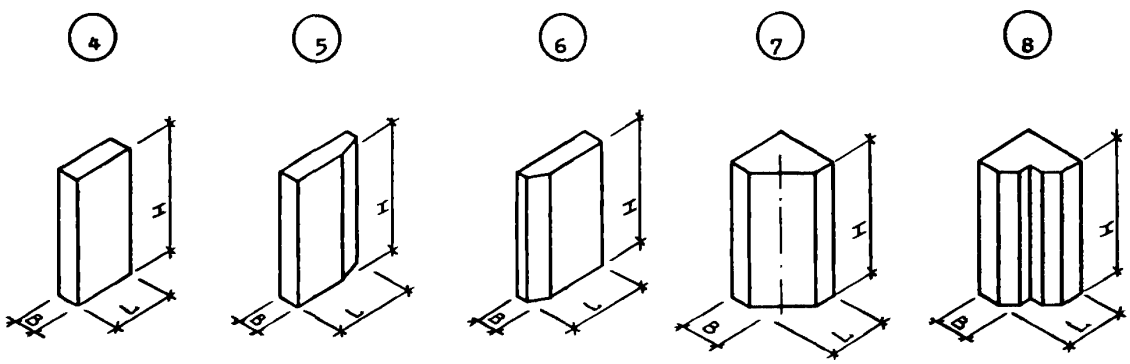

панель простеночная

панель угловая для внутренних углов зданий

панель угловая для наружных углов зданий

D1AA ТЕХНИЧЕСКАЯ ХАРАКТЕРИСТИКА

Бетон легкий на пористых заполнителях марки по прочности на сжатие М150, марки по средней плотности Пл1600.

Наружный защитно-декоративный слой – цементный раствор М100.

Внутренний отделочный слой – цементный раствор М100.

Теплоизоляционный слой – плиты из минеральной ваты марки М175 со средней плотностью 175 кг/м^3.

Арматура из стали класса А-I, Ас-II, А-III, Вр-I.

gost.e-ecolog.ru

СБОРНЫЕ ЛЕГКОБЕТОННЫЕ ПАНЕЛИ НАРУЖНЫХ СТЕН ТРЁХСЛОЙНЫЕ НА ЖЁСТКИХ СВЯЗЯХ ДЛЯ ОБЩЕСТВЕННЫХ МНОГОЭТАЖНЫХ КАРКАСНЫХ ЗДАНИЙ

Эскиз	Марка изделия	Размеры, мм			Расход материалов					Масса изделия, т
		L	H	B	Бетон, м³	Цем. раствор, м³	Минватные плиты, м³	Сталь, кг		
								натуральн.	привед. к кл.А-I	
	ПСТ 30.6.2,5-2.Л-	2980	585	250	0,29	0,05	0,09	I0,35	I4,44	0,66
	ПСТ 30.6.3,0-2.Л-			300	0,3I	0,05	0,I6	I0,59	I4,79	0,7I
	ПСТ 30.6.3,5-2.Л-			350	0,33	0,05	0,23	I0,83	I5,I3	0,75
	ПСТ 30.9.2,5-2.Л-		885	250	0,43	0,08	0,I5	I2,34	I7,32	0,98
	ПСТ 30.9.3,0-2.Л-			300	0,45	0,08	0,26	I2,59	I7,68	I,04
	ПСТ 30.9.3,5-2.Л-			350	0,47	0,08	0,37	I2,85	I8,05	I,I0
	ПСТ 30.I2.2,5-2.Л-		II85	250	0,57	0,II	0,2I	I4,80	20,88	I,30
	ПСТ 30.I2.3,0-2.Л-			300	0,59	0,II	0,36	I5,06	2I,26	I,37
	ПСТ 30.I2.3,5-2.Л-			350	0,62	0,II	0,5I	I5,33	2I,93	I,45
	ПСТ 30.I3.2,5-2.Л-		I285	250	0,6I	0,I2	0,23	I5,I6	2I,4I	I,40
	ПСТ 30.I3.3,0-2.Л-			300	0,64	0,I2	0,40	I5,43	22,07	I,48
	ПСТ 30.I3.3,5-2.Л-			350	0,67	0,I2	0,56	I5,69	22,46	I,56
	ПСТ 30.I5.2,5-2.Л-		I485	250	0,7I	0,I3	0,26	I8,47	26,50	I,63
	ПСТ 30.I5.3,0-2.Л-			300	0,75	0,I3	0,45	I8,84	27,04	I,73
	ПСТ 30.I5.3,5-2.Л-			350	0,79	0,I3	0,63	20,08	28,I6	I,83
	ПСТ 30.I8.2,5-2.Л-		I785	250	0,85	0,I6	0,32	2I,77	30,63	I,95
	ПСТ 30.I8.3,0-2.Л-			300	0,89	0,I6	0,55	22,I6	3I,I9	2,07
	ПСТ 30.I8.3,5-2.Л-			350	0,93	0,I6	0,77	22,56	3I,76	2,I8
	ПСТ 30.2I.2,5-2.Л-		2085	250	0,99	0,I9	0,38	24,23	34,64	2,27
	ПСТ 30.2I.3,0-2.Л-			300	I,03	0,I9	0,65	24,63	35,22	2,40
	ПСТ 30.2I.3,5-2.Л-			350	I,08	0,I9	0,9I	25,04	35,82	2,53
(I)	ПСТ 60.6.2,5-2.Л-	5980	585	250	0,57	0,II	0,20	42,70	60,89	I,33
	ПСТ 60.6.3,0-2.Л-			300	0,6I	0,II	0,34	43,I3	6I,5I	I,42
	ПСТ 60.6.3,5-2.Л-			350	0,64	0,II	0,48	43,57	62,42	I,5I
	ПСТ 60.9.2,5-2.Л-		885	250	0,85	0,I6	0,32	3I,9I	45,I4	I,95
	ПСТ 60.9.3,0-2.Л-			300	0,89	0,I6	0,54	32,36	45,80	2,07
	ПСТ 60.9.3,5-2.Л-			350	0,93	0,I6	0,77	32,83	46,47	2,I8
	ПСТ 60.I2.2,5-I.Л-		II85	250	I,I2	0,2I	0,44	28,40	40,66	2,58
	ПСТ 60.I2.2,5-2.Л-			250	I,I2	0,2I	0,44	38,69	55,38	2,59
	ПСТ 60.I2.3,0-I.Л-			300	I,I7	0,2I	0,75	28,87	4I,35	2,72
	ПСТ 60.I2.3,0-2.Л-			300	I,I7	0,2I	0,75	39,I6	56,06	2,73
	ПСТ 60.I2.3,5-2.Л-			350	I,2I	0,2I	I,06	29,36	42,06	2,86
	ПСТ 60.I3.2,5-I.Л-		I285	250	I,2I	0,23	0,48	29,07	4I,65	2,79
	ПСТ 60.I3.2,5-2.Л-			250	I,2I	0,23	0,48	39,36	56,36	2,80
	ПСТ 60.I3.3,0-I.Л-			300	I,26	0,23	0,82	30,94	44,03	2,94
	ПСТ 60.I3.3,0-2.Л-			300	I,26	0,23	0,82	4I,23	58,74	2,95
	ПСТ 60.I3.3,5-2.Л-			350	I,30	0,23	I,I6	3I,43	44,74	3,08
	ПСТ 60.I5.2,5-I.Л-		I485	250	I,42	0,27	0,54	36,94	52,75	3,25
	ПСТ 60.I5.2,5-2.Л-			250	I,42	0,27	0,54	49,28	70,4I	3,26
	ПСТ 60.I5.3,0-I.Л-			300	I,48	0,27	0,92	37,65	53,78	3,43
	ПСТ 60.I5.3.0-2.Л-			300	I,48	0,27	0,92	49,99	7I,43	3,45
	ПСТ 60.I5.3,5-2.Л-			350	I,54	0,27	I,30	38,33	54,78	3,62
	ПСТ 60.I8.2,5-I.Л-		I785	250	I,69	0,32	0,66	57,57	82,0I	3,90
	ПСТ 60.I8.2,5-2.Л-			250	I,69	0,32	0,66	76,09	I08,49	3,92
	ПСТ 60.I8.3,0-I.Л-			300	I,76	0,32	I,I3	43,89	62,46	4,09
	ПСТ 60.I8.3,0-2.Л-			300	I,76	0,32	I,I3	58,29	83,06	4,II
	ПСТ 60.I8.3,5-2.Л-			350	I,82	0,32	I,60	59,02	84,II	4,32
	ПСТ 60.2I.2,5-I.Л-		2085	250	I,97	0,37	0,78	64,35	9I,79	4,53
	ПСТ 60.2I.2,5-2.Л-			250	I,97	0,37	0,78	85,52	I22,06	4,55
	ПСТ 60.2I.3,0-2.Л-			300	2,04	0,37	I,33	65,I0	92,87	4,77
	ПСТ 60.2I.3,5-2.Л-			350	2,I0	0,37	I,89	67,76	96,27	5,00

СБОРНЫЕ ЛЕГКОБЕТОННЫЕ ПАНЕЛИ НАРУЖНЫХ СТЕН ТРЕХСЛОЙНЫЕ НА ЖЕСТКИХ СВЯЗЯХ ДЛЯ ОБЩЕСТВЕННЫХ МНОГОЭТАЖНЫХ КАРКАСНЫХ ЗДАНИЙ

Продолжение

Эскиз	Марка изделия	Размеры, мм			Расход материалов					Масса изделия, т
		L	H	B	Бетон, м³	Цем. раствор, м³	Минватные плиты, м³	Сталь, кг		
								натуральн.	привед. к кл.А-I	
(I)	ПСТ 72.9.2,5-2.Л-	7180	885	250	I,02	0,I9	0,38	50,35	72,04	2,35
	ПСТ 72.9.3,0-2.Л-			300	I,06	0,I9	0,66	50,87	72,8I	2,49
	ПСТ 72.9.3,5-2.Л-			350	I,I0	0,I9	0,93	5I,42	73,60	2,62
	ПСТ 72.I2.2,5-I.Л-		II85	250	I,34	0,26	0,53	47,06	67,I4	3,I0
	ПСТ 72.I2.2,5-2.Л-			250	I,34	0,26	0,53	62,95	89,86	3,I2
	ПСТ 72.I2.3,0-2.Л-			300	I,39	0,26	0,9I	47,64	67,98	3,26
	ПСТ 72.I2.3,5-2.Л-			350	I,44	0,26	I,28	48,20	68,79	3,42
	ПСТ 72.I3.2,5-I.Л-		I285	250	I,45	0,28	0,58	47,84	68,28	3,35
	ПСТ 72.I3.2,5-2.Л-			250	I,45	0,28	0,58	63,73	9I,0I	3,37
	ПСТ 72.I3.3,0-2.Л-			300	I,50	0,28	0,99	48,42	69,I2	3,52
	ПСТ 72.I3.3,5-2.Л-			350	I,55	0,28	I,40	48,98	69,94	3,70
	ПСТ 72.I5.2,5-I.Л-		I485	250	I,70	0,32	0,65	59,57	84,90	3,9I
	ПСТ 72.I5.2,5-2.Л-			250	I,70	0,32	0,65	78,64	II2,I8	3,93
	ПСТ 72.I5.3,0-I.Л-			300	I,77	0,32	I,II	60,38	86,09	4,I2
	ПСТ 72.I5.3,0-2.Л-			300	I,77	0,32	I,II	79,45	II3,36	4,I4
	ПСТ 72.I5.3,5-2.Л-			350	I,84	0,32	I,58	6I,20	87,27	4,34
	ПСТ 72.I8.2,5-I.Л-		I785	250	2,03	0,38	0,79	67,63	96,53	4,67
	ПСТ 72.I8.2,5-2.Л-			250	2,03	0,38	0,79	89,88	I28,35	4,69
	ПСТ 72.I8.3,0-I.Л-			300	2,I0	0,38	I,36	70,36	I00,04	4,92
	ПСТ 72.I8.3,0-2.Л-			300	2,I0	0,38	I,36	92,6I	I3I,86	4,94
	ПСТ 72.I8.3,5-I.Л-			350	2,I7	0,38	I,93	7I,22	I0I,28	5,I6
	ПСТ 72.I8.3,5-2.Л-			350	2,I7	0,38	I,93	93,47	I33,09	5,I8
	ПСТ 72.2I.2,5-2.Л-		2085	250	2,35	0,45	0,94	I03,00	I46,80	5,46
	ПСТ 72.2I.3,0-I.Л-			300	2,43	0,45	I,6I	78,45	III,70	5,7I
	ПСТ 72.2I.3,0-2.Л-			300	2,43	0,45	I,6I	I03,87	I48,06	5,73
	ПСТ 72.2I.3,5-I.Л-			350	2,5I	0,45	2,28	79,32	II2,96	5,98
	ПСТ 72.2I.3,5-2.Л-			350	2,5I	0,45	2,28	I04,75	I49,32	6,00
	ПСТ 90.I2.2,5-I.Л-	8980	II85	250	I,68	0,32	0,67	I02,55	I46,45	3,9I
	ПСТ 90.I2.2,5-2.Л-			250	I,68	0,32	0,67	I3I,27	I87,53	3,94
	ПСТ 90.I2.3,0-2.Л-			300	I,73	0,32	I,I4	I03,22	I47,42	4,II
	ПСТ 90.I2.3,5-2.Л-			350	I,79	0,32	I,62	I03,93	I48,45	4,3I
	ПСТ 90.I5.2,5-I.Л-		I485	250	2,I2	0,40	0,82	I27,77	I82,I8	4,93
	ПСТ 90.I5.2,5-2.Л-			250	2,I2	0,40	0,82	202,0I	288,35	5,00
	ПСТ 90.I5.3,0-I.Л-			300	2,20	0,40	I,40	75,78	I07,84	5,I4
	ПСТ 90.I5.3,0-2.Л-			300	2,20	0,40	I,40	I28,8I	I83,68	5,I9
	ПСТ 90.I5.3,5-I.Л-			350	2,28	0,40	I,99	76,77	I09,29	5,4I
	ПСТ 90.I5.3,5-2.Л-			350	2,28	0,40	I,99	I00,64	I43,4I	5,43
	ПСТ 90.I8.2,5-I.Л-		I785	250	2,53	0,48	I,00	I49,59	2I2,85	5,89
	ПСТ 90.I8.2,5-2.Л-			250	2,53	0,48	I,00	236,2I	336,7I	5,98
	ПСТ 90.I8.3,0-I.Л-			300	2,6I	0,48	I,72	88,78	I25,89	6,I3
	ПСТ 90.I8.3,0-2.Л-			300	2,6I	0,48	I,72	I50,65	2I4,37	6,I9
	ПСТ 90.I8.3,5-I.Л-			350	2,70	0,48	2,43	89,84	I27,42	6,43
	ПСТ 90.I8.3,5-2.Л-			350	2,70	0,48	2,43	II7,68	I67,23	6,45
	ПСТ 90.2I.2,5-I.Л-		2085	250	2,94	0,56	I,I8	I68,42	239,88	6,85
	ПСТ 90.2I.2,5-2.Л-			250	2,94	0,56	I,I8	267,4I	38I,44	6,95
	ПСТ 90.2I.3,0-I.Л-			300	3,03	0,56	2,03	I30,60	I85,82	7,I4
	ПСТ 90.2I.3,0-2.Л-			300	3,03	0,56	2,03	I69,49	24I,43	7,I8
	ПСТ 90.2I.3,5-I.Л-			350	3,I2	0,56	2,88	I03,70	I46,5I	7,45
	ПСТ 90.2I.3,5-2.Л-			350	3,I2	0,56	2,88	I74,4I	247,63	7,52

СБОРНЫЕ ЛЕГКОБЕТОННЫЕ ПАНЕЛИ НАРУЖНЫХ СТЕН ТРЕХСЛОЙНЫЕ НА ЖЕСТКИХ СВЯЗЯХ ДЛЯ ОБЩЕСТВЕННЫХ МНОГОЭТАЖНЫХ КАРКАСНЫХ ЗДАНИЙ

Продолжение

Эскиз	Марка изделия	Размеры, мм			Расход материалов					Масса изделия, т
		L	H	B	Бетон, м³	Цем. раствор, м³	Минватные плиты, м³	Сталь, кг		
								натуральн.	привед. к кл.А-I	
(I)	ПСТ 60.6.2,5-3.Л-	5980	585	250	0,57	0,II	0,20	55,45	79,05	I,34
	ПСТ 60.6.3,0-3.Л-			300	0,6I	0,II	0,34	52,06	74,2I	I,43
	ПСТ 60.6.3,5-3.Л-			350	0,64	0,II	0,48	52,49	75,I2	I,52
	ПСТ 60.9.2,5-3.Л-		885	250	0,85	0,I6	0,32	37,60	53,22	I,96
	ПСТ 60.9.3,0-3.Л-			300	0,89	0,I6	0,54	38,05	53,87	2,07
(2)	IПСТ 27.6.2,5-2.Л-I.	2700	585	250	0,26	0,05	0,08	9,30	I2,92	0,59
	IПСТ 27.6.3,0-2.Л-I.			300	0,28	0,05	0,I3	9,40	I3,06	0,63
	IПСТ 27.6.3,5-2.Л-I.			350	0,29	0,05	0,I9	9,59	I3,33	0,67
	IПСТ 27.9.2,5-2.Л-I.		885	250	0,38	0,07	0,I3	II,08	I5,50	0,87
	IПСТ 27.9.3,0-2.Л-I.			300	0,40	0,07	0,22	II,27	I5,76	0,93
	IПСТ 27.9.3,5-2.Л-I.			350	0,43	0,07	0,30	II,46	I6,03	0,99
	IПСТ 27.I2.2,5-2.Л-I.		I185	250	0,50	0,I0	0,I8	I3,26	I8,65	I,I5
	IПСТ 27.I2.3,0-2.Л-I.			300	0,53	0,I0	0,30	I3,45	I8,92	I,23
	IПСТ 27.I2.3,5-2.Л-I.			350	0,56	0,I0	0,4I	I3,64	I9,20	I,30
	IПСТ 27.I3.2,5-2.Л-I.		I285	250	0,55	0,I0	0,I9	I3,58	I9,I2	I,25
	IПСТ 27.I3.3,0-2.Л-I.			300	0,57	0,I0	0,33	I3,77	I9,39	I,33
	IПСТ 27.I3.3,5-2.Л-I.			350	0,60	0,I0	0,45	I3,96	I9,67	I,40
	IПСТ 27.I5.2,5-2.Л-I.		I485	250	0,64	0,I2	0,22	I6,52	23,67	I,45
	IПСТ 27.I5.3,0-2.Л-I.			300	0,67	0,I2	0,37	I6,79	24,06	I,55
	IПСТ 27.I5.3,5-2.Л-I.			350	0,7I	0,I2	0,5I	I7,06	24,46	I,65
	IПСТ 27.I8.2,5-2.Л-I.		I785	250	0,76	0,I5	0,27	I9,53	27,38	I,74
	IПСТ 27.I8.3,0-2.Л-I.			300	0,80	0,I5	0,45	I9,8I	27,78	I,85
	IПСТ 27.I8.3,5-2.Л-I.			350	0,84	0,I5	0,62	20,II	28,2I	I,96
	IПСТ 27.2I.2,5-2.Л-I.		2085	250	0,88	0,I7	0,32	2I,7I	30,54	2,02
	IПСТ 27.2I.3,0-2.Л-I.			300	0,93	0,I7	0,53	2I,99	30,94	2,I5
	IПСТ 27.2I.3,5-2.Л-I.			350	0,98	0,I7	0,74	22,29	3I,83	2,28
	IПСТ 27,5.6.2,5-2.Л-I.	2750	585	250	0,26	0,05	0,08	9,43	I3,II	0,60
	IПСТ 27,5.6.3,0-2.Л-I.			300	0,28	0,05	0,I4	9,57	I3,3I	0,64
	IПСТ 27,5.6.3,5-2.Л-I.			350	0,30	0,05	0,I9	9,68	I3,46	0,69
	IПСТ 27,5.9.2,5-2.Л-I.		885	250	0,39	0,07	0,I3	II,24	I5,72	0,89
	IПСТ 27,5.9.3,0-2.Л-I.			300	0,4I	0,07	0,22	II,39	I5,93	0,94
	IПСТ 27,5.9.3,5-2.Л-I.			350	0,43	0,07	0,3I	II,58	I6,20	I,0I
	IПСТ 27,5.I2.2,5-2.Л-I.		I185	250	0,5I	0,I0	0,I8	I3,44	I8,9I	I,I8
	IПСТ 27,5.I2.3,0-2.Л-I.			300	0,54	0,I0	0,3I	I3,59	I9,I2	I,25
	IПСТ 27,5.I2.3,5-2.Л-I.			350	0,57	0,I0	0,42	I3,78	I9,40	I,33
	IПСТ 27,5.I3.2,5-2.Л-I.		I285	250	0,56	0,II	0,20	I3,76	I9,38	I,27
	IПСТ 27,5.I3.3,0-2.Л-I.			300	0,58	0,II	0,33	I3,9I	I9,59	I,35
	IПСТ 27,5.I3.3,5-2.Л-I.			350	0,6I	0,II	0,46	I4,I0	I9,87	I,43
	IПСТ 27,5.I5.2,5-2.Л-I.		I485	250	0,65	0,I2	0,22	I6,75	24,00	I,48
	IПСТ 27,5.I5.3,0-2.Л-I.			300	0,68	0,I2	0,38	I6,96	24,32	I,58
	IПСТ 27,5.I5.3,5-2.Л-I.			350	0,72	0,I2	0,52	I7,24	24,7I	I,68
	IПСТ 27,5.I8.2,5-2.Л-I.		I785	250	0,77	0,I5	0,28	I9,79	27,75	I,77
	IПСТ 27,5.I8.3,0-2.Л-I.			300	0,8I	0,I5	0,46	20,0I	28,07	I,88
	IПСТ 27,5.I8.3,5-2.Л-I.			350	0,86	0,I5	0,64	20,30	28,49	2,00
	IПСТ 27,5.2I.2,5-2.Л-I.		2085	250	0,90	0,I7	0,32	2I,99	30,94	2,06
	IПСТ 27,5.2I.3,0-2.Л-I.			300	0,94	0,I7	0,54	22,2I	3I,26	2,I8
	IПСТ 27,5.2I.3,5-2.Л-I.			350	0,99	0,I7	0,75	22,5I	32,25	2,3I
	IПСТ 57.6.2,5-2.Л-I.	5700	585	250	0,54	0,I0	0,I8	40,24	57,36	I,26
	IПСТ 57.6.3,0-2.Л-I.			300	0,58	0,I0	0,3I	40,52	57,76	I,34
	IПСТ 57.6.3,5-2.Л-I.			350	0,6I	0,I0	0,43	40,80	58,I7	I,43

СБОРНЫЕ ЛЕГКОБЕТОННЫЕ ПАНЕЛИ НАРУЖНЫХ СТЕН ТРЕХСЛОЙНЫЕ НА ЖЕСТКИХ СВЯЗЯХ ДЛЯ ОБЩЕСТВЕННЫХ МНОГОЭТАЖНЫХ КАРКАСНЫХ ЗДАНИЙ

Продолжение

Эскиз	Марка изделия	Размеры, мм			Расход материалов					Масса изделия, т
		L	H	B	Бетон, м³	Цем. раствор, м³	Минватные плиты, м³	Сталь, кг		
								натуральн.	привед. к кл.А-I	
(2)	IIСТ 57.9.2,5-2.Л-I.	5700	885	250	0,80	0,I5	0,29	30,I4	42,59	I,84
	IIСТ 57.9.3,0-2.Л-I.			300	0,84	0,I5	0,50	30,49	43,I0	I,95
	IIСТ 57.9.3,5-2.Л-I.			350	0,88	0,I5	0,70	30,86	43,63	2,07
	IIСТ 57.I2.2,5-I.Л-I.		II85	250	I,06	0,20	0,40	26,86	38,43	2,44
	IIСТ 57.I2.2,5-2.Л-I.			250	I,06	0,20	0,40	36,5I	52,23	2,45
	IIСТ 57.I2.3,0-I.Л-I.			300	I,I0	0,20	0,68	27,26	39,0I	2,57
	IIСТ 57.I2.3,0-2.Л-I.			300	I,I0	0,20	0,68	36,86	52,75	2,58
	IIСТ 57.I2.3,5-2.Л-I.			350	I,I5	0,20	0,96	27,67	39,6I	2,7I
	IIСТ 57.I3.2,5-I.Л-I.		I285	250	I,I5	0,22	0,44	27,49	39,35	2,64
	IIСТ 57.I3.2,5-2.Л-I.			250	I,I5	0,22	0,44	37,I4	53,I5	2,65
	IIСТ 57.I3.3,0-I.Л-I.			300	I,I9	0,22	0,75	27,88	39,93	2,78
	IIСТ 57.I3.3,0-2.Л-I.			300	I,I9	0,22	0,75	37,49	53,67	2,79
	IIСТ 57.I3.3,5-2.Л-I.			350	I,24	0,22	I,05	28,30	40,53	2,92
	IIСТ 57.I5.2,5-I.Л-I.		I485	250	I,34	0,25	0,50	34,98	49,92	3,07
	IIСТ 57.I5.2,5-2.Л-I.			250	I,34	0,25	0,50	46,56	66,47	3,08
	IIСТ 57.I5.3,0-I.Л-I.			300	I,40	0,25	0,84	35,59	50,80	3,25
	IIСТ 57.I5.3,0-2.Л-I.			300	I,40	0,25	0,84	47,I2	67,28	3,26
	IIСТ 57.I5.3,5-2.Л-I.			350	I,46	0,25	I,I8	36,I8	5I,66	3,43
	IIСТ 57.I8.2,5-I.Л-I.		I785	250	I,60	0,3I	0,6I	52,93	75,67	3,68
	IIСТ 57.I8.2,5-2.Л-I.			250	I,60	0,3I	0,6I	70,30	I00,5I	3,70
	IIСТ 57.I8.3,0-I.Л-I.			300	I,67	0,3I	I,03	40,04	57,25	3,87
	IIСТ 57.I8.3,0-2.Л-I.			300	I,67	0,3I	I,03	53,49	76,48	3,89
	IIСТ 57.I8.3,5-2.Л-I.			350	I,73	0,3I	I,44	55,55	79,I0	4,I0
	IIСТ 57.2I.2,5-I.Л-I.		2085	250	I,86	0,36	0,72	60,8I	86,68	4,29
	IIСТ 57.2I.2,5-2.Л-I.			250	I,86	0,36	0,72	80,66	II5,07	4,3I
	IIСТ 57.2I.3,0-2.Л-I.			300	I,93	0,36	I,22	6I,37	87,49	4,52
	IIСТ 57.2I.3,5-2.Л-I.			350	2,00	0,36	I,7I	6I,93	88,30	4,75
	IIСТ 57,5.6.2,5-2.Л-I.	5750	585	250	0,55	0,I0	0,I8	40,58	57,84	I,27
	IIСТ 57,5.6.3,0-2.Л-I.			300	0,58	0,I0	0,3I	40,82	58,I8	I,36
	IIСТ 57,5.6.3,5-2.Л-I.			350	0,62	0,I0	0,44	4I,09	58,59	I,44
	IIСТ 57,5.9.2,5-2.Л-I.		885	250	0,8I	0,I5	0,30	30,36	42,92	I,86
	IIСТ 57,5.9.3,0-2.Л-I.			300	0,85	0,I5	0,50	30,68	43,37	I,97
	IIСТ 57,5.9.3,5-2.Л-I.			350	0,89	0,I5	0,70	3I,05	43,90	2,09
	IIСТ 57,5.I2.2,5-I.Л-I.		II85	250	I,07	0,20	0,4I	27,04	38,69	2,46
	IIСТ 57,5.I2.2,5-2.Л-I.			250	I,07	0,20	0,4I	36,78	52,62	2,47
	IIСТ 57,5.I2.3,0-I.Л-I.			300	I,II	0,20	0,69	27,40	39,2I	2,59
	IIСТ 57,5.I2.3,0-2.Л-I.			300	I,II	0,20	0,69	37,09	53,07	2,60
	IIСТ 57,5.I2.3,5-2.Л-I.			350	I,I6	0,20	0,97	27,8I	39,8I	2,73
	IIСТ 57,5.I3.2,5-I.Л-I.		I285	250	I,I6	0,22	0,44	27,67	39,6I	2,66
	IIСТ 57,5.I3.2,5-2.Л-I.			250	I,I6	0,22	0,44	37,40	53,54	2,67
	IIСТ 57,5.I3.3,0-I.Л-I.			300	I,20	0,22	0,75	28,02	40,I3	2,80
	IIСТ 57,5.I3.3,0-2.Л-I.			300	I,20	0,22	0,75	37,7I	53,99	2,8I
	IIСТ 57,5.I3.3,5-2.Л-I.			350	I,25	0,22	I,06	29,84	42,43	2,95
	IIСТ 57,5.I5.2,5-I.Л-I.		I485	250	I,35	0,26	0,50	35,2I	50,25	3,I0
	IIСТ 57,5.I5.2,5-2.Л-I.			250	I,35	0,26	0,50	46,90	66,96	3,II
	IIСТ 57,5.I5.3,0-I.Л-I.			300	I,4I	0,26	0,85	35,76	5I,05	3,28
	IIСТ 57,5.I5.3,0-2.Л-I.			300	I,4I	0,26	0,85	47,40	67,68	3,29
	IIСТ 57,5.I5.3,5-2.Л-I.			350	I,48	0,26	I,I9	36,35	5I,9I	3,46
	IIСТ 57,5.I8.2,5-I.Л-I.		I785	250	I,6I	0,3I	0,6I	53,3I	76,2I	3,72
	IIСТ 57,5.I8.2,5-2.Л-I.			250	I,6I	0,3I	0,6I	70,84	I0I,27	3,73

СБОРНЫЕ ЛЕГКОБЕТОННЫЕ ПАНЕЛИ НАРУЖНЫХ СТЕН ТРЕХСЛОЙНЫЕ НА ЖЕСТКИХ СВЯЗЯХ ДЛЯ ОБЩЕСТВЕННЫХ МНОГОЭТАЖНЫХ КАРКАСНЫХ ЗДАНИЙ

Продолжение

Эскиз	Марка изделия	Размеры, мм			Расход материалов					Масса изделия, т
		L	H	B	Бетон, м³	Цем. раствор, м³	Минватные плиты, м³	Сталь, кг		
								натуральн.	привед. к кл.А-I	
(2)	IIСТ 57,5.I8.3,0-I.Л-I.	5750	I785	300	I,68	0,3I	I,04	4I,74	59,34	3,9I
	IIСТ 57,5.I8.3,0-2.Л-I.			300	I,68	0,3I	I,04	55,3I	78,75	3,92
	IIСТ 57,5.I8.3,5-2.Л-I.			350	I,75	0,3I	I,46	55,87	79,56	4,I3
	IIСТ 57,5.2I.2,5-I.Л-I.		2085	250	I,87	0,36	0,72	6I,23	87,28	4,32
	IIСТ 57,5.2I.2,5-2.Л-I.			250	I,87	0,36	0,72	8I,25	II5,92	4,34
	IIСТ 57,5.2I.3,0-2.Л-I.			300	I,95	0,36	I,23	6I,72	88,00	4,55
	IIСТ 57,5.2I.3,5-2.Л-I.			350	2,02	0,36	I,73	62,28	88,8I	4,79
	IIСТ 57.6.2,5-3.Л-I.	5700	585	250	0,54	0,I0	0,I8	52,20	74,39	I,27
	IIСТ 57.6.3,0-3.Л-I.			300	0,58	0,I0	0,3I	48,86	69,62	I,36
	IIСТ 57.6.3,5-3.Л-I.			350	0,6I	0,I0	0,43	49,I0	69,97	I,45
	IIСТ 57.9.2,5-3.Л-I.		885	250	0,80	0,I5	0,29	35,48	50,I6	I,87
	IIСТ 57.9.3,0-3.Л-I.			300	0,84	0,I5	0,50	35,80	50,64	I,98
	IIСТ 57,5.6.2,5-3.Л-I.	5750	585	250	0,55	0,I0	0,I8	52,64	75,03	I,27
	IIСТ 57,5.6.3,0-3.Л-I.			300	0,58	0,I0	0,3I	49,23	70,I5	I,35
	IIСТ 57,5.6.3,5-3.Л-I.			350	0,62	0,I0	0,44	49,47	70,50	I,44
	IIСТ 57,5.9.2,5-3.Л-I.		885	250	0,8I	0,I5	0,30	35,75	50,56	I,85
	IIСТ 57,5.9.3,0-3.Л-I.			300	0,85	0,I5	0,50	36,04	50,98	I,96
(3)	IIСТ 27.6.2,5-2.Л-2.	2700	585	250	0,26	0,05	0,08	9,30	I2,92	0,59
	IIСТ 27.6.3,0-2.Л-2.			300	0,28	0,05	0,I3	9,40	I3,06	0,63
	IIСТ 27.6.3,5-2.Л-2.			350	0,29	0,05	0,I9	9,59	I3,33	0,67
	IIСТ 27.9.2,5-2.Л-2.		885	250	0,38	0,07	0,I3	II,08	I5,50	0,87
	IIСТ 27.9.3,0-2.Л-2.			300	0,40	0,07	0,22	II,27	I5,76	0,93
	IIСТ 27.9.3,5-2.Л-2.			350	0,43	0,07	0,30	II,46	I6,03	0,99
	IIСТ 27.I2.2,5-2.Л-2.		II85	250	0,50	0,I0	0,I8	I3,26	I8,65	I,I5
	IIСТ 27.I2.3,0-2.Л-2.			300	0,53	0,I0	0,30	I3,45	I8,92	I,23
	IIСТ 27.I2.3,5-2.Л-2.			350	0,56	0,I0	0,4I	I3,64	I9,20	I,30
	IIСТ 27.I3.2,5-2.Л-2.		I285	250	0,55	0,I0	0,I9	I3,58	I9,I2	I,25
	IIСТ 27.I3.3,0-2.Л-2.			300	0,57	0,I0	0,33	I3,77	I9,39	I,33
	IIСТ 27.I3.3,5-2.Л-2.			350	0,60	0,I0	0,45	I3,96	I9,67	I,40
	IIСТ 27.I5.2,5-2.Л-2.		I485	250	0,64	0,I2	0,22	I6,52	23,67	I,45
	IIСТ 27.I5.3,0-2.Л-2.			300	0,67	0,I2	0,37	I6,79	24,06	I,55
	IIСТ 27.I5.3,5-2.Л-2.			350	0,7I	0,I2	0,5I	I7,06	24,46	I,65
	IIСТ 27.I8.2,5-2.Л-2.		I785	250	0,76	0,I5	0,27	I9,53	27,38	I,74
	IIСТ 27.I8.3,0-2.Л-2.			300	0,80	0,I5	0,45	I9,8I	27,78	I,85
	IIСТ 27.I8.3,5-2.Л-2.			350	0,84	0,I5	0,62	20,II	28,2I	I,96
	IIСТ 27.2I.2,5-2.Л-2.		2085	250	0,88	0,I7	0,32	2I,7I	30,54	2,02
	IIСТ 27.2I.3,0-2.Л-2.			300	0,93	0,I7	0,53	2I,99	30,94	2,I5
	IIСТ 27.2I.3,5-2.Л-2.			350	0,98	0,I7	0,74	22,29	3I,83	2,28
	IIСТ 27,5.6.2,5-2.Л-2.	2750	585	250	0,26	0,05	0,08	9,43	I3,II	0,60
	IIСТ 27,5.6.3,0-2.Л-2.			300	0,28	0,05	0,I4	9,57	I3,3I	0,64
	IIСТ 27,5.6.3,5-2.Л-2.			350	0,30	0,05	0,I9	9,68	I3,46	0,69
	IIСТ 27,5.9.2,5-2.Л-2.		885	250	0,39	0,07	0,I3	II,24	I5,72	0,89
	IIСТ 27,5.9.3,0-2.Л-2.			300	0,4I	0,07	0,22	II,39	I5,93	0,94
	IIСТ 27,5.9.3,5-2.Л-2.			350	0,43	0,07	0,3I	II,58	I6,20	I,0I
	IIСТ 27,5.I2.2,5-2.Л-2.		II85	250	0,5I	0,I0	0,I8	I3,44	I8,9I	I,I8
	IIСТ 27,5.I2.3,0-2.Л-2.			300	0,54	0,I0	0,3I	I3,59	I9,I2	I,25
	IIСТ 27,5.I2.3,5-2.Л-2.			350	0,57	0,I0	0,42	I3,78	I9,40	I,33
	IIСТ 27,5.I3.2,5-2.Л-2.		I285	250	0,56	0,II	0,20	I3,76	I9,38	I,27
	IIСТ 27,5.I3.3,0-2.Л-2.			300	0,58	0,II	0,33	I3,9I	I9,59	I,35
	IIСТ 27,5.I3.3,5-2.Л-2.			350	0,6I	0,II	0,46	I4,I0	I9,87	I,43

СБОРНЫЕ ЛЕГКОБЕТОННЫЕ ПАНЕЛИ НАРУЖНЫХ СТЕН ТРЕХСЛОЙНЫЕ НА ЖЕСТКИХ СВЯЗЯХ ДЛЯ ОБЩЕСТВЕННЫХ МНОГОЭТАЖНЫХ КАРКАСНЫХ ЗДАНИЙ

Продолжение

Эскиз	Марка изделия	Размеры, мм			Расход материалов					Масса изделия, т
		L	H	B	Бетон, м³	Цем. раствор, м³	Минватные плиты, м³	Сталь, кг		
								натуральн.	привед. к кл.А-I	
	IIСТ 27,5.I5.2,5-2.Л-2.			250	0,65	0,I2	0,22	I6,75	24,00	I,48
	IIСТ 27,5.I5.3,0-2.Л-2.		I485	300	0,68	0,I2	0,38	I6,96	24,32	I,58
	IIСТ 27,5.I5.3,5-2.Л-2.			350	0,72	0,I2	0,52	I7,24	24,7I	I,68
	IIСТ 27,5.I8.2,5-2.Л-2.			250	0,77	0,I5	0,28	I9,79	27,75	I,77
	IIСТ 27,5.I8.3,0-2.Л-2.	2750	I785	300	0,8I	0,I5	0,46	20,0I	28,07	I,88
	IIСТ 27,5.I8.3,5-2.Л-2.			350	0,86	0,I5	0,64	20,30	28,49	2,00
	IIСТ 27,5.2I.2,5-2.Л-2.			250	0,90	0,I7	0,32	2I,99	30,94	2,06
	IIСТ 27,5.2I.3,0-2.Л-2.		2085	300	0,94	0,I7	0,54	22,2I	3I,26	2,I8
	IIСТ 27,5.2I.3,5-2.Л-2.			350	0,99	0,I7	0,75	22,5I	32,25	2,3I
	IIСТ 57.6.2,5-2.Л-2.			250	0,54	0,I0	0,I8	40,24	57,36	I,26
	IIСТ 57.6.3,0-2.Л-2.		585	300	0,58	0,I0	0,3I	40,52	57,76	I,34
	IIСТ 57.6.3,5-2.Л-2.			350	0,6I	0,I0	0,43	40,80	58,I7	I,43
	IIСТ 57.9.2,5-2.Л-2.			250	0,80	0,I5	0,29	30,I4	42,59	I,84
	IIСТ 57.9.3,0-2.Л-2.		885	300	0,84	0,I5	0,50	30,49	43,I0	I,95
	IIСТ 57.9.3,5-2.Л-2.			350	0,88	0,I5	0,70	30,86	43,63	2,07
	IIСТ 57.I2.2,5-I.Л-2.			250	I,06	0,20	0,40	26,86	38,43	2,44
	IIСТ 57.I2.2,5-2.Л-2.			250	I,06	0,20	0,40	36,5I	52,23	2,45
	IIСТ 57.I2.3,0-I.Л-2.		II85	300	I,I0	0,20	0,68	27,26	39,0I	2,57
	IIСТ 57.I2.3,0-2.Л-2.			300	I,I0	0,20	0,68	36,86	52,75	2,58
	IIСТ 57.I2.3,5-2.Л-2.			350	I,I5	0,20	0,96	27,67	39,6I	2,7I
	IIСТ 57.I3.2,5-I.Л-2.			250	I,I5	0,22	0,44	27,49	39,35	2,64
	IIСТ 57.I3.2,5-2.Л-2.			250	I,I5	0,22	0,44	37,I4	53,I5	2,65
	IIСТ 57.I3.3,0-I.Л-2.	5700	I285	300	I,I9	0,22	0,75	27,88	39,93	2,78
	IIСТ 57.I3.3,0-2.Л-2.			300	I,I9	0,22	0,75	37,49	53,67	2,79
(3)	IIСТ 57.I3.3,5-2.Л-2.			350	I,24	0,22	I,05	28,30	40,53	2,92
	IIСТ 57.I5.2,5-I.Л-2.			250	I,34	0,25	0,50	34,98	49,92	3,07
	IIСТ 57.I5.2,5-2.Л-2.			250	I,34	0,25	0,50	46,56	66,47	3,08
	IIСТ 57.I5.3,0-I.Л-2.		I485	300	I,40	0,25	0,84	35,59	50,80	3,25
	IIСТ 57.I5.3,0-2.Л-2.			300	I,40	0,25	0,84	47,I2	67,28	3,26
	IIСТ 57.I5.3,5-2.Л-2.			350	I,46	0,25	I,I8	36,I8	5I,66	3,43
	IIСТ 57.I8.2,5-I.Л-2.			250	I,60	0,3I	0,6I	52,93	75,67	3,68
	IIСТ 57.I8.2,5-2.Л-2.			250	I,60	0,3I	0,6I	70,30	I00,5I	3,70
	IIСТ 57.I8.3,0-I.Л-2.		I785	300	I,67	0,3I	I,03	40,04	57,25	3,87
	IIСТ 57.I8.3,0-2.Л-2.			300	I,67	0,3I	I,03	53,49	76,48	3,89
	IIСТ 57.I8.3,5-2.Л-2.			350	I,73	0,3I	I,44	55,55	79,I0	4,I0
	IIСТ 57.2I.2,5-I.Л-2.			250	I,86	0,36	0,72	60,8I	86,68	4,29
	IIСТ 57.2I.2,5-2.Л-2.			250	I,86	0,36	0,72	80,66	II5,07	4,3I
	IIСТ 57.2I.3,0-2.Л-2.		2085	300	I,93	0,36	I,22	6I,37	87,49	4,52
	IIСТ 57.2I.3,5-2.Л-2.			350	2,00	0,36	I,7I	6I,93	88,30	4,75
	IIСТ 57,5.6.2,5-2.Л-2.			250	0,55	0,I0	0,I8	40,58	57,84	I,27
	IIСТ 57,5.6.3,0-2.Л-2.		585	300	0,58	0,I0	0,3I	40,82	58,I8	I,36
	IIСТ 57,5.6.3,5-2.Л-2.			350	0,62	0,I0	0,44	4I,09	58,59	I,44
	IIСТ 57,5.9.2,5-2.Л-2.			250	0,8I	0,I5	0,30	30,36	42,92	I,86
	IIСТ 57,5.9.3,0-2.Л-2.		885	300	0,85	0,I5	0,50	30,68	43,37	I,97
	IIСТ 57,5.9.3,5-2.Л-2.	5750		350	0,89	0,I5	0,70	3I,05	43,90	2,09
	IIСТ 57,5.I2.2,5-I.Л-2.			250	I,07	0,20	0,4I	27,04	38,69	2,46
	IIСТ 57,5.I2.2,5-2.Л-2.			250	I,07	0,20	0,4I	36,78	52,62	2,47
	IIСТ 57,5.I2,3,0-I.Л-2.		II85	300	I,II	0,20	0,69	27,40	39,2I	2,59
	IIСТ 57,5.I2.3,0-2.Л-2.			300	I,II	0,20	0,69	37,09	53,07	2,60
	IIСТ 57,5.I2.3,5-2.Л-2.			350	I,I6	0,20	0,97	27,8I	39,8I	2,73

СБОРНЫЕ ЛЕГКОБЕТОННЫЕ ПАНЕЛИ НАРУЖНЫХ СТЕН ТРЕХСЛОЙНЫЕ НА ЖЕСТКИХ СВЯЗЯХ ДЛЯ ОБЩЕСТВЕННЫХ МНОГОЭТАЖНЫХ КАРКАСНЫХ ЗДАНИЙ

Продолжение

Эскиз	Марка изделия	Размеры, мм			Расход материалов					Масса изделия, т
		L	H	B	Бетон, м³	Цем. раствор, м³	Минватные плиты, м³	Сталь, кг		
								натуральн.	привед. к кл.А-I	
③	IПСТ 57,5.I3.2,5-I.Л-2.	5750	I285	250	I,I6	0,22	0,44	27,67	39,6I	2,66
	IПСТ 57,5.I3.2,5-2.Л-2.			250	I,I6	0,22	0,44	37,40	53,54	2,67
	IПСТ 57,5.I3.3,0-I.Л-2.			300	I,20	0,22	0,75	28,02	40,I3	2,80
	IПСТ 57,5.I3.3,0-2.Л-2.			300	I,20	0,22	0,75	37,7I	53,99	2,8I
	IПСТ 57,5.I3,3,5-2.Л-2.			350	I,25	0,22	I,06	29,84	42,43	2,95
	IПСТ 57,5.I5.2,5-I.Л-2.		I485	250	I,35	0,26	0,50	35,2I	50,25	3,I0
	IПСТ 57,5.I5.2,5-2.Л-2.			250	I,35	0,26	0,50	46,90	66,96	3,II
	IПСТ 57,5.I5.3,0-I.Л-2.			300	I,4I	0,26	0,85	35,76	5I,05	3,28
	IПСТ 57,5.I5.3,0-2.Л-2.			300	I,4I	0,26	0,85	47,40	67,68	3,29
	IПСТ 57,5.I5.3,5-2.Л-2.			350	I,48	0,26	I,I9	36,35	5I,9I	3,46
	IПСТ 57,5.I8.2,5-I.Л-2.		I785	250	I,6I	0,3I	0,6I	53,3I	76,2I	3,72
	IПСТ 57,5.I8.2,5-2.Л-2.			250	I,6I	0,3I	0,6I	70,84	I0I,27	3,73
	IПСТ 57,5.I8.3,0-I.Л-2.			300	I,68	0,3I	I,04	4I,74	59,34	3,9I
	IПСТ 57,5.I8.3,0-2.Л-2.			300	I,68	0,3I	I,04	55,3I	78,75	3,92
	IПСТ 57,5.I8.3,5-2.Л-2.			350	I,75	0,3I	I,46	55,67	79,56	4,I3
	IПСТ 57,5.2I.2,5-I.Л-2.		2085	250	I,87	0,36	0,72	6I,23	87,28	4,32
	IПСТ 57,5.2I.2,5-2.Л-2.			250	I,87	0,36	0,72	8I,25	II5,92	4,34
	IПСТ 57,5.2I.3,0-2.Л-2.			300	I,95	0,36	I,23	6I,72	88,00	4,55
	IПСТ 57,5.2I.3,5-2.Л-2.			350	2,02	0,36	I,73	62,28	88,8I	4,79
	IПСТ 57.6.2,5-3.Л-2.	5700	585	250	0,54	0,I0	0,I8	52,20	74,39	I,27
	IПСТ 57.6.3,0-3.Л-2.			300	0,58	0,I0	0,3I	48,86	69,62	I,36
	IПСТ 57.6.3,5-3.Л-2.			350	0,6I	0,I0	0,43	49,I0	69,97	I,45
	IПСТ 57.9.2,5-3.Л-2.		885	250	0,80	0,I5	0,29	35,48	50,I6	I,87
	IПСТ 57.9.3,0-3.Л-2.			300	0,84	0,I5	0,50	35,80	50,64	I,98
	IПСТ 57,5.6.2,5-3.Л-2.	5750	585	250	0,55	0,I0	0,I8	52,64	75,03	I,27
	IПСТ 57,5.6.3,0-3.Л-2.			300	0,58	0,I0	0,3I	49,23	70,I5	I,35
	IПСТ 57,5.6.3,5-3.Л-2.			350	0,62	0,I0	0,44	49,47	70,50	I,44
	IПСТ 57,5.9.2,5-3.Л-2.		885	250	0,8I	0,I5	0,30	35,75	50,56	I,85
	IПСТ 57,5.9.3,0-3.Л-2.			300	0,85	0,I5	0,50	36,04	50,98	I,96
④	2ПСТ 3.I2.2,5-Л-	280	I185	250	0,06	0,0I	0,0I	I,6I	2,I9	0,I4
	2ПСТ 3.I2.3,0-Л-			300	0,07	0,0I	0,02	I,66	2,27	0,I6
	2ПСТ 3.I2.3,5-Л-			350	0,08	0,0I	0,02	I,72	2,36	0,I8
	2ПСТ 3.I5.2,5-Л-		I485	250	0,08	0,0I	0,0I	I,86	2,56	0,I7
	2ПСТ 3.I5.3,0-Л-			300	0,09	0,0I	0,02	I,92	2,65	0,20
	2ПСТ 3.I5.3,5-Л-			350	0,II	0,0I	0,03	I,99	2,75	0,22
	2ПСТ 3.I8.2,5-Л-		I785	250	0,I0	0,02	0,0I	2,II	2,93	0,2I
	2ПСТ 3.I8.3,0-Л-			300	0,II	0,02	0,02	2,I8	3,03	0,24
	2ПСТ 3.I8.3,5-Л-			350	0,I3	0,02	0,03	2,26	3,I5	0,27
	2ПСТ 3.2I.2,5-Л-		2085	250	0,II	0,02	0,02	2,35	3,29	0,24
	2ПСТ 3.2I.3,0-Л-			300	0,I3	0,02	0,03	2,44	3,4I	0,28
	2ПСТ 3.2I.3,5-Л-			350	0,I5	0,02	0,04	2,83	3,84	0,3I
	2ПСТ 6.I2.2,5-Л-	580	I185	250	0,I2	0,02	0,03	2,33	3,26	0,27
	2ПСТ 6.I2.3,0-Л-			300	0,I3	0,02	0,06	2,70	3,66	0,29
	2ПСТ 6.I2.3,5-Л-			350	0,I4	0,02	0,08	2,78	3,78	0,32
	2ПСТ 6.I5.2,5-Л-		I485	250	0,I5	0,03	0,04	2,98	4,07	0,33
	2ПСТ 6.I5.3,0-Л-			300	0,I6	0,03	0,07	3,07	4,20	0,36
	2ПСТ 6.I5.3,5-Л-			350	0,I8	0,03	0,I0	3,I6	4,33	0,39
	2ПСТ 6.I8.2,5-Л-		I785	250	0,I8	0,03	0,05	3,33	4,60	0,40
	2ПСТ 6.I8.3,0-Л-			300	0,I9	0,03	0,09	3,43	4,74	0,43
	2ПСТ 6.I8.3,5-Л-			350	0,2I	0,03	0,I2	3,53	4,88	0,47

СБОРНЫЕ ЛЕГКОБЕТОННЫЕ ПАНЕЛИ НАРУЖНЫХ СТЕН ТРЕХСЛОЙНЫЕ НА ЖЕСТКИХ СВЯЗЯХ ДЛЯ ОБЩЕСТВЕННЫХ МНОГОЭТАЖНЫХ КАРКАСНЫХ ЗДАНИЙ

СТРОИТЕЛЬНЫЕ КОНСТРУКЦИИ И ИЗДЕЛИЯ
Серия I.232.I-7
Вып. I-I

Продолжение

Эскиз	Марка изделия	Размеры, мм			Расход материалов					Масса изделия, т
		L	H	B	Бетон, м³	Цем. раствор, м³	Минватные плиты, м³	Сталь, кг		
								натуральн.	привед. к кл.А-I	
(4)	2ПСТ 6.2I.2,5-Л-	580	2085	250	0,2I	0,04	0,06	3,69	5,I2	0,46
	2ПСТ 6.2I.3,0-Л-			300	0,23	0,04	0,I0	3,80	5,28	0,5I
	2ПСТ 6.2I.3,5-Л-			350	0,25	0,04	0,I4	3,9I	5,43	0,55
	2ПСТ I2.I2.2,5-Л-	II80	II85	250	0,23	0,04	0,08	3,73	5,I7	0,52
	2ПСТ I2.I2.3,0-Л-			300	0,24	0,04	0,I3	3,83	5,32	0,56
	2ПСТ I2.I2.3,5-Л-			350	0,26	0,04	0,I9	3,93	5,46	0,59
	2ПСТ I2.I5.2,5-Л-		I485	250	0,29	0,05	0,I0	4,24	5,92	0,65
	2ПСТ I2.I5.3,0-Л-			300	0,30	0,05	0,I7	4,34	6,08	0,69
	2ПСТ I2.I5.3,5-Л-			350	0,32	0,05	0,24	4,45	6,37	0,74
	2ПСТ I2.I8.2,5-Л-		I785	250	0,34	0,06	0,I2	4,74	6,80	0,78
	2ПСТ I2.I8.3,0-Л-			300	0,36	0,06	0,2I	4,86	6,97	0,83
	2ПСТ I2.I8.3,5-Л-			350	0,38	0,06	0,29	5,4I	7,43	0,88
	2ПСТ I2.2I.2,5-Л-		2085	250	0,40	0,07	0,I4	5.67	7,83	0,9I
	2ПСТ I2.2I.3,0-Л-			300	0,42	0,07	0,24	5,80	8,0I	0,97
	2ПСТ I2.2I.3,5-Л-			350	0,42	0,07	0,35	5,93	8,2I	0,99
(5)	4ПСТ 60.I20.25-Л-I.	600	II85	250	0,II	0,02	0,02	2,27	3,I7	0,25
	4ПСТ 60.I20.30-Л-I.			300	0,I3	0,02	0,03	2,30	3,2I	0,28
	4ПСТ 60.I20.35-Л-I.			350	0,I4	0,02	0,03	2,63	3,55	0,3I
	4ПСТ 60.I50.25-Л-I.		I485	250	0,I4	0,03	0,03	2,92	3,99	0,32
	4ПСТ 60.I50.30-Л-I.			300	0,I6	0,03	0,04	2,96	4,04	0,35
	4ПСТ 60.I50.35-Л-I.			350	0,I8	0,03	0,04	3,00	4,I0	0,39
	4ПСТ 60.I80.25-Л-I.		I785	250	0,I7	0,03	0,03	3,28	4,5I	0,38
	4ПСТ 60.I80.30-Л-I.			300	0,I9	0,03	0,05	3,33	4,58	0,42
	4ПСТ 60.I80.35-Л-I.			350	0,2I	0,03	0,05	3,37	4,64	0,47
	4ПСТ 60.2I0.25-Л-I.		2085	250	0,20	0,04	0,04	3,63	5,04	0,44
	4ПСТ 60.2I0.30-Л-I.			300	0,22	0,04	0,06	3,69	5,II	0,49
	4ПСТ 60.2I0.35-Л-I.			350	0,25	0,04	0,06	3,74	5,I9	0,54
	4ПСТ 65.I20.25-Л-I.	650	II85	250	0,I2	0,02	0,03	2,24	3,I2	0,27
	4ПСТ 65.I20.30-Л-I.			300	0,I4	0,02	0,04	2,56	3,45	0,30
	4ПСТ 65.I20.35-Л-I.			350	0,I5	0,02	0,04	2,48	3,33	0,33
	4ПСТ 65.I50.25-Л-I.		I485	250	0,I5	0,03	0,03	2,88	3,93	0,34
	4ПСТ 65.I50.30-Л-I.			300	0,I7	0,03	0,05	2,93	3,99	0,38
	4ПСТ 65.I50.35-Л-I.			350	0,I9	0,03	0,06	2,85	3,87	0,42
	4ПСТ 65.I80.25-Л-I.		I785	250	0,I8	0,04	0,04	3,24	4,46	0,4I
	4ПСТ 65.I80.30-Л-I.			300	0,20	0,04	0,06	3,29	4,52	0,45
	4ПСТ 65.I80.35-Л-I.			350	0,23	0,04	0,07	3,22	4,42	0,50
	4ПСТ 65.2I0.25-Л-I.		2085	250	0,2I	0,04	0,05	3,60	4,98	0,48
	4ПСТ 65.2I0.30-Л-I.			300	0,24	0,04	0,07	3,65	5,06	0,53
	4ПСТ 65.2I0.35-Л-I.			350	0,27	0,04	0,08	3,59	4,96	0,58
(6)	4ПСТ 60.I20.25-Л-2.	600	II85	250	0,II	0,02	0,02	2,27	3,I7	0,25
	4ПСТ 60.I20.30-Л-2.			300	0,I3	0,02	0,03	2,30	3,2I	0,28
	4ПСТ 60.I20.35-Л-2.			350	0,I4	0,02	0,03	2,63	3,55	0,3I
	4ПСТ 60.I50.25-Л-2.		I485	250	0,I4	0,03	0,03	2,92	3,99	0,32
	4ПСТ 60.I50.30-Л-2.			300	0,I6	0,03	0,04	2,96	4,04	0,35
	4ПСТ 60.I50.35-Л-2.			350	0,I8	0,03	0,04	3,00	4,I0	0,39
	4ПСТ 60.I80.25-Л-2.		I785	250	0,I7	0,03	0,03	3,28	4,5I	0,38
	4ПСТ 60.I80.30-Л-2.			300	0,I9	0,03	0,05	3,33	4,58	0,42
	4ПСТ 60.I80.35-Л-2.			350	0,2I	0,03	0,05	3,37	4,94	0,47
	4ПСТ 60.2I0.25-Л-2.		2085	250	0,20	0,04	0,04	3,63	5,04	0,44
	4ПСТ 60.2I0.30-Л-2.			300	0,22	0,04	0,06	3,69	5,II	0,49
	4ПСТ 60.2I0.35-Л-2.			350	0,25	0,04	0,06	3,74	5,I9	0,54

СБОРНЫЕ ЛЕГКОБЕТОННЫЕ ПАНЕЛИ НАРУЖНЫХ СТЕН ТРЕХСЛОЙНЫЕ НА ЖЕСТКИХ СВЯЗЯХ ДЛЯ ОБЩЕСТВЕННЫХ МНОГОЭТАЖНЫХ КАРКАСНЫХ ЗДАНИЙ

Продолжение

Эскиз	Марка изделия	Размеры, мм			Расход материалов					Масса изделия, т
		L	H	B	Бетон, м³	Цем. раствор, м³	Минватные плиты, м³	Сталь, кг		
								натуральн.	привед. к кл.А-I	
⑥	4ПСТ 65.I20.25-Л-2.	650	II85	250	0,I2	0,02	0,03	2,24	3,I2	0,27
	4ПСТ 65.I20.30-Л-2.			300	0,I4	0,02	0,04	2,56	3,45	0,30
	4ПСТ 65.I20.35-Л-2.			350	0,I5	0,02	0,04	2,48	3,33	0,33
	4ПСТ 65.I50.25-Л-2.		I485	250	0,I5	0,03	0,03	2,88	3,93	0,34
	4ПСТ 65.I50.30-Л-2.			300	0,I7	0,03	0,05	2,93	3,99	0,38
	4ПСТ 65.I50.35-Л-2.			350	0,I9	0,03	0,06	2,85	3,87	0,42
	4ПСТ 65.I80.25-Л-2.		I785	250	0,I8	0,04	0,04	3,24	4,46	0,4I
	4ПСТ 65.I80.30-Л-2.			300	0,20	0,04	0,06	3,29	4,52	0,45
	4ПСТ 65.I80.35-Л-2.			350	0,23	0,04	0,07	3,22	4,42	0,50
	4ПСТ 65.2I0.25-Л-2.		2085	250	0,2I	0,04	0,05	3,60	4,98	0,48
	4ПСТ 65.2I0.30-Л-2.			300	0,24	0,04	0,07	3,65	5,06	0,53
	4ПСТ 65,2I0.35-Л-2.			350	0,27	0,04	0,08	3,59	4,96	0,58
⑦	3ПСТ 4I.I20.25-Л-	4I0	II85	250	0,I0	0,02	0,02	I,92	2,52	0,22
	3ПСТ 4I.I30.25-Л-		I285	250	0,II	0,02	0,02	2,08	2,75	0,24
	3ПСТ 4I.I50.25-Л-		I485	250	0,I2	0,03	0,02	2,I7	2,88	0,28
	3ПСТ 4I.I80.25-Л-		I785	250	0,I5	0,03	0,03	2,42	3,25	0,33
	3ПСТ 4I.2I0.25-Л-		2085	250	0,I7	0,04	0,03	2,67	3,62	0,39
	3ПСТ 46.I20.30-Л-	460	II85	300	0,I3	0,03	0,04	2,46	3,29	0,29
	3ПСТ 46.I30.30-Л-		I285	300	0,I4	0,03	0,04	2,66	3,60	0,3I
	3ПСТ 46.I50.30-Л-		I485	300	0,I6	0,03	0,05	2,80	3,80	0,36
	3ПСТ 46.I80.30-Л-		I785	300	0,20	0,04	0,06	3,I4	4,3I	0,43
	3ПСТ 46.2I0.30-Л-		2085	300	0,23	0,04	0,07	3,49	4,8I	0,50
	3ПСТ 5I.I20.35-Л-	5I0	II85	350	0,I6	0,03	0,06	2,60	3,65	0,35
	3ПСТ 5I.I30.35-Л-		I285	350	0,I8	0,03	0,07	2,83	3,98	0,38
	3ПСТ 5I.I50.35-Л-		I485	350	0,20	0,03	0,08	2,97	4,I9	0,44
	3ПСТ 5I.I80.35-Л-		I785	350	0,25	0,04	0,09	3,33	4,72	0,53
	3ПСТ 5I.2I0.35-Л-		2085	350	0,29	0,05	0,II	3,69	5,25	0,6I
⑧	3ПСТ 46.I20.25-Л-	460	II85	250	0,I2	0,03	0,03	2,02	2,66	0,26
	3ПСТ 46.I30.25-Л-		I285	250	0,I3	0,03	0,03	2,I9	2,9I	0,29
	3ПСТ 46.I50.25-Л-		I485	250	0,I5	0,03	0,03	2,28	3,04	0,33
	3ПСТ 46.I80.25-Л-		I785	250	0,I8	0,04	0,04	2,54	3,43	0,40
	3ПСТ 46.2I0.25-Л-		2085	250	0,2I	0,05	0,04	2,80	3,8I	0,46
	3ПСТ 5I.I20.30-Л-	5I0	II85	300	0,I5	0,03	0,05	2,57	3,60	0,33
	3ПСТ 5I.I30.30-Л-		I285	300	0,I7	0,03	0,05	2,79	3,93	0,36
	3ПСТ 5I.I50.30-Л-		I485	300	0,I9	0,03	0,06	2,93	4,I3	0,4I
	3ПСТ 5I.I80.30-Л-		I785	300	0,23	0,04	0,08	3,29	4,66	0,50
	3ПСТ 5I.2I0.30-Л-		2085	300	0,27	0,05	0,08	3,65	5,I9	0,58
	3ПСТ 56.I20.35-Л-	560	II85	350	0,I9	0,03	0,08	2,72	3,83	0,40
	3ПСТ 56.I30.35-Л-		I285	350	0,20	0,03	0,08	2,96	4,I8	0,44
	3ПСТ 56.I50.35-Л-		I485	350	0,23	0,04	0,I0	3,I0	4,38	0,50
	3ПСТ 56.I80.35-Л-		I785	350	0,28	0,04	0,I2	3,48	4,93	0,60
	3ПСТ 56.2I0.35-Л-		2085	350	0,33	0,05	0,I4	3,85	5,49	0,70

С2ВА УКАЗАНИЯ ПО ПРИМЕНЕНИЮ

Выпуск I-I серии I.232.I-7 содержит рабочие чертежи трехслойных панелей из легкого бетона на жестких связях с эффективным утеплителем наружных стен общественных многоэтажных каркасных зданий. Общие указания по применению и расчету панелей приведены в выпусках 0-0 "Состав серии. Общие указания по применению изделий. Номенклатура изделий. Рабочие чертежи" и 0-I "Материалы для проектирования стен многоэтажных зданий. Рабочие чертежи".

Панель представляет собой конструкцию сплошного сечения, имеющую три основных слоя: наружный и внутренний армированные бетонные слои и теплоизоляционный слой, расположенный между ними. Соединение наружного и внутреннего слоев выполняется жесткими связями в виде армированных бетонных ребер.

Предел огнестойкости панелей навесных стен равен 0,5 часа, предел огнестойкости панелей самонесущих стен равен I,25 часа.

J3OB СКОРОСТНОЙ НАПОР ВЕТРА - $\frac{27\ кгс/м^2}{0,27\ кПа}$ - $\frac{55\ кгс/м^2}{0,55\ кПа}$

G2KE ИНЖЕНЕРНО-ГЕОЛОГИЧЕСКИЕ УСЛОВИЯ - обычные

G2BQ СТЕПЕНЬ АГРЕССИВНОСТИ СРЕДЫ - неагрессивная

Д О П О Л Н И Т Е Л Ь Н Ы Е Д А Н Н Ы Е

Расшифровка марок панелей.

Марки панелей состоят из буквенно-цифровых индексов, образующих три группы обозначений. Группы разделяются между собой дефисом.

Первая группа содержит обозначение типа панели и ее номинальные габаритные размеры. Для обозначения типа панелей использованы следующие буквенно-цифровые индексы:

ПСТ - панель рядовая;

IПСТ - панель рядовая для внутренних углов зданий;

2ПСТ - панель простеночная;

3ПСТ - панель угловая для наружных углов зданий;

4ПСТ - панель угловая для внутренних углов зданий.

Номинальные габаритные размеры, обозначающие соответственно длину, высоту и толщину, даны для панелей ПСТ, IПСТ, 2ПСТ в дециметрах (округленно до 0,I), а для панелей 3ПСТ и 4ПСТ в сантиметрах.

Во вторую группу обозначений входят индекс несущей способности и вид бетона. Для обозначения несущей способности панели применены цифровые индексы, соответствующие следующей нормативной ветровой нагрузке на I $м^2$ поверхности панели:

I - I50 $кгс/м^2$ (I500 Па);

2 - 250 $кгс/м^2$ (2500 Па);

3 - 250 $кгс/м^2$ (2500 Па) для подкарнизных панелей.

Вид бетона имеет обозначение:

Л - легкий бетон на пористых заполнителях.

Третья группа обозначений содержит характеристику конструктивных особенностей панели и может состоять из одной или двух цифровых подгрупп. В панелях типа ПСТ, 2ПСТ и 3ПСТ присутствует только одна подгруппа, обозначающая типоразмер по закладным изделиям. В панелях типа IПСТ и 4ПСТ - две подгруппы. Первая подгруппа обозначает особенность конфигурации панели и принимает значения:

I - панель прямая;

2 - панель обратная.

Вторая подгруппа обозначает типоразмер по закладным изделиям.

В выпуске I-I приведены неполные марки панелей. Полные марки проставляются в конкретном проекте с добавлением к марке, указанной в выпуске I-I, соответствующего цифрового индекса, отражающего наличие и расположение в панели закладных изделий, согласно указаниям выпуска 0-I "Материалы для проектирования стен многоэтажных зданий. Рабочие чертежи". Настоящий выпуск рассматривать совместно с выпуском I-2 "Панели трехслойные из легкого бетона на жестких связях с эффективным утеплителем. Арматурные и закладные изделия. Рабочие чертежи".

B7KA С О С Т А В П Р О Е К Т Н О Й Д О К У М Е Н Т А Ц И И

Выпуск I-I - Панели трехслойные из легкого бетона на жестких связях с эффективным утеплителем. Рабочие чертежи. (Часть I, 2).

Объем проектных материалов, приведенных к формату А4, - 394 форматки.

СБОРНЫЕ ЛЕГКОБЕТОННЫЕ ПАНЕЛИ НАРУЖНЫХ СТЕН ТРЕХСЛОЙНЫЕ НА ЖЕСТКИХ СВЯЗЯХ ДЛЯ ОБЩЕСТВЕННЫХ МНОГОЭТАЖНЫХ КАРКАСНЫХ ЗДАНИЙ	СТРОИТЕЛЬНЫЕ КОНСТРУКЦИИ И ИЗДЕЛИЯ Серия I.232.I-7 Вып. I-I	Лист 6 Страница I2

B7BA АВТОР ПРОЕКТА КиевЗНИИЭП
252I33, Киев, I33, бульвар Леси Украинки, 26

B7HA УТВЕРЖДЕНИЕ Утверждены Госгражданстроем, приказ от I7.07.85 № 209.
Введены в действие с 0I.09.85

B7KA ПОСТАВЩИК ЦИТП, I25878, ГСП, Москва, А-445, ул.Смольная, 22

Инв.№ 20667
Катал.л.№ 052243

gost.e-ecolog.ru