СССР	СТРОИТЕЛЬНЫЙ КАТАЛОГ ЧАСТЬ 3 ТИПОВАЯ ДОКУМЕНТАЦИЯ НА КОНСТРУКЦИИ, ИЗДЕЛИЯ И УЗЛЫ ЗДАНИЙ И СООРУЖЕНИЙ	СТРОИТЕЛЬНЫЕ КОНСТРУКЦИИ И ИЗДЕЛИЯ Серия I.220.I-5см вып 4-I
ЦИТП	КОНСТРУКЦИИ КАРКАСА ДЛЯ СТРОИТЕЛЬСТВА ОБЩЕСТВЕННЫХ ЗДАНИЙ В РАЙОНАХ СЕЙСМИЧНОСТЬЮ 7, 8 И 9 БАЛЛОВ С ИСПОЛЬЗОВАНИЕМ ВЕЧНОМЕРЗЛЫХ ГРУНТОВ ОСНОВАНИЯ ПО ПРИНЦИПУ I	УДК 624.0I6.5
МАРТ 1990		НА 2 ЛИСТАХ НА 4 СТРАНИЦАХ СТРАНИЦА I

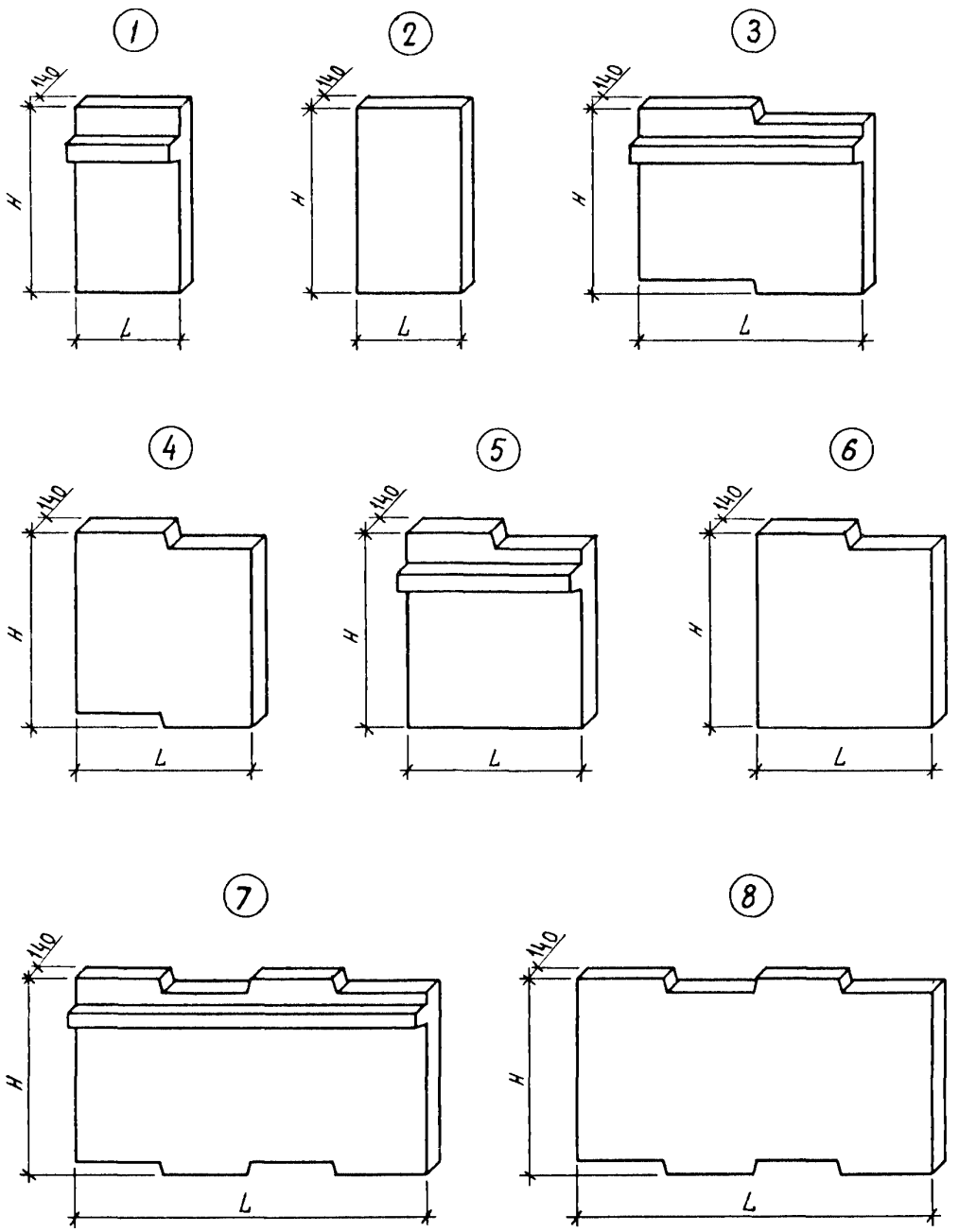

gost.e-ecolog.ru

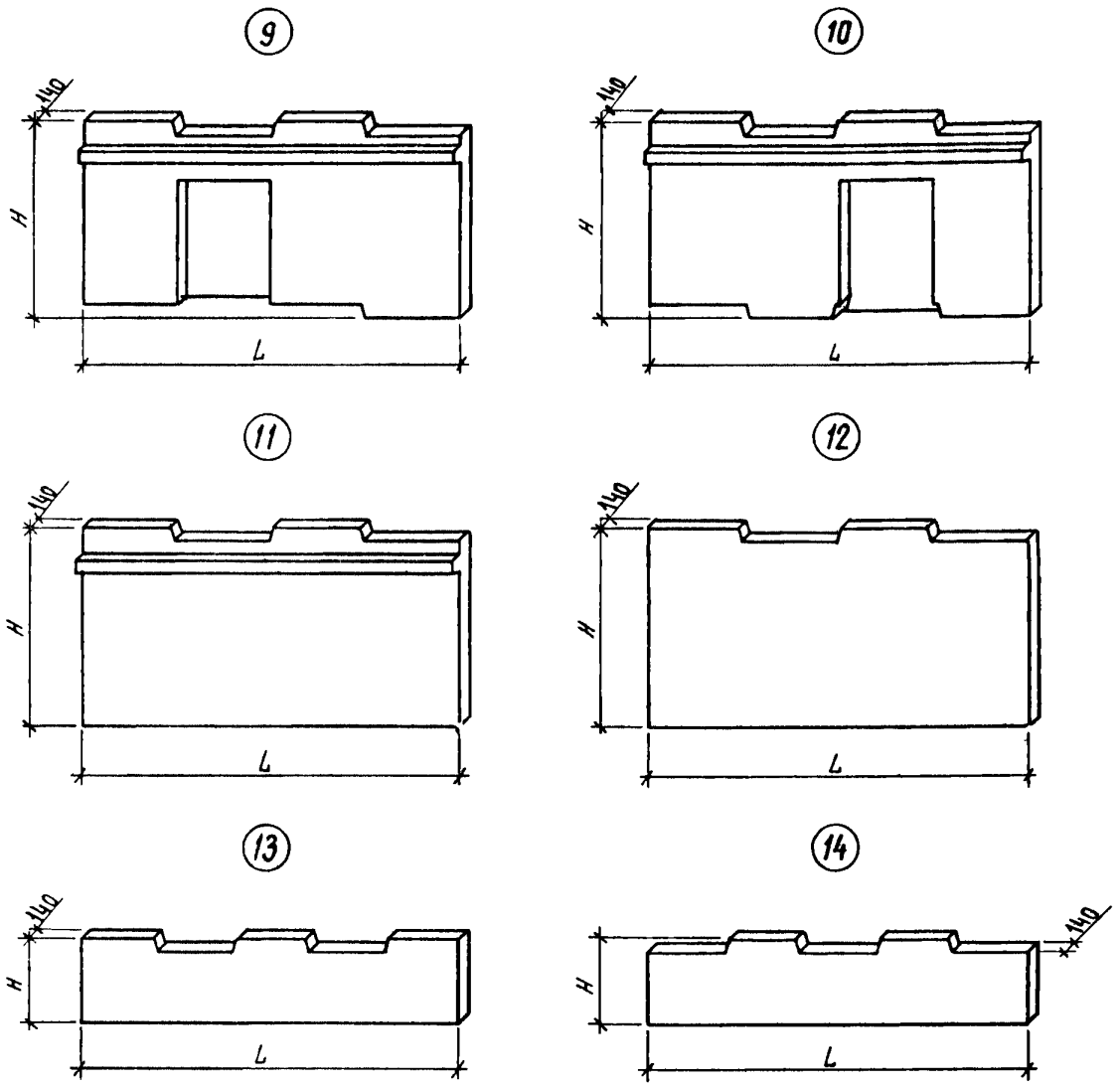

DIAA ТЕХНИЧЕСКАЯ ХАРАКТЕРИСТИКА

Бетон тяжелый класса В25

Диафрагмы жесткости армированы пространственными каркасами

Арматура из стали класса А-I, А-III по ГОСТ 5781-82*, Вр-I по ГОСТ 6727-80*

КОНСТРУКЦИИ КАРКАСА ДЛЯ СТРОИТЕЛЬСТВА ОБЩЕСТВЕННЫХ ЗДАНИЙ В РАЙОНАХ СЕЙСМИЧНОСТЬЮ 7, 8 И 9 БАЛЛОВ С ИСПОЛЬЗОВАНИЕМ ВЕЧНОМЕРЗЛЫХ ГРУНТОВ ОСНОВАНИЯ ПО ПРИНЦИПУ I

НОМЕНКЛАТУРА ДИАФРАГМ ЖЕСТКОСТИ

Эскиз	Марка изделия	Размеры, мм		Расход материалов					Масса изделия, т
		L	H	бетон		сталь, кг			
				класс	объем, м³	натуральн.	приведенная к кл. А-I	прокат	
1	IДП2.33-С	II80	3290	В25	0,54	I37,47	I66,04	68,36	I,63
	2ДП2.33-С	II80	3290	В25	0,52	97,73	I20,90	4I,32	I,57
	ДП2.23-С	II80	2290	В25	0,38	84,67	I0I,I2	45,36	I,I5
	ДП2.2I-С	II80	2I40	В25	0,35	73,67	90,97	32,40	I,06
2	Д2.33-С	II80	3290	В25	0,49	I55,58	20I,06	5I,I0	I,48
	Д2.2I-С	II80	2I40	В25	0,32	70,7I	86,73	32,40	0,97
3	ДП26.34-С	2560	3440	В25	I,22	I6I,54	20I,78	63,20	3,69
4	Д26.34-С	2560	3440	В25	I,I3	I65,I6	206,0I	65,28	3,42
5	ДП26,23-С	2560	2290	В25	0,82	I3I,I0	I64,35	5I,0	2,48
6	Д26.23-С	2560	2290	В25	0,75	I34,83	I66,9I	58,52	2,27
	Д26.8-С	2560	780	В25	0,23	64,30	79,57	26,32	0,70
7	ДП56,34-С	5560	3440	В25	2,67	28I,76	358,06	9I,20	8,07
8	Д56.34-С	5560	3440	В25	2,5I	283,22	360,55	95,36	7,59
9	IДП56.34-С	5560	3440	В25	2,25	295,54	376,I4	83,68	6,80
10	2ДП56.34-С	5560	3440	В25	2,28	286,24	352,89	73,54	6,89
11	ДП56.23-С	5560	2290	В25	I,82	2I4,55	27I,65	75,24	5,50
12	Д56.23-С	5560	2290	В25	I,66	2I6,0	272,8I	79,40	5,02
	Д56.8-С	5560	780	В25	0,49	I35,0I	I77,59	52,64	I,48
13	IД68.8-С	6760	780	В25	0,6I	I66,98	209,66	65,80	I,84
14	2Д68.8-С	6760	780	В25	0,59	I66,20	208,53	65,80	I,78

КОНСТРУКЦИИ КАРКАСА ДЛЯ СТРОИТЕЛЬСТВА ОБЩЕСТВЕННЫХ ЗДАНИЙ В РАЙОНАХ СЕЙСМИЧНОСТЬЮ 7, 8 и 9 БАЛЛОВ С ИСПОЛЬЗОВАНИЕМ ВЕЧНОМЕРЗЛЫХ ГРУНТОВ ОСНОВАНИЯ ПО ПРИНЦИПУ I	СТРОИТЕЛЬНЫЕ КОНСТРУКЦИИ И ИЗДЕЛИЯ Серия I.220.I-5см Вып. 4-I	Лист 2 Страница 4

C2BA УКАЗАНИЯ ПО ПРИМЕНЕНИЮ

Диафрагмы жесткости для строительства общественных I-4 - этажных зданий в районах сейсмичностью 7, 8 и 9 баллов с использованием вечномерзлых грунтов основания по принципу I.

Диафрагмы жесткости разработаны однополочные и бесполочные.

Предел огнестойкости - 2 часа

J3OB НОРМАТИВНОЕ ЗНАЧЕНИЕ ВЕТРОВОГО ДАВЛЕНИЯ - 0,48 кПа / 48 кгс/м2

J3MB НОРМАТИВНОЕ ЗНАЧЕНИЕ ВЕСА СНЕГОВОГО ПОКРОВА - I,5 кПа / I50 кгс/м2

M1BD РАСЧЕТНАЯ ТЕМПЕРАТУРА НАРУЖНОГО ВОЗДУХА - минус 55°С

G2DD КЛИМАТИЧЕСКИЙ РАЙОН - I

G2BQ СТЕПЕНЬ АГРЕССИВНОСТИ СРЕДЫ - неагрессивная

G2EE ИНЖЕНЕРНО-ГЕОЛОГИЧЕСКИЕ УСЛОВИЯ - вечномерзлые грунты основания, используемые по принципу I

G1MD СЕЙСМОСТОЙКОСТЬ КОНСТРУКЦИЙ - 7, 8 баллов

Д О П О Л Н И Т Е Л Ь Н Ы Е Д А Н Н Ы Е

Расшифровка марок диафрагм жесткости:

2ДП56.34-С

Д - диафрагма

П - однополочная

56 - длина 5560 мм

34 - высота 3440 мм

2 - тип диафрагмы

С - для сейсмических районов

B7EA С О С Т А В П Р О Е К Т Н О Й Д О К У М Е Н Т А Ц И И

Выпуск 4-I Диафрагмы жесткости. Рабочие чертежи

Объем проектных материалов, приведенных к формату А4 - 844 форматки

B7BA АВТОР ПРОЕКТА КиевЗНИИЭП, 252I33, Киев-I33, бульвар Леси Украинки,26
ЛенЗНИИЭП, I9I065,Ленинград-65, наб.р. Мойки, 45

B7HA УТВЕРЖДЕНИЕ Утверждены Госкомархитектуры письмом от 23.08.89 № IIII-2-I435.
Введены в действие ЛенЗНИИЭП с 0I.I2.89 приказ от 25.09.89 № 309
Срок действия - 2000 г.

B7KA ПОСТАВЩИК ЛенЗНИИЭП, I9I065,Ленинград-65, наб.р. Мойки, 45

Главный инженер проекта Д.В.Ягунов

Главный инженер института А.А.Брусак

gost.e-ecolog.ru