СССР	СТРОИТЕЛЬНЫЙ КАТАЛОГ ЧАСТЬ 3 ТИПОВАЯ ДОКУМЕНТАЦИЯ НА КОНСТРУКЦИИ, ИЗДЕЛИЯ И УЗЛЫ ЗДАНИЙ И СООРУЖЕНИЙ	СТРОИТЕЛЬНЫЕ КОНСТРУКЦИИ И ИЗДЕЛИЯ Серия I.220.I-3м вып.4-I
ЦИТП	КОНСТРУКЦИИ КАРКАСА С КОЛОННАМИ СЕЧЕНИЕМ 300х300 мм ДЛЯ СТРОИТЕЛЬСТВА ОБЩЕСТВЕННЫХ ЗДАНИЙ С ИСПОЛЬЗОВАНИЕМ ВЕЧНОМЕРЗЛЫХ ГРУНТОВ ОСНОВАНИЯ ПО ПРИНЦИПУ I	УДК 624.0I6.5
ОКТЯБРЬ 1988		На 2 листах На 4 страницах Страница I

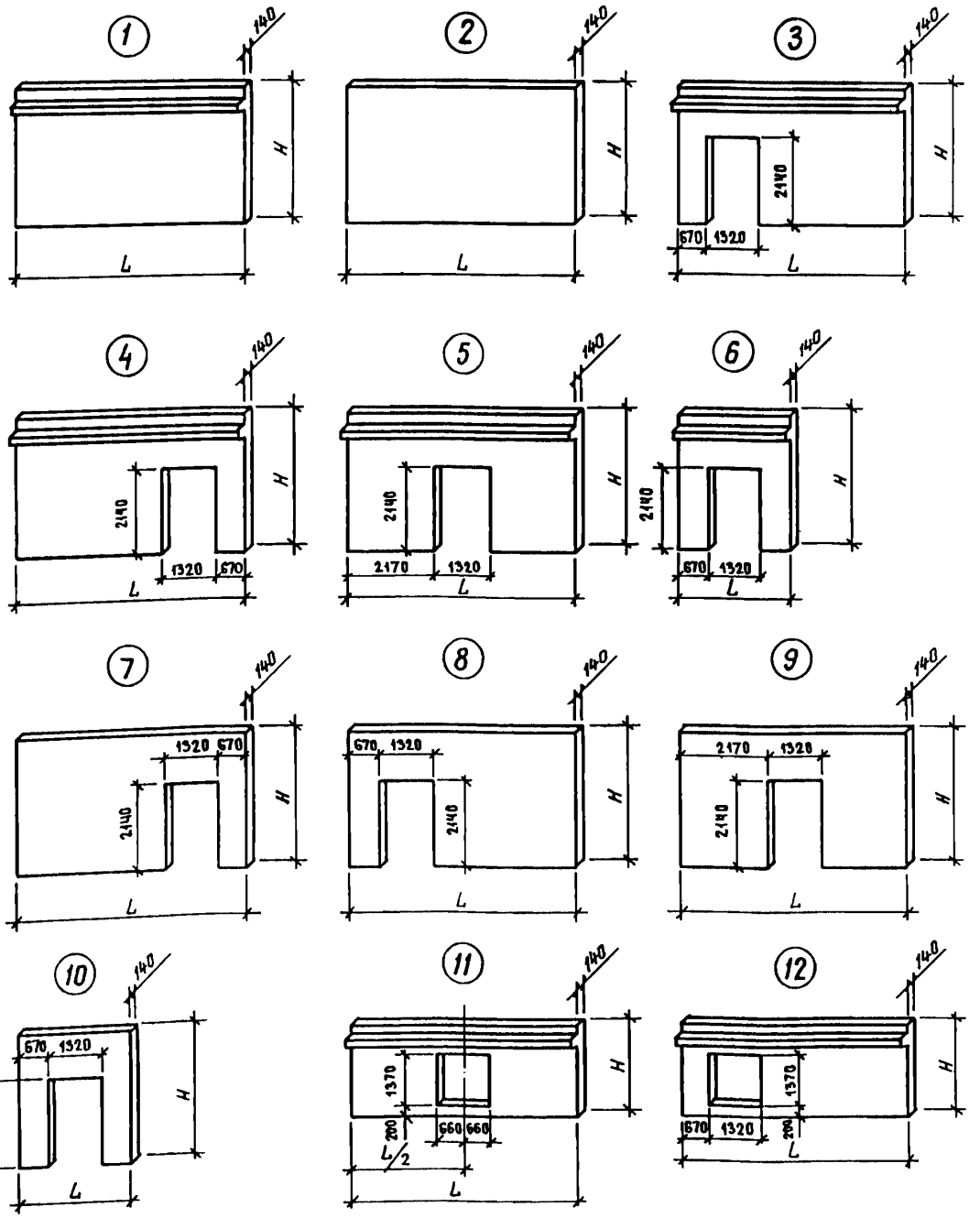

gost.e-ecolog.ru

КОНСТРУКЦИИ КАРКАСА С КОЛОННАМИ СЕЧЕНИЕМ 300х300 мм ДЛЯ СТРОИТЕЛЬСТВА ОБЩЕСТВЕННЫХ ЗДАНИЙ С ИСПОЛЬЗОВАНИЕМ ВЕЧНОМЕРЗЛЫХ ГРУНТОВ ОСНОВАНИЯ ПО ПРИНЦИПУ I

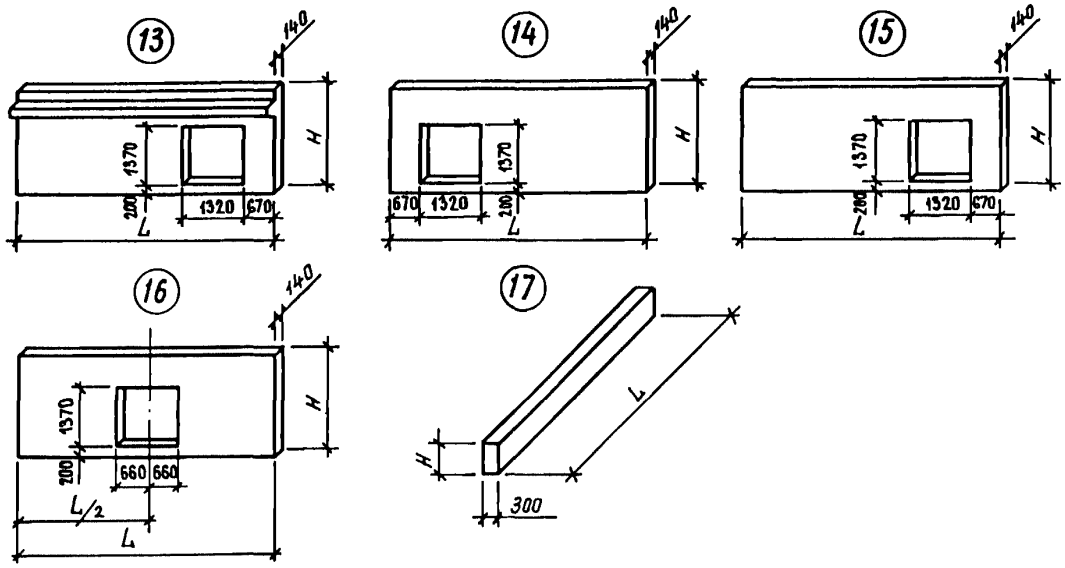

DIAA ТЕХНИЧЕСКАЯ ХАРАКТЕРИСТИКА

Бетон тяжелый класса В25.

Диафрагмы армированы сетками, плоскими каркасами, каркасами укрупнительной сборки и отдельными стержнями.

Продольная арматура из стали класса А-III ГОСТ 5781-82 марки 25Г2С.

Поперечная арматура из стали класса Вр-I ГОСТ 6727-80 и стали класса А-III ГОСТ 5781-82 марки 25Г2С.

НОМЕНКЛАТУРА ДИАФРАГМ ЖЕСТКОСТИ

Эскиз	Марка изделия	Размеры, мм		Расход материалов				Масса изделия, т
		L	H	Бетон	Сталь, кг			
				Объем, м3	Натуральн.	Привед. к кл.AI	Прокат в т.ч.	
I	ID57.33	5660	3270	2,8	206,2	251,5	25,3	6,9
	ID27.33	2660	3270	1,3	132,3	146,8	25,3	3,3
	IDI2.33	1180	3270	0,6	91,2	93,0	25,3	1,4
	ID57.22	5660	2200	1,9	190,1	237,8	17,6	4,8
	ID27.22	2660	2200	0,9	110,8	129,7	17,6	2,3
	IDI2.22	1180	2200	0,4	77,3	82,4	17,6	1,0
2	D57.33	5660	3270	2,6	193,2	232,9	25,3	6,5
	D27.33	2660	3270	1,2	126,1	138,0	25,3	3,1
	DI2.33	1180	3270	0,5	88,6	89,2	25,3	1,4
	D57.22	5660	2200	1,7	177,1	219,2	17,6	4,4
	D27.22	2660	2200	0,8	104,6	120,9	17,6	2,1
	DI2.22	1180	2200	0,4	74,0	79,8	17,6	1,0

КОНСТРУКЦИИ КАРКАСА С КОЛОННАМИ СЕЧЕНИЕМ 300х300 мм ДЛЯ СТРОИТЕЛЬСТВА ОБЩЕСТВЕННЫХ ЗДАНИЙ С ИСПОЛЬЗОВАНИЕМ ВЕЧНОМЕРЗЛЫХ ГРУНТОВ ОСНОВАНИЯ ПО ПРИНЦИПУ I

СТРОИТЕЛЬНЫЕ КОНСТРУКЦИИ И ИЗДЕЛИЯ Серия I.220.I--3М вып.4-I

Продолжение

Эскиз	Марка изделия	Размеры, мм		Расход материалов				Масса изделия, т
		L	H	Бетон	Сталь, кг			
				Объем, м3	Натуральн.	Приведен. к кл.А-I	Прокат в т.ч.	
3	ІДШК57.33л	5660	3270	2,4	297,4	370,9	25,3	5,9
4	ІДШК57.33п	5660	3270	2,4	297,4	370,9	25,3	5,9
5	ІДП57.33	5660	3270	2,4	305,I	382,3	25,3	5,9
6	ІДП27,33	2660	3270	0,9	20I,0	246,7	25,3	2,2
7	ДШК57.33п	5660	3270	2,2	284,4	352,3	25,3	5,4
8	ДШК57.33л	5660	3270	2,2	284,4	352,3	25,3	5,4
9	ДП57.33	5660	3270	2,2	292,I	363,7	25,3	5,4
I0	ДП27.33	2660	3270	0,8	I94,8	237,9	25,3	2,I
II	ІДП57.22	5660	2200	I,6	289,9	370,9	I7,6	4,I
	ІДП27.22	2660	2200	0,6	I96,6	252,5	I7,6	I,6
I2	ІДШК57.22л	5660	2200	I,6	292,5	374,7	I7,6	4,I
I3	ІДШК57.22п	5660	2200	I,6	292,5	374,7	I7,6	4,I
I4	ДШК57.22л	5660	2200	I,5	279,5	356,I	I7,6	3,7
I5	ДШК57.22п	5660	2200	I,5	279,5	356,I	I7,6	3,7
I6	ДП57.22	5660	2200	I,5	276,9	352,3	I7,6	3,7
	ДП27.22	2660	2200	0,6	I90,4	243,7	I7,6	I,4
I7	Д69.7	6860	690	I,4	75,I	83,7	I5,4	3,5
	Д57.7	5660	690	I,I	66,9	72,0	I5,4	2,9
	Д27.7	2660	690	0,5	46,5	42,9	I5,4	I,3

C2BA УКАЗАНИЯ ПО ПРИМЕНЕНИЮ

Диафрагмы жесткости предназначены для строительства общественных зданий с совмещенным перекрытием над холодным подпольем и зданий с техническим подпольем при высоте типового этажа 3.3 м.

Диафрагмы запроектированы однополочные и бесполочные. Две однополочные диафрагмы устанавливаются по средней оси здания. Бесполочная диафрагма совместно с однополочной устанавливаются по крайней оси здания. Предел огнестойкости - 2 часа.

J3OB СКОРОСТНОЙ НАПОР ВЕТРА - 45 кгс/м2 / 0,44 кПа

J3NB ВЕС СНЕГОВОГО ПОКРОВА - I50 кгс/м2 / I,47 кПа

G2BQ СТЕПЕНЬ АГРЕССИВНОСТИ СРЕДЫ - - неагрессивная

G2EE ИНЖЕНЕРНО-ГЕОЛОГИЧЕСКИЕ УСЛОВИЯ - вечномерзлые грунты основания, используемые по принципу I

N1BD РАСЧЕТНАЯ ТЕМПЕРАТУРА НАРУЖНОГО ВОЗДУХА от минус 40°С до минус 55°С

Д О П О Л Н И Т Е Л Ь Н Ы Е Д А Н Н Ы Е

Расшифровка марок диафрагм:

ІД57.22, ІДПК57.33л, ДП27.22

ІД – диафрагма с I полкой

Д – диафрагма без полки

ІДП – диафрагма с проемом, расположенным посредине

ІДПК – диафрагма с проемом, расположенным с краю

первое число:

57, 27 – длина диафрагмы в дм

второе число:

22, 33 – высота диафрагмы в дм

Дополнительные индексы "л" и "п" обозначают левое или правое расположение проема в диафрагме.

Указания по компоновке и расчету диафрагм приведены в выпусках 0-2, 0-3, 0-4.

Настоящий выпуск рассматривать совместно с выпуском 4-2 "Диафрагмы жесткости. Арматурные и закладные изделия. Рабочие чертежи" данной серии и выпуском 4-2 "Диафрагмы жесткости. Арматурные и закладные изделия. Рабочие чертежи" серии I.020-I/83.

B7EA С О С Т А В П Р О Е К Т Н О Й Д О К У М Е Н Т А Ц И И

Выпуск 4-I. Диафрагмы жесткости. Рабочие чертежи

Объем проектных материалов, приведенных к формату А4, – 92 форматки

B7EA АВТОР ПРОЕКТА ЛенЗНИИЭП
I9I065, Ленинград-65, наб.р.Мойки, 45
КиевЗНИИЭП
252I33, Киев I33, бульвар Леси Украинки, 26

B7HA УТВЕРЖДЕНЫ Утверждены Госкомархитектуры, приказ от 23.05.88 № I46
Введены в действие с 0I.07.88

B7KA ПОСТАВЩИК ЦИТП, I25878, ГСП, Москва, А-445, ул.Смольная, 22

Инв. № 23I84

Катал.л. № 06I882

gost.e-ecolog.ru

Подписано в печать I9.08.88. Тираж 7I00 экз. Заказ I433. ЦИТП Госстроя СССР