СССР	СТРОИТЕЛЬНЫЙ КАТАЛОГ ЧАСТЬ 3 ТИПОВАЯ ДОКУМЕНТАЦИЯ НА КОНСТРУКЦИИ, ИЗДЕЛИЯ И УЗЛЫ ЗДАНИЙ И СООРУЖЕНИЙ	СТРОИТЕЛЬНЫЕ КОНСТРУКЦИИ И ИЗДЕЛИЯ Серия I.220.I-3м Выпуск I-I
ЦИТП	КОНСТРУКЦИИ КАРКАСА С КОЛОННАМИ СЕЧЕНИЕМ 300х300 мм ДЛЯ СТРОИТЕЛЬСТВА ОБЩЕСТВЕННЫХ ЗДАНИЙ С ИСПОЛЬЗОВАНИЕМ МЕРЗЛЫХ ГРУНТОВ ОСНОВАНИЯ ПО ПРИНЦИПУ I	УДК 624.0I6.5
ОКТЯБРЬ 1988		На 4 листах На 8 страницах Страница I

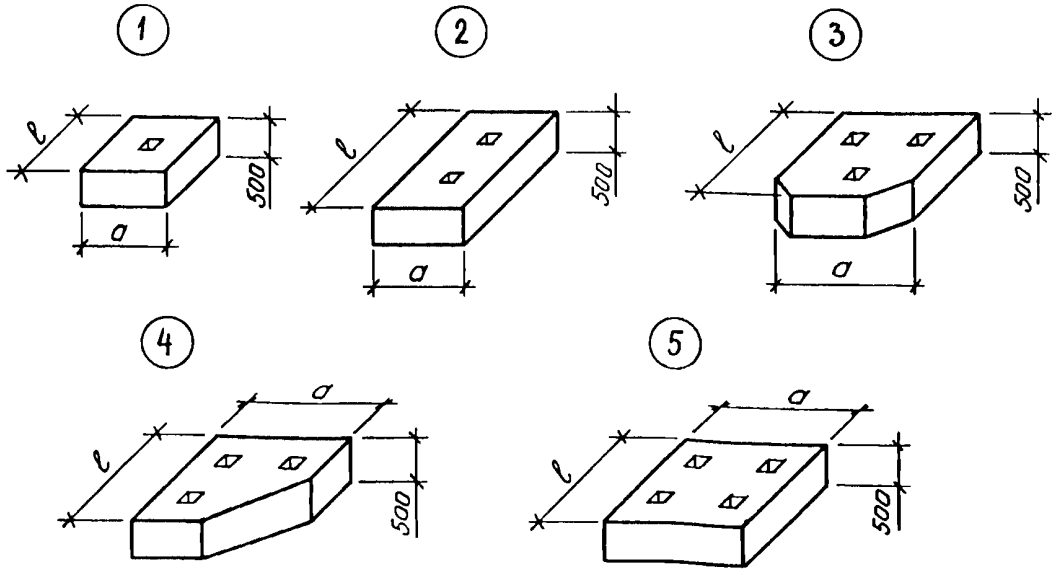

НОМЕНКЛАТУРА РОСТВЕРКОВ

Эскиз	Марка изделия	Размеры, мм		Расход материала			Масса изделия, т
		ℓ	a	Бетон	Сталь, кг		
				Объем, м3	Натуральн.	Привед. к A-I	
I	ФI-40	I200	I200	0,7	50,3	68,2	I,6
	ФI-32	I200	I200	0,7	50,3	68,2	I,7
2	Ф2-40	2I00	I200	I,I	I02,8	I43,3	2,8
	Ф2-32	I900	I200	I,I	90,I	I25,2	2,7
	Ф2-40-I	2I00	I200	I,I	93,6	I30,2	2,8
	Ф2-32-I	I900	I200	I,I	82,2	II3,8	2,7
3	IФ3-40	I950	2I00	I,8	I48,I	208,2	4,4
	IФ3-32	I800	I900	I,5	I25,0	I84,2	3,8
	IФ3-40-I	I950	2I00	I,8	I34,2	I86,8	4,4
	IФ3-32-I	I800	I900	I,5	II3,4	I57,7	3,8
4	2Ф3-40	2I00	2I00	I,7	I87,8	262,4	4,3
	2Ф3-32	I900	I900	I,4	I60,0	222,7	3,6
5	Ф4-40	2I00	2I00	I,9	I57,I	2I8,7	4,8
	Ф4-32	I900	I900	I,6	I32,4	I83,2	4,I

gost.e-ecolog.ru

КОНСТРУКЦИИ КАРКАСА С КОЛОННАМИ СЕЧЕНИЕМ 300х300 мм ДЛЯ СТРОИТЕЛЬСТВА ОБЩЕСТВЕННЫХ ЗДАНИЙ С ИСПОЛЬЗОВАНИЕМ ВЕЧНОМЕРЗЛЫХ ГРУНТОВ ОСНОВАНИЯ ПО ПРИНЦИПУ I

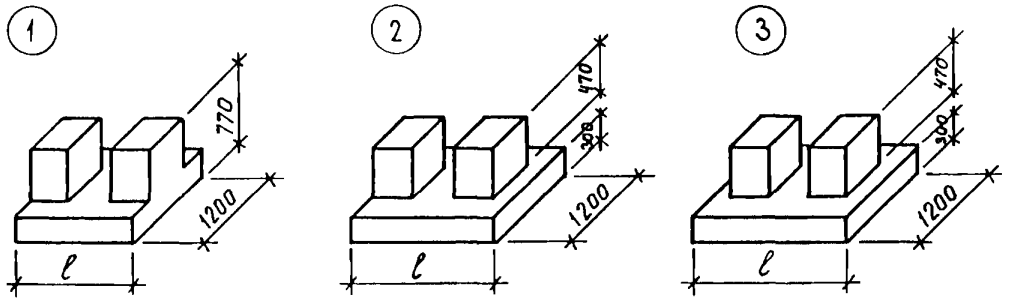

НОМЕНКЛАТУРА ПОДКОЛОННИКОВ

Эскиз	Марка изделия	ℓ, мм	Расход материалов			Масса изделий, т
			Бетон	Сталь, кг		
			Объем, м³	Натуральная	Привед. к кл.AI	
(I)	ФКI2.I2.8-3	I200	0,7	43,3	60,6	I,7
(2)	ФКI4.I2.8-3	I350	0,7	45,2	63,3	I,8
(3)	ФКI5.I2.8-3	I500	0,8	47,I	66,0	I,9

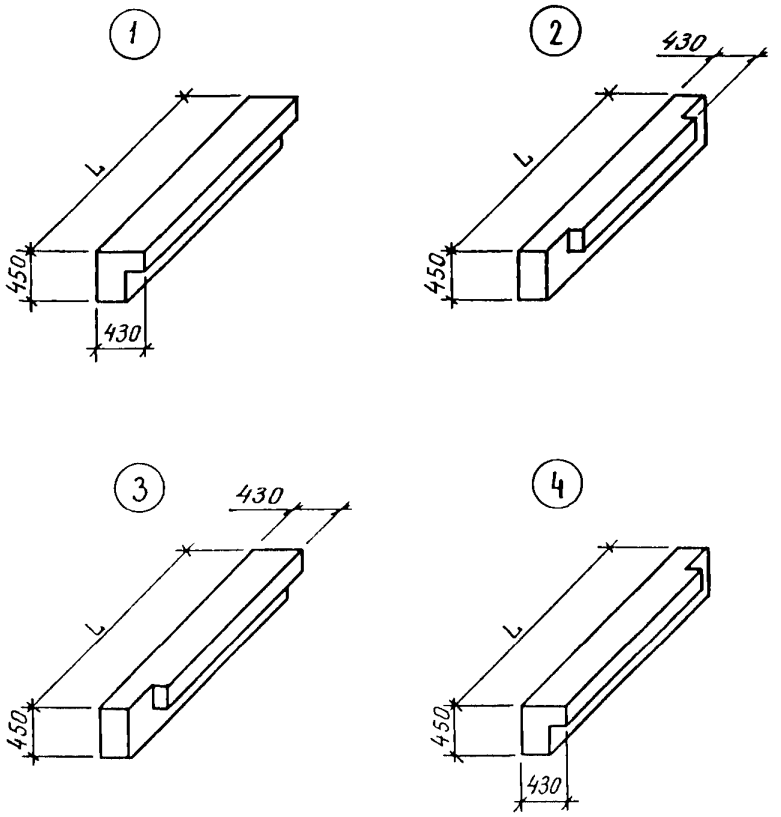

КОНСТРУКЦИИ КАРКАСА С КОЛОННАМИ СЕЧЕНИЕМ 300х300 мм ДЛЯ СТРОИТЕЛЬСТВА ОБЩЕСТВЕННЫХ ЗДАНИЙ С ИСПОЛЬЗОВАНИЕМ ВЕЧНОМЕРЗЛЫХ ГРУНТОВ ОСНОВАНИЯ ПО ПРИНЦИПУ I

СТРОИТЕЛЬНЫЕ КОНСТРУКЦИИ И ИЗДЕЛИЯ Серия I.220.I-3м вып.I-I

НОМЕНКЛАТУРА ЦОКОЛЬНЫХ БАЛОК

Эскиз	Марка изделия	L, мм	Расход материалов			Масса изделия, т
			Керамзитобетон	Сталь, кг		
			Объем $м^3$	Натуральная	Привед.к кл.А-I	
I	ЦБ65.3.4п	6500	I,0	46,8	6I,I	I,7
	ЦБ53.3.4п	5300	0,8	38,7	50,3	I,4
	ЦБ23.3.4п	2300	0,4	I8,3	23,4	0,6
2	ЦБ60.3.4п	5950	0,9	4I,8	54,2	I,3
	ЦБ30.3.4п	2950	0,4	2I,6	27,5	0,6
3	IЦБ53.3.4п	5300	0,8	38,0	49,3	I,2
	IЦБ23.3.4п	2300	0,3	I7,4	22,0	0,5
4	2ЦБ53.3.4п	5300	0,8	38,0	49,3	I,2
	2ЦБ23.3.4п	2300	0,3	I7,4	22,0	0,5

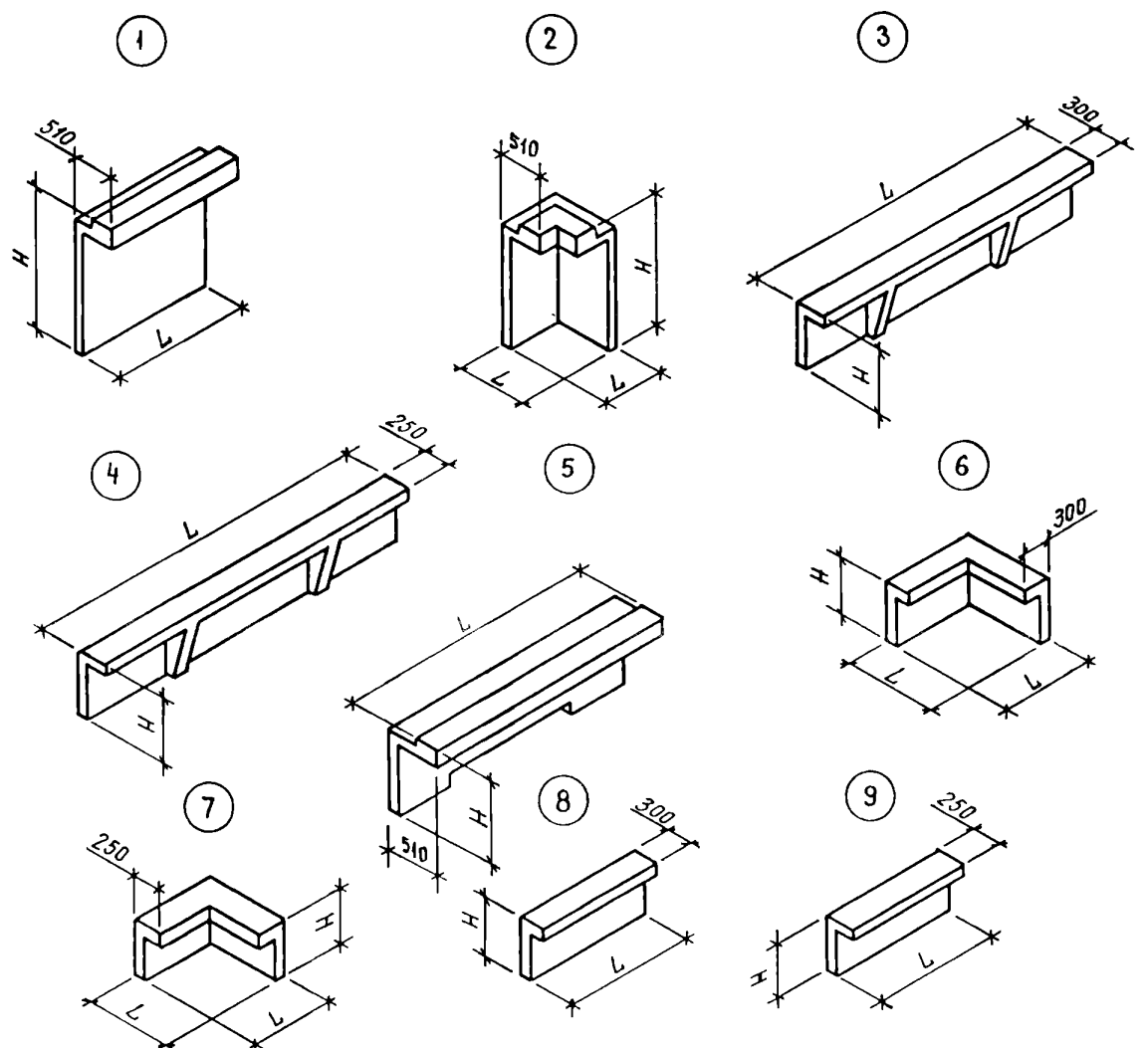

КОНСТРУКЦИИ КАРКАСА С КОЛОННАМИ СЕЧЕНИЕМ 300х300 мм ДЛЯ СТРОИТЕЛЬСТВА ОБЩЕСТВЕННЫХ ЗДАНИЙ С ИСПОЛЬЗОВАНИЕМ ВЕЧНОМЕРЗЛЫХ ГРУНТОВ ОСНОВАНИЯ ПО ПРИНЦИПУ I

СТРОИТЕЛЬНЫЕ КОНСТРУКЦИИ И ИЗДЕЛИЯ Серия I.220.I--3м вып.I-I

Лист 2

Страница 4

НОМЕНКЛАТУРА ЦОКОЛЬНЫХ ЭКРАНОВ

Эскиз	Марка изделия	Размеры, мм		Расход материалов				Масса изделия, т
		L	H	Бетон	Сталь, кг			
				Объем, $м^3$	Натуральн.	Приведен.к AI	Прокат в т.ч.	
I	ЦЭ30.I4.6	2980	I490	0,5	I4,I	I6,7	2,3	I,2
	ЦЭI2.I4.6	II80	I490	0,2	9,2	9,4	2,3	0,5
	ЦЭII.I4.6	II00	I490	0,2	7,2	6,5	2,3	0,4
	ЦЭII.8.6	II00	830	0,I	6,2	5,I	2,3	0,3
	ЦЭI2.8.6	II80	830	0,I	8,I	7,9	2,3	0,3
	ЦЭI5.8.6	I480	830	0,2	8,8	9,0	2,3	0,4
2	Ц36.I4.6	670	I490	0,2	8,2	8,9	I,7	0,4
	Ц36.8.6	670	830	0,I	7,2	7,3	I,7	0,3
3	ЦЭ72.6.I0	7I80	630	0,6	22,4	29,2	I,8	I,6
	ЦЭ60.6.I0	5980	630	0,5	I9,8	25,5	I,8	I,3
	ЦЭ50.6.I0	5050	630	0,4	22,I	24,5	4,7	I,I
4	IIЦЭ72.6.I0	7I80	630	0,6	22,0	28,8	I,8	I,5
	IIЦЭ60.6.I0	5980	630	0,5	I9,6	25,I	I,8	I,2
	IIЦЭ50.6.I0	5I00	630	0,6	2I,3	24,I	4,2	I,0
5	Ц330.8.6	2980	830	0,4	II,4	I2,8	2,3	I,0
6	ЦЭ9.6.I0	9I0	630	0,I	7,2	7,3	I,8	0,4
7	ЦЭ8.6.I0	860	630	0,I	6,7	6,6	I,8	0,3
8	ЦЭ30.6.I0	2980	630	0,3	II,6	I3,7	I,8	0,6
	ЦЭI2.6.I0	I200	630	0,I	5,4	4,6	I,8	0,3
	ЦЭ20.6.I0	2050	630	0,2	I3,5	I2,I	4,7	0,4
	ЦЭI5.6.I0	I500	630	0,I	5,9	5,4	I,8	0,3
9	IIЦЭ30.6.I0	2980	630	0,3	II,4	I3,5	I,8	0,6
	IIЦЭI2.6.I0	I200	630	0,I	5,4	4,6	I,8	0,2
	IIЦЭ20.6.I0	2I00	630	0,2	I2,8	I2,0	4,2	0,4

КОНСТРУКЦИИ КАРКАСА С КОЛОННАМИ СЕЧЕНИЕМ 300х300 мм ДЛЯ СТРОИТЕЛЬСТВА ОБЩЕСТВЕННЫХ ЗДАНИЙ С ИСПОЛЬЗОВАНИЕМ ВЕЧНОМЕРЗЛЫХ ГРУНТОВ ОСНОВАНИЯ ПО ПРИНЦИПУ I

СТРОИТЕЛЬНЫЕ КОНСТРУКЦИИ И ИЗДЕЛИЯ
Серия I.220.I-3м вып.I-I

Лист 3
Страница 5

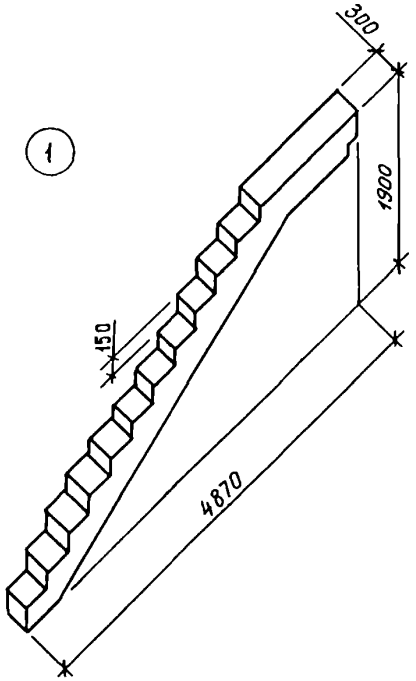

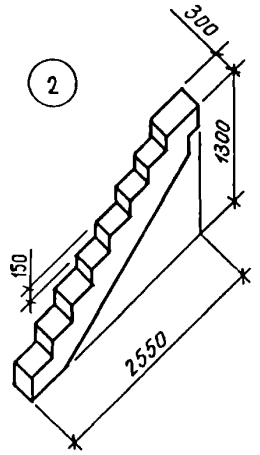

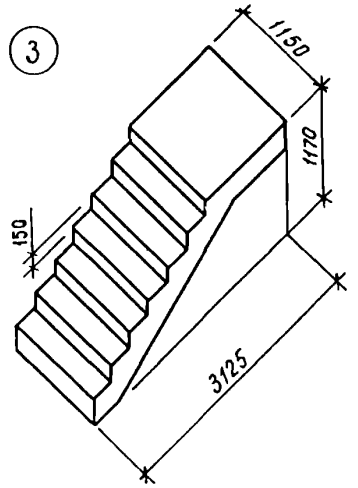

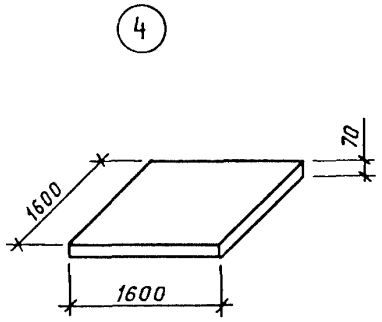

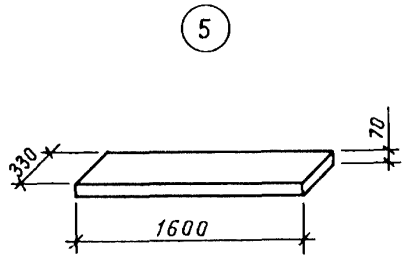

НОМЕНКЛАТУРА ЭЛЕМЕНТОВ ЛЕСТНИЦЫ

Эскиз	Марка изделия	Класс бетона	Расход материалов				Масса изделия, т
			Бетон	Сталь, кг			
			Объем, $м^3$	Натуральная	Привед.к кл. А-I	в т.ч. Прокат	
(I)	ЛБ49.I9-5	BI5	0,5	87,6	68,0	2I,I	I,4
(2)	ЛБ25.I3-5	BI5	0,3	49,8	35,9	I4,8	0,7
(3)	ЛМП3I.II.I2-5	BI5	0,7	49,8	60,9	3,I	I,6
(4)	ПI6-5	BI5	0,2	7,I	I0,5	-	0,5
(5)	ЛСI6-5	BI5	0,04	2,8	I,6	I,5	0,I

DIAA ТЕХНИЧЕСКАЯ ХАРАКТЕРИСТИКА

В выпуске I-I разработаны рабочие чертежи сборных железобетонных изделий фундаментов: ростверков, подколонников, цокольных балок и цокольных экранов, а также элементов лестниц и крылец.

Ростверки разработаны для опирания на I, 2, 3 и 4 сваи.

Сечение свай принято 320х320 мм и 400х400 мм по серии I.0II.I-8м. Для обеспечения заделки продольной арматуры сваи диаметром $d \geqslant 25$ см в ростверк разработаны ростверки с бороздами для анкерных горизонтальных стержней. Для ростверков применяется бетон тяжелый класса В25 по прочности на сжатие и FI50 по морозостойкости.

Подколонники разработаны нескольких типов, отличающихся полочками для опирания ригелей перекрытия над холодным подпольем. Бетон тяжелый класса В25, FI50.

Цокольные экраны предназначены для ограждения холодного подполья и разработаны для ростверков с однорядным расположением свай по периметру здания и для трехсвайных кустовых ростверков. Бетон тяжелый класса BI5 и FI50 по морозостойкости.

Цокольные балки разработаны из керамзитобетона класса BI5, DI500 по плотности и FI50 по морозостойкости.

Элементы крылец: косоуры, проступи и площадки разработаны для зданий с совмещенным перекрытием над холодным подпольем при планировочной отметке земли - 2,700 и для зданий с техническим подпольем при планировочной отметке земли - 3,900. Изделия изготавливаются из тяжелого бетона класса BI5 по прочности на сжатие и FI50 по морозостойкости.

Укороченный марш с полуплощадкой может изготавливаться в опалубке изделия ЛМП57.II.I7-5-3 серии I.050.I-2 вып.I из тяжелого бетона класса BI5, FI50.

КОНСТРУКЦИИ КАРКАСА С КОЛОННАМИ СЕЧЕНИЕМ 300х300 мм ДЛЯ СТРОИТЕЛЬСТВА ОБЩЕСТВЕННЫХ ЗДАНИЙ С ИСПОЛЬЗОВАНИЕМ ВЕЧНОМЕРЗЛЫХ ГРУНТОВ ОСНОВАНИЯ ПО ПРИНЦИПУ I

C2BA УКАЗАНИЯ ПО ПРИМЕНЕНИЮ

Конструктивные элементы фундаментов предназначены для общественных зданий, разрабатываемых в серии I.220.I-3м. Предел огнестойкости ростверков и подколонников принят 2 часа, цокольных балок, экранов и элементов лестниц не менее 0,75 часа.

G2DD КЛИМАТИЧЕСКИЕ РАЙОНЫ И ПОДРАЙОНЫ СССР – изделия предназначены для I климатического района

G2EE ИНЖЕНЕРНО-ГЕОЛОГИЧЕСКИЕ УСЛОВИЯ – вечномерзлые грунты основания, используемые по принципу I

Д О П О Л Н И Т Е Л Ь Н Ы Е Д А Н Н Ы Е

Расшифровка марок ростверков:

IФ3–40

I – первый тип ростверка

Ф – ростверк

3 – на 3 сваи

40 – сечение сваи в см

Расшифровка марок подколонников:

ФКI2.I2.8–3

ФК – подколонник

I2 – длина в дм

I2 – ширина в дм

8 – высота в дм

3 – для колонн 300х300 мм

Расшифровка марок цокольных балок:

ЦБ53.3.4п

ЦБ – цокольная балка

53 – длина в дм

3 – ширина в дм

4 – высота в дм

п – бетон на пористых заполнителях

Расшифровка марок цокольных экранов:

ЦЭ30.I4.6

ЦЭ – цокольный экран

30 – длина в дм

I4 – высота в дм

6 – ширина в дм

Расшифровка марок косоуров:

ЛБ49.I9–5

ЛБ – косоур

49 – длина косоура в дм

I9 – высота в дм

5 – расчетная временная нагрузка 480 кгс/м2 (4,7 кПа) (без учета собственного веса)

Расшифровка марок плиты и ступени:

ПI6–5, ЛСI6–5

П – плита

ЛС – ступень

I6 – длина в дм

5 – расчетная временная нагрузка 480 кгс/м2 (4,7 кПа) (без учета собственного веса)

Настоящий выпуск рассматривать совместно с выпуском 0-I "Указания по применению изделий", выпуском 0-2 "Материалы для проектирования цокольной части здания" и выпуском I-2 "Ростверки, подколонники, элементы цокольной части. Арматурные и закладные изделия. Рабочие чертежи". серии I.220.I-3м.

B7EA

С О С Т А В П Р О Е К Т Н О Й Д О К У М Е Н Т А Ц И И

Выпуск I-I. Ростверки, подколонники, элементы цокольной части. Рабочие чертежи

Объем проектных материалов, приведенных к формату А4, - II0 форматок

B7BA АВТОР ПРОЕКТА ЛенЗНИИЭП
I9I065, Ленинград-65, наб.р.Мойки, 45
КиевЗНИИЭП
252I33, Киев I33, бульвар Леси Украинки, 26

B7HA УТВЕРЖДЕНИЕ Утверждены Госкомархитектуры, приказ от 23.05.88 № I46
Введены в действие с 0I.07.88

B7KA ПОСТАВЩИК ЦИТП, I25878, ГСП, Москва, А-445, ул.Смольная, 22

Инв. № 23I76
Катал.л. № 06I874

gost.e-ecolog.ru

Подписано в печать I9.08.88. Тираж 7I00 экз. Заказ I433. ЦИТП Госстроя СССР