ЧАСТЬ

3

Раздел I
Подгруппа
I.I88

Железобетонные кабины санитарно-технических узлов жилых домов до 9 этажей с высотой этажа 2,8 м.

Выпуск 5 Строительные чертежи разобщенных и совмещенных кабин типа "колпак" из тяжелого цементного бетона и керамзитобетона.

Выпуск 6 Санитарно-технические сборочные чертежи разобщенных и совмещенных кабин типа "колпак" из тяжелого цементного бетона и керамзитобетона.

Выпуск 7 Санитарно-технические деталировочные чертежи разобщенных и совмещенных кабин типа "колпак" из тяжелого цементного бетона и керамзитобетона.

Область применения. Для жилых зданий с высотой этажа 2,8м в обычных условиях строительства.

П А С П О Р Т
ТИПОВЫЕ КОНСТРУКЦИИ
Серия I.I88-5, вып.5,6,7

УДК 721.058.6:696/697

Разработаны ЦНИИЭП жилища Москва,И-434,Дмитровское шоссе,дом 9, корпус Б

Утверждены и введены в действие Госграждан - строем с 30 сентября I976г

Приказ № 209

от 22 сентября I976г.

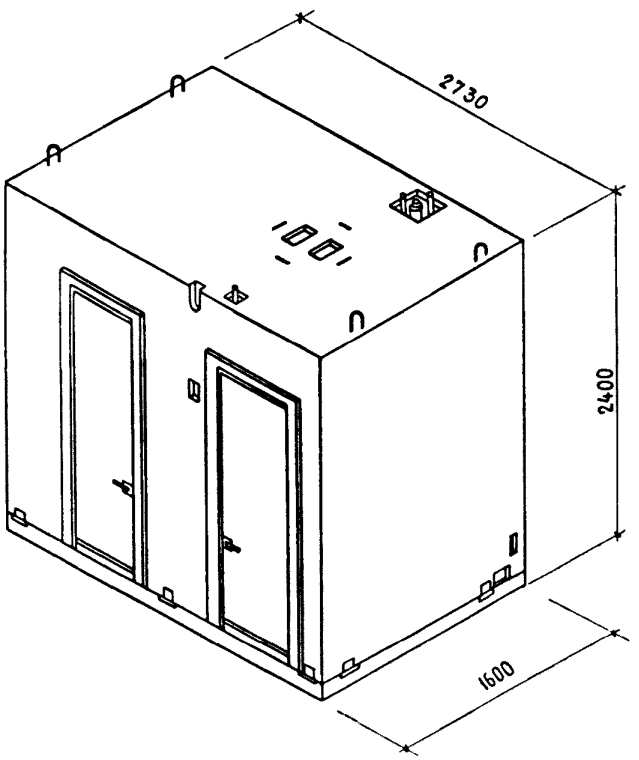

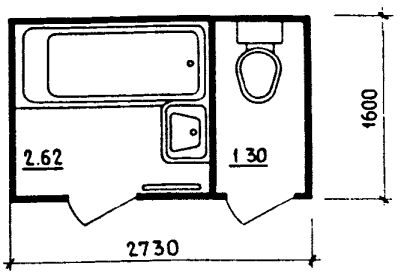

Марка кабины	Материал объемного блока	Объем бетона кабины, м3		Расход стали, кг	Расход древесины м3	Расход керамич. плиток м2	Расход труб, кг		Масса кабины т	№№ листов выпуска
		тяжелого	керамзитобетона				стальных	чугунных		
СКI-27.I6.24-I2	тяжелый бетон	I.363		6I,26	0,20	4,0	36,76	67,04	3,46	4,38
	керамзитобетон	0,202	I.I6I						2,42	

На 5 страницах, страница I

gost.e-ecolog.ru

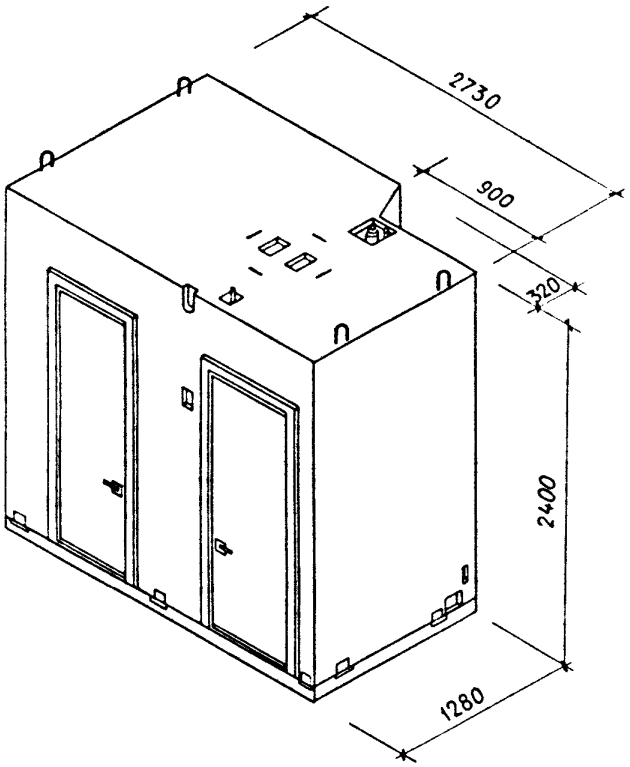

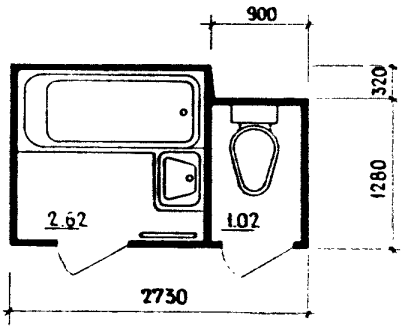

Марка кабины	Материал объемного блока	Объем бетона кабины, м3		Расход стали, кг	Расход древесины, м3	Расход керамич. плиток, м2	Расход труб, кг		Масса кабины, т	№ № листов выпуска
		тяжелого	керамзитобетона				стальных	чугунных		
	тяжелый бетон	I.307							3,32	
СКI-27.16.24-I4				6I,50	0,20	3,7	35,I9	67,04		I0,40
	керамзитобетон	0,I98	I.I09						2,33	

СК3	ЦНИИЭП жилища	Железобетонные кабины санитарно-технических узлов	Типовые конструкции Серия I.I88-5 вып.5,6,7	Паспорт Лист 2

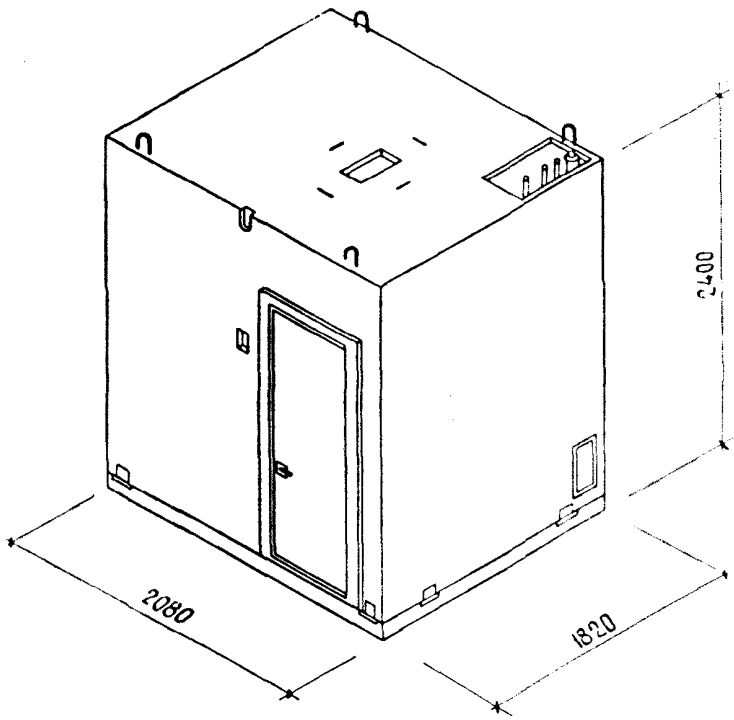

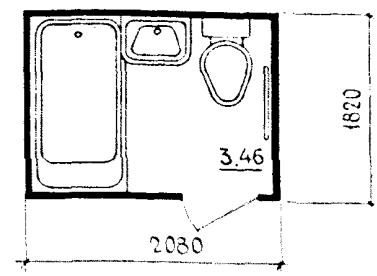

Марка кабины	Материал объемного блока	Объем бетона кабины, м3: тяжелого	Объем бетона кабины, м3: керамзитобетона	Расход стали, кг	Расход древесины, м3	Расход керамич. плиток, м2	Расход труб, кг: стальных	Расход труб, кг: чугунных	Масса кабины, т	Кол-во листов выпуска
	тяжелый бетон	I.04I							2,65	
СК2-2I.I8.24-I6				52.58	0,II4	3,4	37,46	79,79		I6,42
	керамзитобетон	0,I69	0,872						I,87	

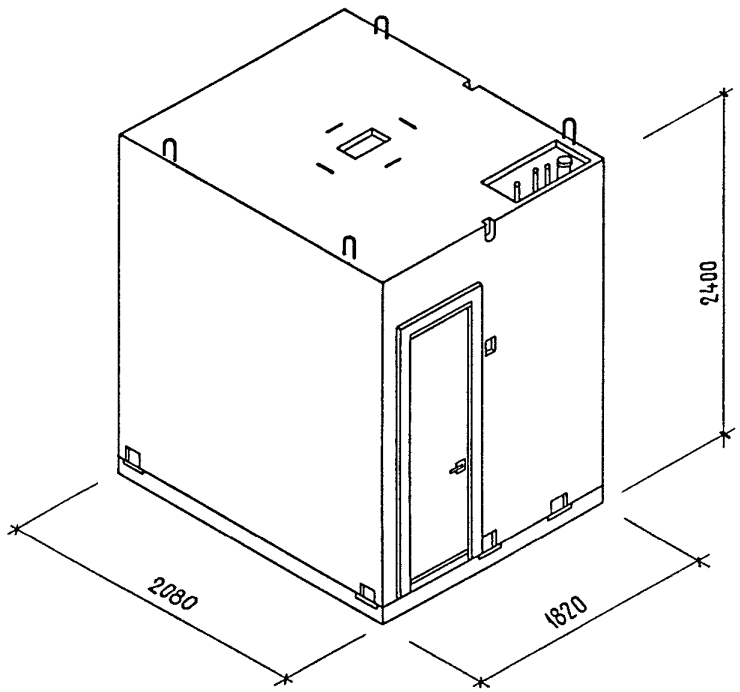

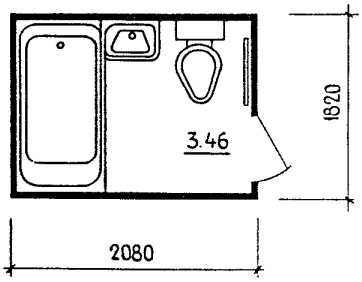

Марка кабины	Материал объемного блока	Объем бетона кабины, м3		Расход стали, кг	Расход древесины, м3	Расход керамич. плиток, м2	Расход труб, кг		Масса кабины, т	№№ листов выпуска 5
		тяжелого	керамзитобетона				стальных	чугунных		
	тяжелый бетон	I.039							2,64	
СК2-2I.I8.24-I8				52,73	0,II4	3,4	37,46	75,4I		2I,44
	керамзитобетон	0,I69	0,870						I,86	

ТЕХНИЧЕСКАЯ ХАРАКТЕРИСТИКА

Санитарно-технические кабины предназначены для 5-9-ти этажных жилых домов.

Объемные блоки кабин изготавливаются из тяжелого бетона или керамзитобетона плотной структуры на пористых заполнителях. Марка бетона по прочности на сжатие I50.

Днища кабин изготавливаются из тяжелого бетона марки 200.

Формование объемных блоков предусмотрено с применением внутренней оснастки в виде неподвижных жестких вкладышей. Днища изготавливаются в горизонтальных формах.

Внутренние поверхности кабин должны быть окрашены масляной краской или облицованы. Наружные поверхности стен должны быть гладкими, подготовленными под клеевую окраску или оклейку обоями. Пол кабин облицовывается керамической плиткой при формовании.

Предусмотрена установка следующих санитарно-технических приборов:

а) ванна прямобортная I700х750

б) умывальник полукруглый размером 550х420 с комбинированным смесителем настенного типа См-В-Шл.

в) унитаз типа "Компакт"

г) полотенцесушитель гнутый из стальных водогазопроводных труб

Электропроводка

а) Светильник НСУ-I

б) Патрон стенной наклонный пластмассовый (только в кабинах СКI-27.I6.24-I2; СКI-27.I6.24-I4)

в) Коробка распаечная УI97

г) Блок типа УБ3Н (СКI-27.I6.24-I2; СКI-27.I6.24-I4)

д) Блок типа УБ2Н (СК2-2I.I8.24.I6; СК2-2I.I8.24-I8)

В выпуске 6 даны установочные чертежи сантехнических приборов, месторасположение стояков и подводок канализации, холодной и горячей воды и приборам.

В выпуске 7 даны рабочие чертежи стояков канализации, холодной и горячей воды, циркуляционного стояка, а также подводки канализации (варианты в стальном, чугунном и полиэтиленовом исполнении), холодной и горячей воды к приборам.

Марки кабин с дополнительными индексами, учитывающими санитарно-техническое оснащение кабин, приводятся в выпуске 6 "Санитарно-технические сборочные чертежи разобщенных и совмещенных кабин типа "Колпак" - на листах 3 и 4.

Объем проектных материалов 5-го выпуска 82 форматки
Объем проектных материалов 6-го выпуска 200 форматок
Объем проектных материалов 7-го выпуска 92 форматки

Чертежи распространяет Свердловский филиал ЦИТП - 620062, Свердловск, ул.Чебышева, 4

Инв. № I4032
Пасп. № 035032

gost.e-ecolog.ru