СССР	СТРОИТЕЛЬНЫЙ КАТАЛОГ ЧАСТЬ 3 ТИПОВАЯ ДОКУМЕНТАЦИЯ НА КОНСТРУКЦИИ, ИЗДЕЛИЯ И УЗЛЫ ЗДАНИЙ И СООРУЖЕНИЙ	СТРОИТЕЛЬНЫЕ КОНСТРУКЦИИ И ИЗДЕЛИЯ Серия I.I72.5-7 Вып.2 УДК 69.022.56:645
ЦИТП	ШКАФЫ-ПЕРЕГОРОДКИ ДЛЯ ЖИЛЫХ ЗДАНИЙ	FFWP
СЕНТЯБРЬ 1987		На I листе На 2 страницах Страница I

Схемы вариантов шкафов – перегородок (примеры)

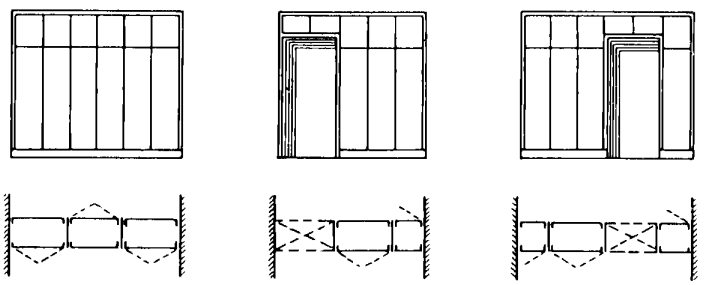

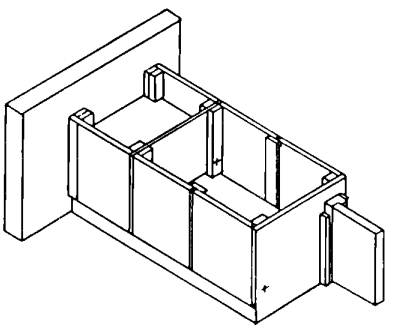

Сочетание блоков шкафов-перегородок и антресолей по высоте

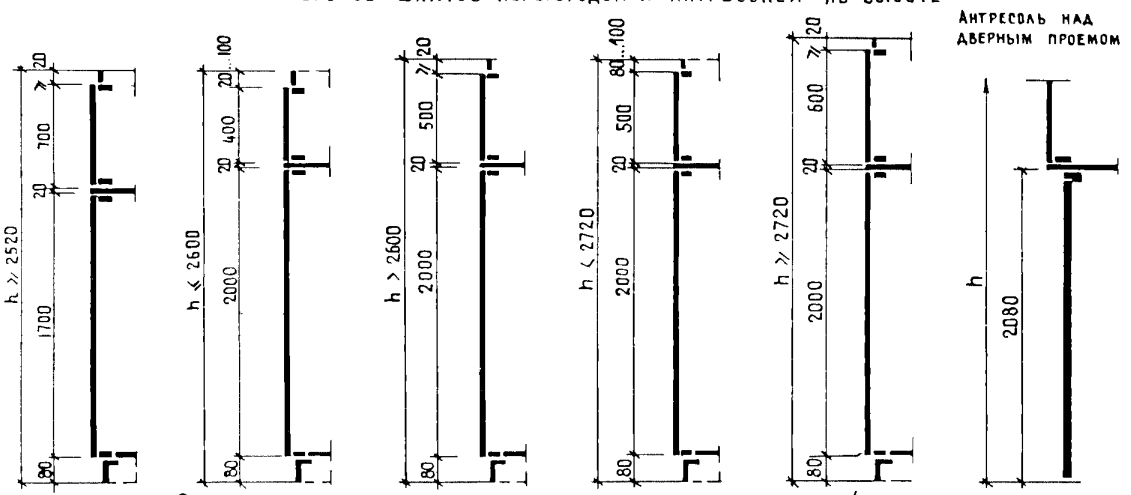

Сочетание блоков шкафов-перегородок и антресолей по ширине



gost.e-ecolog.ru

ШКАФЫ-ПЕРЕГОРОДКИ ДЛЯ ЖИЛЫХ ЗДАНИЙ	СТРОИТЕЛЬНЫЕ КОНСТРУКЦИИ И ИЗДЕЛИЯ Серия I.I72.5-7 Вып.2	Лист I Страница 2

D1AA ТЕХНИЧЕСКАЯ ХАРАКТЕРИСТИКА

Шкафы-перегородки каркасной конструкции для жилых зданий разработаны на основе ГОСТа 26I38-84.

Серия I.I72.5-7 предусматривает унифицированную систему дверных и задних блоков, решаемых в виде стандартных базовых элементов и деталей, из которых возможно собирать неограниченное количество вариантов шкафов-перегородок.

Каркасы блоков выполняются из пиломатериалов хвойных пород ГОСТ 24454-88Е. Полотна дверок, стенки и полки из древесностружечной плиты ГОСТ I0632-77. Отделка элементов и деталей может быть различной: строганым шпоном ГОСТ 2977-82, бумажнослоистым пластиком ГОСТ 9590-76 , поливинилхлоридной пленкой ГОСТ 24944-8I или окрашены красками и эмалями.

C2BA УКАЗАНИЯ ПО ПРИМЕНЕНИЮ

Шкафы-перегородки предназначены для применения в типовом и кооперативном строительстве жилых зданий с высотой этажа 2,7;2,8 и 3,0 м при разных толщинах перекрытий

Шкафы-перегородки монтируются на чистом полу, а сборка блоков осуществляется стяжными винтами независимо от того, соединяется ли 2 блока двери или блок двери с блоком задней стенки, что позволяет устраивать шкафы-перегородки с открыванием шкафа в любую из смежных комнат.

ДОПОЛНИТЕЛЬНЫЕ ДАННЫЕ

Карта технического уровня и качества элементов и деталей каркасной конструкции на основе ГОСТ 26I38-84, распространяется ЦНИИЭП жилища.

C7EA СОСТАВ ПРОЕКТНОЙ ДОКУМЕНТАЦИИ

Выпуск 2. Элементы и детали каркасной конструкции на основе ГОСТ 26I38-84. Рабочие чертежи.

Объем проектных материалов, приведенных к формату А4, - I54 форматки.

B7BA АВТОР ПРОЕКТА ЦНИИЭП жилища, I27434, Москва И-434, Дмитровское шоссе, 9, корп."Б"

B7HA УТВЕРЖДЕНИЕ Утверждены и введены в действие с I6.05.87 Госгражданстроем, приказ от II.05.87 № I53

B7KA ПОСТАВЩИК ЦИТП, I25878, ГСП, Москва А-445, ул.Смольная, 22.

Инв. № 22187

Кат.л. № 058147

gost.e-ecolog.ru

Подписано в печать 23.07.87 Тираж 6750 экз. Заказ № 3918 ЦИТП