СССР	СТРОИТЕЛЬНЫЙ КАТАЛОГ ЧАСТЬ 3 ТИПОВАЯ ДОКУМЕНТАЦИЯ НА СТРОИТЕЛЬНЫЕ КОНСТРУКЦИИ, ИЗДЕЛИЯ И УЗЛЫ	СТРОИТЕЛЬНЫЕ КОНСТРУКЦИИ И ИЗДЕЛИЯ Серия I.I4I.I-32с Выпуск 2
ЦИТП	ПЛИТЫ ПЕРЕКРЫТИЙ ЖЕЛЕЗОБЕТОННЫЕ МНОГОПУСТОТНЫЕ, АРМИРОВАННЫЕ СТЕРЖНЯМИ ИЗ СТАЛИ КЛАССА А-IУ и Ат-IУС, ДЛЯ СТРОИТЕЛЬСТВА ЖИЛЫХ И ОБЩЕСТВЕННЫХ ЗДАНИЙ В РАЙОНАХ СЕЙСМИЧНОСТЬЮ 7, 8 И 9 БАЛЛОВ	УДК 69.057.2
ОКТЯБРЬ 1988		На 4-х листах На 7-ми страницах Страница I

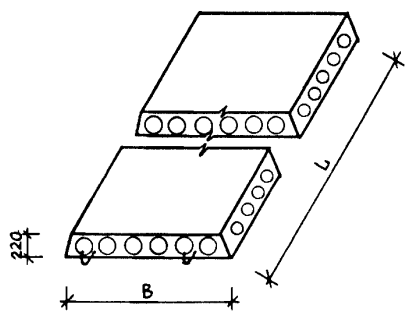

D1AA ТЕХНИЧЕСКАЯ ХАРАКТЕРИСТИКА

Бетон тяжелый класса BI5.

Напрягаемая арматура - из стержневой стали диаметром I0, I2 и I4 мм класса А-IУ по ГОСТ 578I-82* и класса Ат-IУС по ГОСТ I0884-8I.

Плоские каркасы и сетки из стали класса Вр-I диаметром 3, 4 и 5 мм по ГОСТ 6727-80.

Анкеры из стали класса А-II диаметром 6 и 8 мм по ГОСТ 578I-82*.

НОМЕНКЛАТУРА ПЛИТ

Марка плиты	Размеры, мм		Приведенная толщина бетона, см	Расход материалов					Масса, т
				Бетон класса BI5, м3	Сталь, кг				
					на изделие		на I м2 изделия		
	B	L			натуральной	приведенной к кл.А-I	натуральной	приведенной к кл.А-I	
ПК47.I0-6.AIУ.T-C8	990	4660	II,79	0,544	I6,72	27,40	3,62	5,94	I,36
ПК47.I0-6.АтIУС.T-C8									
ПК47.I0-8.AIУ.T-C8					I9,29	3I,78	4,I8	6,89	
ПК47.I0-8.АтIУС.T-C8									
ПК47.I2-4,5.AIУ.T-C8	II90	4660	II,80	0,660	I8,54	30,07	3,34	5,42	I,65
ПК47.I2-4,5.АтIУС.T-C8									
ПК47.I2-6.AIУ.T-C8					I9,80	32,53	3,57	5,86	
ПК47.I2-6.АтIУС.T-C8									
ПК47.I2-8.AIУ.T-C8					23,63	39,37	4,26	7,09	
ПК47.I2-8.АтIУС.T-C8									

gost.e-ecolog.ru

ПЛИТЫ ПЕРЕКРЫТИЙ ЖЕЛЕЗОБЕТОННЫЕ МНОГОПУСТОТНЫЕ, АРМИРОВАННЫЕ СТЕРЖНЯМИ ИЗ СТАЛИ КЛАССА А-IУ и Ат-IУС, ДЛЯ СТРОИТЕЛЬСТВА ЖИЛЫХ И ОБЩЕСТВЕННЫХ ЗДАНИЙ В РАЙОНАХ СЕЙСМИЧНОСТЬЮ 7, 8 И 9 БАЛЛОВ	СТРОИТЕЛЬНЫЕ КОНСТРУКЦИИ И ИЗДЕЛИЯ Серия I.I4I.I-32с Выпуск 2	Лист I Страница 2

Продолжение

Марка плиты	Размеры, мм		Приведенная толщина бетона, см	Расход материалов					Масса, т
				Бетон класса BI5, м3	Сталь, кг				
					на изделие		на I м2 изделия		
	B	L			натуральной	приведенной к кл.А-I	натуральной	приведенной к кл.А-I	
ПК47.I5-4,5.АIУ.Т-С8	I490	4660	I2,70	0,882	23,56	38,04	3,39	5,40	2,2I
ПК47.I5-4,5.АтIУС.Т-С8									
ПК47.I5-6.АIУ.Т-С8					24,82	40,50	3,57	5,84	
ПК47.I5-6.АтIУС.Т-С8									
ПК47.I5-8.АIУ.Т-С8					29,6I	48,75	4,26	7,02	
ПК47.I5-8.АтIУС.Т-С8									
ПК59.I0-3.АIУ.Т-С8	990	5860	II,8I	0,685	I9,50	32,55	3,36	5,6I	I,72
ПК59.I0-3.АтIУС.Т-С8									
ПК59.I0-4,5.АIУ.Т-С8					23,I2	39,6I	3,99	6,83	
ПК59.I0-4,5.АтIУС.Т-С8									
ПК59.I0-6.АIУ.Т-С8					26,39	45,85	4,55	7,9I	
ПК59.I0-6.АтIУС.Т-С8									
ПК59.I0-8.АIУ.Т-С8					3I,46	54,90	5,42	9,47	
ПК59.I0-8.АтIУС.Т-С8									
ПК59.I2-3.АIУ.Т-С8	II90	5860	II,83	0,825	23,92	40,78	3,43	5,85	2,07
ПК59.I2-3.АтIУС.Т-С8									
ПК59.I2-4,5.АIУ.Т-С8					27,08	46,94	3,88	6,73	
ПК59.I2-4,5.АтIУС.Т-С8									
ПК59.I2-6.АIУ.Т-С8					29,39	5I,32	4,2I	7,36	
ПК59.I2-6.АтIУС.Т-С8									
ПК59.I2-8.АIУ.Т-С8					36,34	63,85	5,2I	9,I6	
ПК59.I2-8.АтIУС.Т-С8									
ПК59.I5-3.АIУ.Т-С8	I490	5860	I2,46	I,088	28,89	48,06	3,3I	5,5I	2,72
ПК59.I5-3.АтIУС.Т-С8									
ПК59.I5-4,5.АIУ.Т-С8					33,63	57,30	3,85	6,56	
ПК59.I5-4,5.АтIУС.Т-С8									
ПК59.I5-6.АIУ.Т-С8					4I,06	70,I8	4,70	8,04	
ПК59.I5-6.АтIУС.Т-С8									
ПК59.I5-8.АIУ.Т-С8					47,98	83,38	5,50	9,55	
ПК59.I5-8.АтIУС.Т-С8									
ПК62.I0-3.АIУ.Т-С8	990	6I60	II,72	0,7I5	2I,86	37,08	3,58	6,08	I,78
ПК62.I0-3.АтIУС.Т-С8									
ПК62.I0-4,5.АIУ.Т-С8					25,I0	43,39	4,I2	7,II	
ПК62.I0-4,5.АтIУС.Т-С8									
ПК62.I0-6.АIУ.Т-С8					3I,20	54,23	5,I2	8,89	
ПК62.I0-6.АтIУС.Т-С8									
ПК62.I0-8.АIУ.Т-С8					37,27	65,85	6,II	I0,80	
ПК62.I0-8.АтIУС.Т-С8									

ПЛИТЫ ПЕРЕКРЫТИЙ ЖЕЛЕЗОБЕТОННЫЕ МНОГОПУСТОТНЫЕ, АРМИРОВАННЫЕ СТЕРЖНЯМИ ИЗ СТАЛИ КЛАССА А-IУ и Ат-IУС, ДЛЯ СТРОИТЕЛЬСТВА ЖИЛЫХ И ОБЩЕСТВЕННЫХ ЗДАНИЙ В РАЙОНАХ СЕЙСМИЧНОСТЬЮ 7, 8 И 9 БАЛЛОВ

Продолжение

Марка плиты	Размеры, мм		Приведенная толщина бетона, см	Расход материалов					
				Бетон класса BI5, м3	Сталь, кг				
					на изделие		на I м2 изделия		
	B	L			натуральной	приведенной к кл.А-I	натуральной	приведенной к кл.А-I	
ПК62.I2-3.АIУ.Т-С8	II90	6I60	II,79	0,864	26,46	44,09	3,6I	6,02	2,I6
ПК62.I2-3.АтIУС.Т-С8									
ПК62.I2-4,5.АIУ.Т-С8					30,53	5I,90	4,I7	7,08	
ПК62.I2-4,5.АтIУС.Т-С8									
ПК62.I2-6.АIУ.Т-С8					36,35	62,20	4,96	8,49	
ПК62.I2-6.АтIУС.Т-С8									
ПК62.I2-8,АIУ.Т-С8					45,27	79,47	6,I8	I0,84	
ПК62.I2-8.АтIУС.Т-С8									
ПК62.I5-3.АIУ.Т-С8	I490	6I60	I2,45	I,I43	36,32	62,60	3,96	6,82	2,86
ПК62.I5-3.АтIУС.Т-С8									
ПК62.I5-4,5.АIУ.Т-С8					37,92	65,37	4,I3	7,I2	
ПК62.I5-4,5.АтIУС.Т-С8									
ПК62.I5-6.АIУ.Т-С8					46,40	80,I5	5,06	8,74	
ПК62.I5-6.АтIУС.Т-С8									
ПК62.I5-8.АIУ.Т-С8					55,98	98,50	6,I0	I0,73	
ПК62.I5-8.АтIУС.Т-С8									
ПК7I.I0-3.АIУ.Т-С8	990	7060	II,73	0,820	30,65	53,84	4,38	8,30	2,05
ПК7I.I0-3.АтIУС.Т-С8									
ПК7I.I0-4,5.АIУ.Т-С8					36,92	66,06	5,28	I0,I8	
ПК7I.I0-4,5.АтIУС.Т-С8									
ПК7I.I0-6.АIУ.Т-С8					46,29	83,09	6,62	I2,80	
ПК7I.I0-6.АтIУС.Т-С8									
ПК7I.I0-8.АIУ.Т-С8					60,00	I09,68	8,58	I6,90	
ПК7I.I0-8.АтIУС.Т-С8									
ПК7I.I2-3.АIУ.Т-С8	II90	7060	II,80	0,99I	35,94	62,I3	4,28	7,40	2,48
ПК7I.I2-3.АтIУС.Т-С8									
ПК7I.I2-4,5.АIУ.Т-С8					43,65	77,II	5,20	9,I8	
ПК7I.I2-4,5.АтIУС.Т-С8									
ПК7I.I2-6.АIУ.Т-С8					56,48	I00,65	6,72	II,98	
ПК7I.I2-6.АтIУС.Т-С8									
ПК7I.I2-8.АIУ.Т-С8					74,35	I35,36	8,85	I6,II	
ПК7I.I2-8.АтIУС.Т-С8									
ПК7I.I5-3.АIУ.Т-С8	I490	7060	I2,53	I,3I8	43,96	76,93	4,I8	7,3I	3,30
ПК7I.I5-3.АтIУС.Т-С8									
ПК7I.I5-4,5.АIУ.Т-С8					55,43	99,06	5,27	9,42	
ПК7I.I5-4,5.АтIУС.Т-С8									
ПК7I.I5-6.АIУ.Т-С8					72,96	I30,95	6,94	I2,45	
ПК7I.I5-6.АтIУС.Т-С8									
ПК7I.I5-8.АIУ.Т-С8					92,3I	I68,48	8,77	I6,02	
ПК7I.I5-8.АтIУС.Т-С8									

ПЛИТЫ ПЕРЕКРЫТИЙ ЖЕЛЕЗОБЕТОННЫЕ МНОГОПУСТОТНЫЕ, АРМИРОВАННЫЕ СТЕРЖНЯМИ ИЗ СТАЛИ КЛАССА АIУ и АтIУС ДЛЯ СТРОИТЕЛЬСТВА ЖИЛЫХ И ОБЩЕСТВЕННЫХ ЗДАНИЙ В РАЙОНАХ СЕЙСМИЧНОСТЬЮ 7, 8 И 9 БАЛЛОВ	СТРОИТЕЛЬНЫЕ КОНСТРУКЦИИ И ИЗДЕЛИЯ Серия I.I4I.I-32с Выпуск 2	Лист 2 Страница 4

НОМЕНКЛАТУРА ПЛИТ С УСИЛЕННЫМИ ТОРЦАМИ

Марка плиты	Размеры, мм		Приведенная толщина бетона, см	Расход материалов					Масса, т
					Сталь, кг				
					на изделие		на Iм2 изделия		
	B	L			натуральной	приведенной к кл.А-I	натуральной	приведенной к кл.А-I	
ПК47.I0-6.AIУ.T-C8a	990	4660	I2,I2	0,559	I6,72	27,40	3,62	5,94	I,39
ПК47.I0-6.АтIУС.T-C8a									
ПК47.I0-8.AIУ.T-C8a					I9,29	3I,78	4,I8	6,89	
ПК47.I0-8.АтIУС.T-C8a									
ПК47.I2-4,5.AIУ.T-C8a	II90	4660	I2,I2	0,672	I8,54	30,07	3,34	5,42	I,69
ПК47.I2-4,5.АтIУС.T-C8a									
ПК47.I2-6.AIУ.T-C8a					I9,80	32,53	3,57	5,86	
ПК47.I2-6.АтIУС.T-C8a									
ПК47.I2-8.AIУ.T-C8a					23,63	39,37	4,26	7,09	
ПК47.I2-8.АтIУС.T-C8a									
ПК47.I5-4,5.AIУ.T-C8a	I490	4660	I2,96	0,900	23,56	38,04	3,39	5,48	2,25
ПК47.I5-4,5.АтIУС.T-C8a									
ПК47.I5-6.AIУ.T-C8a					24,82	40,50	3,57	5,84	
ПК47.I5-6.АтIУС.T-C8a									
ПК47.I5-8AIУ.T-C8a					29,6I	48,75	4,26	7,02	
ПК47.I5-8.АтIУС.T-C8a									
ПК59.I0-3.AIУ.T-C8a	990	5860	I2,0I	0,697	I9,50	32,55	3,36	5,6I	I,75
ПК59.I0-3.АтIУС.T-C8a									
ПК59.I0-4,5AIУ.T-C8a					23,I2	39,6I	3,99	6,83	
ПК59.I0-4,5.АтIУС.T-C8a									
ПК59.I0-6.AIУ.T-C8a					26,39	45,85	4,55	7,9I	
ПК59.I0-6.АтIУС.T-C8a									
ПК59.I0-8.AIУ.T-C8a					3I,46	54,90	5,42	9,47	
ПК59.I0-8.АтIУС.T-C8a									
ПК59.I2-3.AIУ.T-C8a	II90	5860	I2,05	0,840	23,92	40,78	3,43	5,85	2,II
ПК59.I2-3.АтIУС.T-C8a									
ПК59.I2-4,5.AIУ.T-C8a					27,08	46,94	3,88	6,73	
ПК59.I2-4,5.АтIУС.T-C8a									
ПК59.I2-6.AIУ.T-C8a					29,39	5I,32	4,2I	7,36	
ПК59.I2-6.АтIУС.T-C8a									
ПК59.I2-8AIУ.T-C8a					36,34	63,85	5,2I	9,I6	
ПК59.I2-8АтIУС.T-C8a									

ПЛИТЫ ПЕРЕКРЫТИЙ ЖЕЛЕЗОБЕТОННЫЕ МНОГОПУСТОТНЫЕ, АРМИРОВАННЫЕ СТЕРЖНЯМИ ИЗ СТАЛИ КЛАССА AIУ и AтIУС ДЛЯ СТРОИТЕЛЬСТВА ЖИЛЫХ И ОБЩЕСТВЕННЫХ ЗДАНИЙ В РАЙОНАХ СЕЙСМИЧНОСТЬЮ 7, 8 И 9 БАЛЛОВ	СТРОИТЕЛЬНЫЕ КОНСТРУКЦИИ И ИЗДЕЛИЯ Серия I.I4I.I-32с Выпуск 2	Лист 3 Страница 5

Продолжение

Марка плиты	Размеры, мм		Приведенная толщина бетона, см	Расход материалов					Масса, т
				Бетон класса BI5, м3	Сталь, кг				
					на изделие		на I м2 изделия		
	B	L			натуральной	приведенной к кл.A-I	натуральной	приведенной к кл.A-I	
ПК59.I5-3.AIУ.T-C8a	I490	5860	I2,67	I,I06	28,89	48,06	3,3I	5,5I	2,77
ПК59.I5-3.AтIУС.T-C8a									
ПК59.I5-4,5.AIУ.T-C8a					33,63	57,30	3,85	6,56	
ПК59.I5-4,5.AтIУС.T-C8a									
ПК59.I5-6.AIУ.T-C8a					4I,06	70,I8	4,70	8,04	
ПК59.I5-6.AтIУС.T-C8a									
ПК59.I5-8.AIУ.T-C8a					47,98	83,38	5,50	9,55	
ПК59.I5-8.AтIУС.T-C8a									
ПК62.I0-3.AIУ.T-C8a	990	6I60	II,92	0,727	2I,86	37,08	3,58	6,08	I,82
ПК62.I0-3.AтIУС.T-C8a									
ПК62.I0-4,5.AIУ.T-C8a					25,I0	43,39	4,I2	7,II	
ПК62.I0-4,5.AтIУС.T-C8a									
ПК62.I0-6.AIУ.T-C8a					3I,20	54,23	5,I2	8,89	
ПК62.I0-6.AтIУС.T-C8a									
ПК62.I0-8.AIУ.T-C8a					37,27	65,85	6,II	I0,80	
ПК62.I0-8.AтIУС.T-C8a									
ПК62.I2-3.AIУ.T-C8a	II90	6I60	II,99	0,879	26,46	43,88	3,6I	5,99	2,20
ПК62.I2-3.AтIУС.T-C8a									
ПК62.I2-4,5.AIУ.T-C8a					30,53	5I,69	4,I7	7,05	
ПК62.I2-4,5.AтIУС.T-C8a									
ПК62.I2-6.AIУ.T-C8a					36,35	62,00	4,96	8,46	
ПК62.I2-6.AтIУС.T-C8a									
ПК62.I2-8.AIУ.T-C8a					45,27	79,34	6,I8	I0,82	
ПК62.I2-8.AтIУС.T-C8a									
ПК62.I5-3.AIУ.T-C8a	I490	6I60	I2,65	I,I6I	36,32	6I,67	3,96	6,72	2,90
ПК62.I5-3.AтIУС.T-C8a									
ПК62.I5-4,5.AIУ.T-C8a					37,92	64,64	4,I3	7,04	
ПК62.I5-4,5.AтIУС.T-C8a									
ПК62.I5-6.AIУ.T-C8a					46,40	79,42	5,06	7,89	
ПК62.I5-6.AтIУС.T-C8a									
ПК62.I5-8.AIУ.T-C8a					55,98	98,02	6,I0	I0,68	
ПК62.I5-8.AтIУС.T-C8a									

ПЛИТЫ ПЕРЕКРЫТИЙ ЖЕЛЕЗОБЕТОННЫЕ МНОГОПУСТОТНЫЕ, АРМИРОВАННЫЕ СТЕРЖНЯМИ ИЗ СТАЛИ КЛАССА АIУ и АтIУС ДЛЯ СТРОИТЕЛЬСТВА ЖИЛЫХ И ОБЩЕСТВЕННЫХ ЗДАНИЙ В РАЙОНАХ СЕЙСМИЧНОСТЬЮ 7, 8 И 9 БАЛЛОВ

Продолжение

Марка плиты	Размеры, мм		Приведенная толщина бетона, см	Расход материалов					Масса, т
				Бетон класса BI5, м3	Сталь, кг				
					на изделие		на I м2 изделия		
	B	L			натуральной	приведенной к кл.A-I	натуральной	приведенной к кл.A-I	
ПК7I.I0-3.AIУ.T-C8a	990	7060	II,90	0,832	30,65	53,64	4,38	7,67	2,08
ПК7I.I0-3.АтIУС.T-C8a									
ПК7I.I0-4,5.AIУ.T-C8a					36,92	65,86	5,28	9,42	
ПК7I.I0-4,5.АтIУС.T-C8a									
ПК7I.I0-6.AIУ.T-C8a					46,29	82,88	6,62	II,86	
ПК7I.I0-6.АтIУС.T-C8a									
ПК7I.I0-8.AIУ.T-C8a					60,00	I09,47	8,58	I5,66	
ПК7I.I0-8.АтIУС.T-C8a									
ПК7I.I2-3.AIУ.T-C8a	II90	7060	II,97	I,006	35,94	6I,94	4,28	7,37	2,52
ПК7I.I2-3.АтIУС.T-C8a									
ПК7I.I2-4,5.AIУ.T-C8a					43,65	76,90	5,20	9,I5	
ПК7I.I2-4,5.АтIУС.T-C8a									
ПК7I.I2-6.AIУ.T-C8a					56,48	I00,45	6,72	II,96	
ПК7I.I2-6.АтIУС.T-C8a									
ПК7I.I2-8.AIУ.T-C8a					74,35	I35,I5	8,85	I6,09	
ПК7I.I2-8.АтIУС.T-C8a									
ПК7I.I5-3.AIУ.T-C8a	I490	7060	I2,70	I,336	43,96	76,20	4,I8	7,24	3,34
ПК7I.I5-3.АтIУС.T-C8a									
ПК7I.I5-4,5.AIУ.T-C8a					55,43	98,36	5,27	9,35	
ПК7I.I5-4,5.АтIУС.T-C8a									
ПК7I.I5-6.AIУ.T-C8a					72,96	I30,22	6,94	I2,78	
ПК7I.I5-6.АтIУС.T-C8a									
ПК7I.I5-8.AIУ.T-C8a					92,3I	I67,78	8,77	I5,95	
ПК7I.I5-8.АтIУС.T-C8a									

C2BA УКАЗАНИЯ ПО ПРИМЕНЕНИЮ

Выпуск 2 серии I.I4I.I-32с предназначен для применения при проектировании и строительстве жилых и общественных зданий со стенами из кирпича или крупных блоков из местных материалов в районах сейсмичностью 8 баллов.

Глубина опирания плит должна быть не менее I20 мм по всей ширине плиты.

Применение плит без заделки открытого торца допускается в тех случаях, когда напряжение от расчетной нагрузки в стенах на уровне верхней плоскости плиты не превышает I7 кгс/см2.

При величине расчетной нагрузки, превышающей I7 кгс/см2, открытые торцы панелей должны быть усилены в заводских условиях бетонными вкладышами. Эти плиты обозначаются аналогичными марками с добавлением индекса "а".

Швы между плитами заделать цементным раствором марки не ниже М I00.

Предел огнестойкости плит I час. Группа возгораемости - несгораемые.

J3UA СУММАРНАЯ НАГРУЗКА (РАСЧЕТНАЯ, БЕЗ УЧЕТА СОБСТВЕННОГО ВЕСА ПЛИТЫ) 7,85 кПа (800 кгс/м2)

G2M0 СЕЙСМИЧНОСТЬ - 8 баллов

G2B0 СТЕПЕНЬ АГРЕССИВНОСТИ СРЕДЫ - неагрессивная

N1ED РАСЧЕТНАЯ ТЕМПЕРАТУРА НАРУЖНОГО ВОЗДУХА - до минус 40°С

ДОПОЛНИТЕЛЬНЫЕ ДАННЫЕ

Расшифровка марки изделия:

ПК 47.I0-8.АIУ.Т-С8; ПК 47.I0-8.АIУ.Т-С8а

ПК - панель с круглыми пустотами;

47.I0 - длина и ширина в дм (4660 и 990 мм);

8 - расчетная нагрузка на плиту 7,85 кПа (800 кгс/м2 без учета собственного веса);

АIУ - класс рабочей арматуры;

Т - тяжелый бетон;

С8 - сейсмичность района 8 баллов;

а - плиты с усиленными торцами.

Карты технического уровня и качества продукции распространяются ТашЗНИИЭП.

Настоящий выпуск следует рассматривать совместно с выпусками:

ВЫПУСК 0 - Предварительно напряженные плиты с круглыми пустотами длиной 4660, 5860, 6I60 и 7060 мм, шириной 990, II90 и I490 мм. Метод натяжения - электротермический. Материалы для проектирования

ВЫПУСК 4 - Предварительно напряженные плиты с круглыми пустотами длиной 4660, 5860, 6I60 и 7060 мм, шириной 990, II90 и I490 мм. Метод натяжения - электротермический. Арматурные изделия. Рабочие чертежи

B7EA СОСТАВ ПРОЕКТНОЙ ДОКУМЕНТАЦИИ

ВЫПУСК 2. Предварительно напряженные плиты с круглыми пустотами длиной 4660, 5860, 6I60 и 7060 мм, шириной 990, II90 и I490 мм для строительства в районах сейсмичностью 8 баллов. Метод натяжения - электротермический. Рабочие чертежи

Объем проектных материалов, приведенных к формату А4, - 56 форматок.

B7BA АВТОР ПРОЕКТА ТашЗНИИЭП, 700000, Ташкент, а/я I08.

B7HA УТВЕРЖДЕНИЕ Утверждены Госкомархитектуры, приказ от I7.06.88 № I77

Введены в действие с 0I.08.88

B7KA ПОСТАВЩИК ЦИТП, I25878, ГСП, Москва, А-445, ул. Смольная, 22.

Инв. № 23257

Катал.л. № 062I25

gost.e-ecolog.ru