| | | |
|---|---|---|
| СССР | СТРОИТЕЛЬНЫЙ КАТАЛОГ<br>ЧАСТЬ 3<br>ТИПОВАЯ ДОКУМЕНТАЦИЯ НА СТРОИТЕЛЬНЫЕ КОНСТРУКЦИИ, ИЗДЕЛИЯ И УЗЛЫ | СТРОИТЕЛЬНЫЕ КОНСТРУКЦИИ И ИЗДЕЛИЯ<br>Серия I.I4I.I-32с<br>Выпуск I |
| ЦИТП | ПЛИТЫ ПЕРЕКРЫТИЙ ЖЕЛЕЗОБЕТОННЫЕ МНОГОПУСТОТНЫЕ, АРМИРОВАННЫЕ СТЕРЖНЯМИ ИЗ СТАЛИ КЛАССА А-IУ и Ат-IУС, ДЛЯ СТРОИТЕЛЬСТВА ЖИЛЫХ И ОБЩЕСТВЕННЫХ ЗДАНИЙ В РАЙОНАХ СЕЙСМИЧНОСТЬЮ 7, 8 И 9 БАЛЛОВ | УДК 69.057.2 |
| ОКТЯБРЬ<br>1988 | | На 4-х листах<br>На 7-ми страницах<br>Страница I |

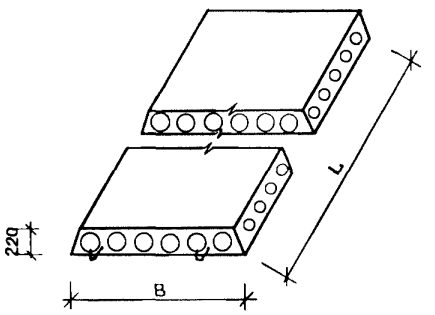


D1AA ТЕХНИЧЕСКАЯ ХАРАКТЕРИСТИКА

Бетон тяжелый класса В15.

Напрягаемая арматура - из стержневой стали диаметром 10, 12 и 14 мм класса А-IУ по ГОСТ 5781-82$^{X}$ и класса Ат-IУо по ГОСТ 10884-81.

Плоские каркасы и сетки из стали класса Вр-I диаметром 3, 4 и 5 мм по ГОСТ 6727-80.

Анкеры из стали класса Вр-I диаметром 5 мм по ГОСТ 6727-80 и стали класса А-III диаметром 6, 8 и 10 мм по ГОСТ 5781-82$^{X}$.

НОМЕНКЛАТУРА ПЛИТ

| Марка плиты | Размеры, мм | | Приведенная толщина бетона, см | Расход материалов | | | | | Масса, т |
|---|---|---|---|---|---|---|---|---|---|
| | | | | Бетон класса В15, м3 | Сталь, кг | | | | |
| | | | | | на изделие | | на 1 м2 издел. | | |
| | B | L | | | натуральной | приведенной к кл.А-I | натуральной | приведенной к кл.А-I | |
| ПК 47.10-6.АIУ.Т-С7 | 990 | 4660 | 11,79 | 0,544 | 16,57 | 27,19 | 3,59 | 5,90 | 1,36 |
| ПК 47.10-6.АтIУС.Т-С7 | | | | | | | | | |
| ПК 47.10-8.АIУ.Т-С7 | | | | | 19,14 | 31,58 | 4,15 | 6,85 | |
| ПК 47.10-8.АтIУС.Т-С7 | | | | | | | | | |
| ПК 47.12-4,5.АIУ.Т-С7 | 1190 | 4660 | 11,80 | 0,660 | 18,39 | 29,87 | 3,32 | 5,38 | 1,65 |
| ПК 47.12-4,5.АтIУС.Т-С7 | | | | | | | | | |
| ПК 47.12-6.АIУ.Т-С7 | | | | | 19,65 | 32,33 | 3,54 | 5,83 | |
| ПК 47.12-6.АтIVС.Т-С7 | | | | | | | | | |
| ПК 47.12-8.АIУ.Т-С7 | | | | | 23,48 | 39,16 | 4,23 | 7,06 | |
| ПК 47.12-8.АтIУС.Т-С7 | | | | | | | | | |

gost.e-ecolog.ru

ПЛИТЫ ПЕРЕКРЫТИЙ ЖЕЛЕЗОБЕТОННЫЕ МНОГОПУСТОТНЫЕ, АРМИРОВАННЫЕ СТЕРЖНЯМИ ИЗ СТАЛИ КЛАССА А-IУ И Ат-IУС, ДЛЯ СТРОИТЕЛЬСТВА ЖИЛЫХ И ОБЩЕСТВЕННЫХ ЗДАНИЙ В РАЙОНАХ СЕЙСМИЧНОСТЬЮ 7, 8 И 9 БАЛЛОВ



Продолжение

| Марка плиты | Размеры, мм | | Приведенная толщина бетона, см | Расход материалов | | | | | Масса, т |
|---|---|---|---|---|---|---|---|---|---|
| | | | | Бетон класса BI5, м3 | Сталь, кг | | | | |
| | | | | | на изделие | | на I м2 издел. | | |
| | B | L | | | натуральной | приведенной к кл.А-I | натуральной | приведенной к кл.А-I | |
| ПК47.I5-4,5.AIУ.T-C7 | I490 | 4660 | I2,70 | 0,882 | 23,05 | 37,49 | 3,32 | 5,40 | 2,2I |
| ПК47.I5-4,5.АтIУС.T-C7 | | | | | | | | | |
| ПК47.I5-6.AIУ.T-C7 | | | | | 24,3I | 39,77 | 3,50 | 5,73 | |
| ПК47.I5-6.АтIУС.T-C7 | | | | | | | | | |
| ПК47.I5-8.AIУ.T-C7 | | | | | 29,I0 | 48,02 | 4,I9 | 6,92 | |
| ПК47.I5-8.АтIУС.T-C7 | | | | | | | | | |
| ПК59.I0-3.AIУ.T-C7 | 990 | 5860 | II,8I | 0,685 | I9,35 | 32,34 | 3,34 | 5,58 | I,72 |
| ПК59.I0-3.АтIУС.T-C7 | | | | | | | | | |
| ПК59.I0-4,5.AIУ.T-C7 | | | | | 22,97 | 39,40 | 3,96 | 6,79 | |
| ПК59.I0-4,5.АтIУС.T-C7 | | | | | | | | | |
| ПК59.I0-6.AIУ.T-C7 | | | | | 26,24 | 45,65 | 4,52 | 7,87 | |
| ПК59.I0-6.АтIУС.T-C7 | | | | | | | | | |
| ПК59.I0-8.AIУ.T-C7 | | | | | 3I,3I | 54,69 | 5,40 | 9,43 | |
| ПК59.I0-8.АтIУС.T-C7 | | | | | | | | | |
| ПК59.I2-3.AIУ.T-C7 | II90 | 5860 | II,83 | 0,825 | 23,77 | 40,58 | 3,4I | 5,82 | 2,07 |
| ПК59.I2-3.АтIУС.T-C7 | | | | | | | | | |
| ПК59.I2-4,5.AIУ.T-C7 | | | | | 26,93 | 46,74 | 3,86 | 6,7I | |
| ПК59.I2-4,5.АтIУС.T-C7 | | | | | | | | | |
| ПК59.I2-6.AIУ.T-C7 | | | | | 29,24 | 5I,I2 | 4,I9 | 7,33 | |
| ПК59.I2-6.АтIУС.T-C7 | | | | | | | | | |
| ПК59.I2-8.AIУ.T-C7 | | | | | 36,I9 | 63,6I | 5,I9 | 9,I3 | |
| ПК59.I2-8.АтIУС.T-C7 | | | | | | | | | |
| ПК59.I5-3.AIУ.T-C7 | I490 | 5860 | I2,46 | I,088 | 28,38 | 47,33 | 3,25 | 5,42 | 2,72 |
| ПК59.I5-3.АтIУС.T-C7 | | | | | | | | | |
| ПК59.I5-4,5.AIУ.T-C7 | | | | | 33,I2 | 56,57 | 3,79 | 6,48 | |
| ПК59.I5-4,5.АтIУС.T-C7 | | | | | | | | | |
| ПК59.I5-6.AIУ.T-C7 | | | | | 40,55 | 69,45 | 4,64 | 7,96 | |
| ПК59.I5-6.АтIУС.T-C7 | | | | | | | | | |
| ПК59.I5-8.AIУ.T-C7 | | | | | 47,47 | 82,82 | 5,44 | 9,49 | |
| ПК59.I5-8.АтIУС.T-C7 | | | | | | | | | |
| ПК62.I0-3.AIУ.T-C7 | 990 | 6I60 | II,72 | 0,7I5 | 2I,7I | 36,87 | 3,56 | 6,04 | I,78 |
| ПК62.I0-3.АтIУС.T-C7 | | | | | | | | | |
| ПК62.I0-4,5.AIУ.T-C7 | | | | | 24,95 | 43,I8 | 4,09 | 7,08 | |
| ПК62.I0-4,5.АтIУС.T-C7 | | | | | | | | | |
| ПК62.I0-6.AIУ.T-C7 | | | | | 3I,05 | 54,03 | 5,09 | 8,86 | |
| ПК62.I0-6.АтIУС.T-C7 | | | | | | | | | |
| ПК62.I0-8.AIУ.T-C7 | | | | | 37,I3 | 65,66 | 6,09 | I0,76 | |
| ПК62.I0-8.АтIУС.T-C7 | | | | | | | | | |

| ПЛИТЫ ПЕРЕКРЫТИЙ ЖЕЛЕЗОБЕТОННЫЕ МНОГОПУСТОТНЫЕ, АРМИРОВАННЫЕ СТЕРЖНЯМИ ИЗ СТАЛИ КЛАССА А-IУ И Ат-IУС ДЛЯ СТРОИТЕЛЬСТВА ЖИЛЫХ И ОБЩЕСТВЕННЫХ ЗДАНИЙ В РАЙОНАХ СЕЙСМИЧНОСТЬЮ 7, 8 И 9 БАЛЛОВ | СТРОИТЕЛЬНЫЕ КОНСТРУКЦИИ И ИЗДЕЛИЯ<br>Серия I.I4I.I-32с<br>Выпуск I | Лист 2<br>Страница 3 |
|---|---|---|

Продолжение

| Марка плиты | Размеры, мм | | Приведенная толщина бетона, см | Расход материалов | | | | | Масса, т |
|---|---|---|---|---|---|---|---|---|---|
| | | | | Бетон класса В15, м3 | Сталь, кг | | | | |
| | | | | | на изделие | | на I м2 издел. | | |
| | B | L | | | натуральной | приведенной к кл. А-I | натуральной | приведенной к кл. А-I | |
| ПК62.I2-3.AIУ.T-C7 | II90 | 6I60 | II,79 | 0,864 | 26,3I | 43,88 | 3,59 | 5,99 | 2,I6 |
| ПК62.I2-3.АтIУС.T-C7 | | | | | | | | | |
| ПК62.I2-4,5.AIУ.T-C7 | | | | | 30,38 | 5I,69 | 4,I4 | 7,05 | |
| ПК62.I2-4,5.АтIУС.T-C7 | | | | | | | | | |
| ПК62.I2-6.AIУ.T-C7 | | | | | 36,20 | 62,00 | 4,94 | 8,46 | |
| ПК62.I2-6.АтIУС.T-C7 | | | | | | | | | |
| ПК62.I2-8.AIУ.T-C7 | | | | | 45,I2 | 79,34 | 6,I6 | I0,82 | |
| ПК62.I2-8.АтIУС.T-C7 | | | | | | | | | |
| ПК62.I5-3.AIУ.T-C7 | I490 | 6I60 | I2,45 | I,II43 | 35,8I | 6I,67 | 3,90 | 6,72 | 2,86 |
| ПК62.I5-3.АтIУС.T-C7 | | | | | | | | | |
| ПК62.I5-4,5.AIУ.T-C7 | | | | | 37,4I | 64,64 | 4,08 | 7,04 | |
| ПК62.I5-4,5.АтIУС.T-C7 | | | | | | | | | |
| ПК62.I5-6.AIУ.T-C7 | | | | | 45,89 | 72,42 | 5,00 | 7,89 | |
| ПК62.I5-6.АтIУС.T-C7 | | | | | | | | | |
| ПК62.I5-8.AIУ.T-C7 | | | | | 55,47 | 98,02 | 6,04 | I0,68 | |
| ПК62.I5-8.АтIУС.T-C7 | | | | | | | | | |
| ПК7I.I0-3.AIУ.T-C7 | 990 | 7060 | II,73 | 0,820 | 30,50 | 53,64 | 4,36 | 7,67 | 2,05 |
| ПК7I.I0-3.АтIУС.T-C7 | | | | | | | | | |
| ПК7I.I0-4,5.AIУ.T-C7 | | | | | 36,77 | 65,86 | 5,26 | 9,42 | |
| ПК7I.I0-4,5.АтIУС.T-C7 | | | | | | | | | |
| ПК7I.I0-6.AIУ.T-C7 | | | | | 46,I4 | 82,88 | 6,60 | II,86 | |
| ПК7I.I0-6.АтIУС.T-C7 | | | | | | | | | |
| ПК7I.I0-8.AIУ.T-C7 | | | | | 59,85 | I09,47 | 8,56 | I5,66 | |
| ПК7I.I0-8.АтIУС.T-C7 | | | | | | | | | |
| ПК7I.I2-3.AIУ.T-C7 | II90 | 7060 | II,80 | 0,99I | 35,79 | 6I,94 | 4,26 | 7,37 | 2,48 |
| ПК7I.I2-3.АтIУС.T-C7 | | | | | | | | | |
| ПК7I.I2-4,5.AIУ.T-C7 | | | | | 43,50 | 76,90 | 5,I8 | 9,I5 | |
| ПК7I.I2-4,5.АтIУС.T-C7 | | | | | | | | | |
| ПК7I.I2-6.AIУ.T-C7 | | | | | 56,33 | I00,45 | 6,7I | II,96 | |
| ПК7I.I2-6.АтIУС.T-C7 | | | | | | | | | |
| ПК7I.I2-8.AIУ.T-C7 | | | | | 74,20 | I35,I5 | 8,83 | I6,09 | |
| ПК7I.I2-8.АтIУС.T-C7 | | | | | | | | | |
| ПК7I.I5-3.AIУ.T-C7 | I490 | 7060 | I2,53 | I,3I8 | 43,45 | 76,20 | 4,I3 | 7,24 | 3,30 |
| ПК7I.I5-3.АтIУС.T-C7 | | | | | | | | | |
| ПК7I.I5-4,5.AIУ.T-C7 | | | | | 54,92 | 98,36 | 5,22 | 9,35 | |
| ПК7I.I5-4,5.АтIУС.T-C7 | | | | | | | | | |
| ПК7I.I5-6.AIУ.T-C7 | | | | | 72,45 | I30,22 | 6,89 | I2,78 | |
| ПК7I.I5-6.АтIУС.T-C7 | | | | | | | | | |
| ПК7I.I5-8.AIУ.T-C7 | | | | | 9I,80 | I67,78 | 8,73 | I5,95 | |
| ПК7I.I5-8.АтIУС.T-C7 | | | | | | | | | |

| ПЛИТЫ ПЕРЕКРЫТИЙ ЖЕЛЕЗОБЕТОННЫЕ МНОГОПУСТОТНЫЕ, АРМИРОВАННЫЕ СТЕРЖНЯМИ ИЗ СТАЛИ КЛАССА АIУ и Ат IУС ДЛЯ СТРОИТЕЛЬСТВА ЖИЛЫХ И ОБЩЕСТВЕННЫХ ЗДАНИЙ В РАЙОНАХ СЕЙСМИЧНОСТЬЮ 7, 8 И 9 БАЛЛОВ | СТРОИТЕЛЬНЫЕ КОНСТРУКЦИИ И ИЗДЕЛИЯ Серия I.I4I.I-32с Выпуск I | Лист 2 Страница 4 |
|---|---|---|

## НОМЕНКЛАТУРА ПЛИТ С УСИЛЕННЫМИ ТОРЦАМИ

| Марка плиты | Размеры, мм | | Приведенная толщина бетона, см | Расход материалов | | | | | Масса, т |
|---|---|---|---|---|---|---|---|---|---|
| | | | | Бетон класса В15, м³ | Сталь, кг | | | | |
| | | | | | на изделие | | на I м2 издел. | | |
| | B | L | | | натуральной | приведенной к кл. А-I | натуральной | приведенной к кл. А-I | |
| ПК47.I0-6.АIУ.Т-С7а | 990 | 4660 | I2,I2 | 0,559 | I6,57 | 27,I9 | 3,59 | 5,90 | I,39 |
| ПК47.I0-6.АтIУС.Т-С7а | | | | | | | | | |
| ПК47.I0-8.АIУ.Т-С7а | | | | | I9,I4 | 3I,58 | 4,I5 | 6,85 | |
| ПК47.I0-8.АтIУС.Т-С7а | | | | | | | | | |
| ПК47.I2-4,5.АIУ.Т-С7а | II90 | 4660 | I2,I2 | 0,672 | I8,39 | 29,87 | 3,32 | 5,38 | I,69 |
| ПК47.I2-4,5.АтIУС.Т-С7а | | | | | | | | | |
| ПК47.I2-6.АIУ.Т-С7а | | | | | I9,65 | 32,33 | 3,54 | 5,83 | |
| ПК47.I2-6.АтIУС.Т-С7а | | | | | | | | | |
| ПК47.I2-8.АIУ.Т-С7а | | | | | 23,48 | 39,I6 | 4,23 | 7,06 | |
| ПК47.I2-8.АтIУС.Т-С7а | | | | | | | | | |
| ПК47.I5-4,5.АIУ.Т-С7а | I490 | 4660 | I2,96 | 0,900 | 23,05 | 37,49 | 3,32 | 5,40 | 2,25 |
| ПК47.I5-4,5.АтIУС.Т-С7а | | | | | | | | | |
| ПК47.I5-6.АIУ.Т-С7а | | | | | 24,3I | 39,77 | 3,50 | 5,73 | |
| ПК47.I5-6.АтIУС.Т-С7а | | | | | | | | | |
| ПК47.I5-8АIУ.Т-С7а | | | | | 29,I0 | 48,02 | 4,I9 | 6,92 | |
| ПК47.I5-8.АтIУС.Т-С7а | | | | | | | | | |
| ПК59.I0-3.АIУ.Т-С7а | 990 | 5860 | I2.0I | 0,697 | I9,35 | 32,34 | 3,34 | 5,58 | I,75 |
| ПК59.I0-3.АтIУС.Т-С7а | | | | | | | | | |
| ПК59.I0-4,5.АIУ.Т-С7а | | | | | 22,97 | 39,40 | 3,96 | 6,79 | |
| ПК59.I0-4,5.АтIУС.Т-С7а | | | | | | | | | |
| ПК59.I0-6.АIУ.Т-С7а | | | | | 26,24 | 45,65 | 4,52 | 7,87 | |
| ПК59.I0-6.АтIУС.Т-С7а | | | | | | | | | |
| ПК59.I0-8.АIУ.Т-С7а | | | | | 3I,3I | 54,69 | 5,40 | 9,43 | |
| ПК59.I0-8.АтIУС.Т-С7а | | | | | | | | | |
| ПК59.I2-3.АIУ.Т-С7а | II90 | 5860 | I2,05 | 0,840 | 23,77 | 40,58 | 3,4I | 5,82 | 2,II |
| ПК59.I2-3.АтIУС.Т-С7а | | | | | | | | | |
| ПК59.I2-4,5.АIУ.Т-С7а | | | | | 26,93 | 49,0I | 3,86 | 7,03 | |
| ПК59.I2-4,5.АтIУС.Т-С7а | | | | | | | | | |
| ПК59.I2-6.АIУ.Т-С7а | | | | | 29,24 | 5I,I2 | 4,I9 | 7,33 | |
| ПК59.I2-6.АтIУС.Т-С7а | | | | | | | | | |
| ПК59.I2-8АIУ.Т-С7а | | | | | 36,I9 | 63,6I | 5,I9 | 9,I3 | |
| ПК59.I2-8АтIУС.Т-С7а | | | | | | | | | |

| ПЛИТЫ ПЕРЕКРЫТИЙ ЖЕЛЕЗОБЕТОННЫЕ МНОГОПУСТОТНЫЕ, АРМИРОВАННЫЕ СТЕРЖНЯМИ ИЗ СТАЛИ КЛАССА АIУ и АтIУС ДЛЯ СТРОИТЕЛЬСТВА ЖИЛЫХ И ОБЩЕСТВЕННЫХ ЗДАНИЙ В РАЙОНАХ СЕЙСМИЧНОСТЬЮ 7, 8 И 9 БАЛЛОВ | СТРОИТЕЛЬНЫЕ КОНСТРУКЦИИ И ИЗДЕЛИЯ Серия I.I4I.I-32с Выпуск I | Лист 3 Страница 5 |
|---|---|---|

Продолжение

| Марка плиты | Размеры, мм | | Приведенная толщина бетона, см | Расход материалов | | | | | Масса, т |
|---|---|---|---|---|---|---|---|---|---|
| | | | | Бетон класса В15, м3 | Сталь, кг | | | | |
| | | | | | на изделие | | на I м2 издел. | | |
| | B | L | | | натуральной | приведенной к кл. А-I | натуральной | приведенной к кл. А-I | |
| ПК59.I5-3.АIУ.Т-С7а | I490 | 5860 | I2,67 | I,I06 | 28,38 | 47,33 | 3,25 | 5,42 | 2,77 |
| ПК59.I5-3.АтIУС.Т-С7а | | | | | | | | | |
| ПК59.I5-4,5.АIУ.Т-С7а | | | | | 33,I2 | 56,57 | 3,79 | 6,48 | |
| ПК59.I5-4,5.АтIУС.Т-С7а | | | | | | | | | |
| ПК59.I5-6.АIУ.Т-С7а | | | | | 40,55 | 69,45 | 4,64 | 7,96 | |
| ПК59.I5-6.АтIУС.Т-С7а | | | | | | | | | |
| ПК59.I5-8.АIУ.Т-С7а | | | | | 47,47 | 82,82 | 5,44 | 9,49 | |
| ПК59.I5-8.АтIУС.Т-С7а | | | | | | | | | |
| ПК62.I0-3.АIУ.Т-С7а | 990 | 6I60 | II,92 | 0,727 | 2I,7I | 36,87 | 3,56 | 6,04 | I,82 |
| ПК62.I0-3.АтIУС.Т-С7а | | | | | | | | | |
| ПК62.I0-4,5.АIУ.Т-С7а | | | | | 24,95 | 43,I8 | 4,09 | 7,08 | |
| ПК62.I0-4,5.АтIУС.Т-С7а | | | | | | | | | |
| ПК62.I0-6.АIУ.Т-С7а | | | | | 3I,05 | 54,03 | 5,09 | 8,86 | |
| ПК62.I0-6.АтIУС.Т-С7а | | | | | | | | | |
| ПК62.I0-8.АIУ.Т-С7а | | | | | 37,I3 | 65,66 | 6,09 | I0,76 | |
| ПК62.I0-8.АтIУС.Т-С7а | | | | | | | | | |
| ПК62.I2-3.АIУ.Т-С7а | II90 | 6I60 | II,99 | 0,879 | 26,3I | 43,88 | 3,59 | 5,99 | 2,20 |
| ПК62.I2-3.АтIУС.Т-С7а | | | | | | | | | |
| ПК62.I2-4,5.АIУ.Т-С7а | | | | | 30,38 | 5I,69 | 4,I4 | 7,05 | |
| ПК62.I2-4,5.АтIУС.Т-С7а | | | | | | | | | |
| ПК62.I2-6.АIУ.Т-С7а | | | | | 36,20 | 62,00 | 4,94 | 8,46 | |
| ПК62.I2-6.АтIУС.Т-С7а | | | | | | | | | |
| ПК62.I2-8.АIУ.Т-С7а | | | | | 45,I2 | 79,34 | 6,I6 | I0,82 | |
| ПК62.I2-8.АтIУС.Т-С7а | | | | | | | | | |
| ПК62.I5-3.АIУ.Т-С7а | I490 | 6I60 | I2,65 | I,I6I | 35,8I | 6I,67 | 3,90 | 6,72 | 2,90 |
| ПК62.I5-3.АтIУС.Т-С7а | | | | | | | | | |
| ПК62.I5-4,5.АIУ.Т-С7а | | | | | 37,4I | 64,64 | 4,08 | 7,04 | |
| ПК62.I5-4,5.АтIУС.Т-С7а | | | | | | | | | |
| ПК62.I5-6.АIУ.Т-С7а | | | | | 45,89 | 79,42 | 5,00 | 7,89 | |
| ПК62.I5-6.АтIУС.Т-С7а | | | | | | | | | |
| ПК62.I5-8.АIУ.Т-С7а | | | | | 55,47 | 98,02 | 6,04 | I0,68 | |
| ПК62.I5-8.АтIУС.Т-С7а | | | | | | | | | |

ПЛИТЫ ПЕРЕКРЫТИЙ ЖЕЛЕЗОБЕТОННЫЕ МНОГОПУСТОТНЫЕ, АРМИРОВАННЫЕ СТЕРЖНЯМИ ИЗ СТАЛИ КЛАССА AIУ И АтIУС ДЛЯ СТРОИТЕЛЬСТВА ЖИЛЫХ И ОБЩЕСТВЕННЫХ ЗДАНИЙ В РАЙОНАХ СЕЙСМИЧНОСТЬЮ 7, 8 И 9 БАЛЛОВ



Продолжение

| Марка плиты | Размеры, мм | | Приведенная толщина бетона, см | Расход материалов | | | | | Масса, т |
|---|---|---|---|---|---|---|---|---|---|
| | | | | Бетон класса BI5, м3 | Сталь, кг | | | | |
| | | | | | на изделие | | на I м2 издел. | | |
| | B | L | | | натуральной | приведенной к кл. A-I | натуральной | приведенной к кл. A-I | |
| ПК7I.I0-3.AIУ.T-C7a | 990 | 7060 | II,90 | 0,832 | 30,50 | 53,64 | 4,36 | 7,67 | 2,08 |
| ПК7I.I0-3.АтIУС.T-C7a | | | | | | | | | |
| ПК7I.I0-4,5.AIУ.T-C7a | | | | | 36,77 | 65,86 | 5,26 | 9,42 | |
| ПК7I.I0-4,5.АтIУС.T-C7a | | | | | | | | | |
| ПК7I.I0-6.AIУ.T-C7a | | | | | 46,I4 | 82,88 | 6,60 | II,86 | |
| ПК7I.I0-6.АтIУС.T-C7a | | | | | | | | | |
| ПК7I.I0-8.AIУ.T-C7a | | | | | 59,85 | I09,47 | 8,56 | I5,66 | |
| ПК7I.I0-8.АтIУС.T-C7a | | | | | | | | | |
| ПК7I.I2-3.AIУ.T-C7a | II90 | 7060 | II,97 | I,006 | 35,79 | 6I,94 | 4,26 | 7,37 | 2,52 |
| ПК7I.I2-3.АтIУС.T-C7a | | | | | | | | | |
| ПК7I.I2-4,5.AIУ.T-C7a | | | | | 43,50 | 76,90 | 5,I8 | 9,I5 | |
| ПК7I.I2-4,5.АтIУС.T-C7a | | | | | | | | | |
| ПК7I.I2-6.AIУ.T-C7a | | | | | 56,33 | I00,45 | 6,7I | II,96 | |
| ПК7I.I2-6.АтIУС.T-C7a | | | | | | | | | |
| ПК7I.I2-8.AIУ.T-C7a | | | | | 74,20 | I35,I5 | 8,83 | I6,09 | |
| ПК7I.I2-8.АтIУС.T-C7a | | | | | | | | | |
| ПК7I.I5-3.AIУ.T-C7a | I490 | 7060 | I2,70 | I,336 | 43,45 | 76,20 | 4,3I | 7,24 | 3,34 |
| ПК7I.I5-3.АтIУС.T-C7a | | | | | | | | | |
| ПК7I.I5-4,5.AIУ.T-C7a | | | | | 54,92 | 98,36 | 5,22 | 9,35 | |
| ПК7I.I5-4,5.АтIУС.T-C7a | | | | | | | | | |
| ПК7I.I5-6.AIУ.T-C7a | | | | | 72,45 | I30,22 | 6,89 | I2,78 | |
| ПК7I.I5-6.АтIУС.T-C7a | | | | | | | | | |
| ПК7I.I5-8.AIУ.T-C7a | | | | | 9I,80 | I67,78 | 8,73 | I5,95 | |
| ПК7I.I5-8.АтIУС.T-C7a | | | | | | | | | |

C2BA УКАЗАНИЯ ПО ПРИМЕНЕНИЮ

Выпуск I серии I.I4I.I-32с предназначен для применения при проектировании и строительстве жилых и общественных зданий со стенами из кирпича или крупных блоков из местных материалов в районах сейсмичностью 7 баллов.

Глубина опирания плит должна быть не менее I20 мм по всей ширине плиты.

Применение плит без заделки открытого торца допускается в тех случаях, когда напряжение от расчетной нагрузки в стенах на уровне верхней плоскости плиты не превышает I7 кгс/см2.

При величине расчетной нагрузки, превышающей I7 кгс/см2, открытые торцы панелей должны быть усилены в заводских условиях бетонными вкладышами. Эти плиты обозначаются аналогичными марками с добавлением индекса "а".

Швы между плитами заделать цементным раствором марки не ниже MI00.

Предел огнестойкости плит I час. Группа возгораемости - несгораемые.

J3UA СУММАРНАЯ НАГРУЗКА (расчетная, без учета собственного веса плиты) - 7,85 кПа (800 кгс/м2)

G2MO СЕЙСМИЧНОСТЬ - 7 баллов.

G2BO СТЕПЕНЬ АГРЕССИВНОСТИ СРЕДЫ - неагрессивная.

N1BD РАСЧЕТНАЯ ТЕМПЕРАТУРА НАРУЖНОГО ВОЗДУХА - до минус 40°С.

ДОПОЛНИТЕЛЬНЫЕ ДАННЫЕ

Расшифровка марки изделия:

ПК 47.I0-8.AIУ.Т-С7; ПК 47.I0-8.AIУ.Т-С7а

ПК - панель с круглыми пустотами;

47.I0 - длина и ширина в дм (4660 и 990 мм);

8 - расчетная нагрузка на плиту 7,85 кПа (800 кгс/м2 без учета собственного веса);

AIУ-класс рабочей арматуры;

Т - тяжелый бетон;

С7 - сейсмичность района 7 баллов;

а - плиты с усиленными торцами.

Карты технического уровня и качества продукции распространяются ТашЗНИИЭП.

Настоящий выпуск следует рассматривать совместно с выпусками:

Выпуск 0 - Предварительно напряженные плиты с круглыми пустотами длиной 4660, 5860, 6I60 и 7060 мм, шириной 990, II90 и I490 мм. Метод натяжения - электротермический. Материалы для проектирования

Выпуск 4 - Предварительно напряженные плиты с круглыми пустотами длиной 4660, 5860, 6I60 и 7060 мм, шириной 990, II90 и I490 мм. Метод натяжения - электротермический. Арматурные изделия. Рабочие чертежи

B7EA СОСТАВ ПРОЕКТНОЙ ДОКУМЕНТАЦИИ

Выпуск I. Предварительно напряженные плиты с круглыми пустотами длиной 4660, 5860, 6I60 и 7060 мм, шириной 990, II90 и I490 мм для строительства в районах сейсмичностью 7 баллов. Метод натяжения - электротермический. Рабочие чертежи.

Объем проектных материалов, приведенных к формату А4, ~ 56 форматок.

B7BA АВТОР ПРОЕКТА ТашЗНИИЭП, 700000, Ташкент, а/я I08.

B7HA УТВЕРЖДЕНИЕ Утверждены Госкомархитектуры, приказ от I7.06.88 № I77
Введены в действие с 0I.08.88

B7KA ПОСТАВЩИК ЦИТП, I25878, ГСП, Москва, А-445, ул. Смольная, 22.

Инв. №23256
Катал.л. № 062I24

gost.e-ecolog.ru