СССР	СТРОИТЕЛЬНЫЙ КАТАЛОГ ЧАСТЬ 3 ТИПОВАЯ ДОКУМЕНТАЦИЯ НА КОНСТРУКЦИИ, ИЗДЕЛИЯ И УЗЛЫ ЗДАНИЙ И СООРУЖЕНИЙ	СТРОИТЕЛЬНЫЕ КОНСТРУКЦИИ И ИЗДЕЛИЯ Серия I.I4I.I-3Ic Вып.I3
ЦИТП	ПЛИТЫ ПЕРЕКРЫТИЙ ЖЕЛЕЗОБЕТОННЫЕ МНОГОПУСТОТНЫЕ ДЛЯ СТРОИТЕЛЬСТВА ЖИЛЫХ И ОБЩЕСТВЕННЫХ ЗДАНИЙ В РАЙОНАХ СЕЙСМИЧНОСТЬЮ 7, 8 И 9 БАЛЛОВ	УДК 69.057.2
ИЮНЬ 1989		На 2 листах На 3 страницах Страница I

Рис.I

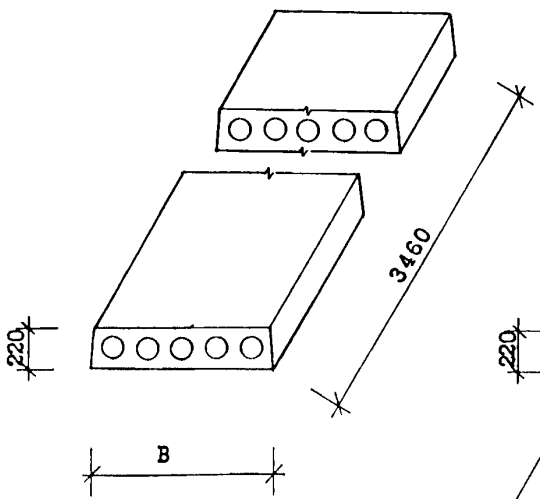

Рис.2

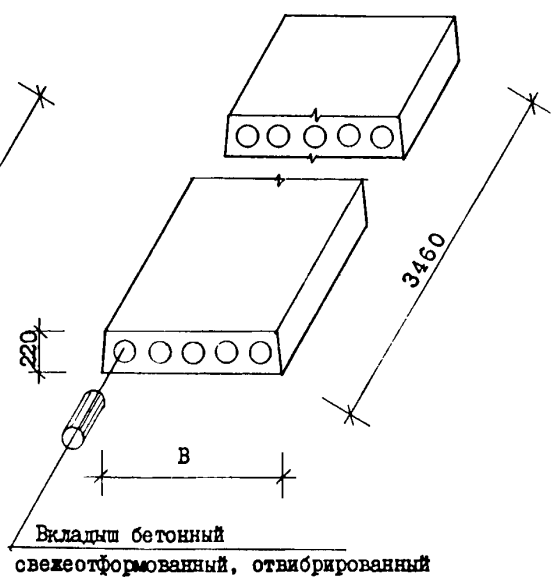

DIAA ТЕХНИЧЕСКАЯ ХАРАКТЕРИСТИКА

Бетон тяжелый класса BI5
Продольная арматура - из стали класса BpI и AП
Анкерующие стержни - из стали класса AI
Плиты армированы сетками

НОМЕНКЛАТУРА ПЛИТ

Марка изделия	Рис.	Ширина плиты, мм B	Приведенная толщина бетона, см	Объем бетона, м3	Расход стали, кг				Масса изделия, кг
					На изделие		На Iм2 изделия		
					Натуральной	Приведенной к стали кл.AI	Натуральной	Приведенной к стали кл.AI	
ПК35.I0-3BpI-C7	I	990	I2.07	0,4I	8.70	II.83	2.59	3.52	I022
ПК35.I0-4.5BpI-C7	I	990	I2.07	0.4I	9.55	I3.08	2.84	3.89	I022
ПК35.I0-6AП-C7	I	990	I2.07	0.4I	I4.53	I8.20	4.32	5.42	I022

gost.e-ecolog.ru

ПЛИТЫ ПЕРЕКРЫТИЙ ЖЕЛЕЗОБЕТОННЫЕ МНОГОПУСТОТНЫЕ ДЛЯ СТРОИТЕЛЬСТВА ЖИЛЫХ И ОБЩЕСТВЕННЫХ ЗДАНИЙ В РАЙОНАХ СЕЙСМИЧНОСТЬЮ 7, 8 И 9 БАЛЛОВ	СТРОИТЕЛЬНЫЕ КОНСТРУКЦИИ И ИЗДЕЛИЯ Серия I.I4I.I-3Ic Вып.I3	Лист I Страница 2

Продолжение

Марка изделия	Рис.	Ширина плиты, мм В	Приведенная толщина бетона, см	Объем бетона, м3	Расход стали, кг				Масса изделия, кг
					На изделие		На Iм2 изделия		
					Натуральной	Приведенной к стали кл.AI	Натуральной	Приведенной к стали кл.AI	
ПК35.I0-8АП-С7	I	990	I2.07	0.4I	I6.63	20.75	4.95	6.I8	I022
ПК35.I2-3ВрI-С7	I	II90	I2.I0	0.50	I0.00	I3.74	2.47	3.39	I235
ПК35.I2-4,5ВрI-С7	I	II90	I2.I0	0.50	I0.86	I5.00	2.68	3.70	I235
ПК35.I2-6АП-С7	I	II90	I2.I0	0.50	I7.I8	2I.55	4.24	5.32	I235
ПК35.I2-8АП-С7	I	II90	I2.I0	0.50	I7.7I	22.I9	4.37	5.48	I235
ПК35.I5-3ВрI-С7	I	I490	I2.78	0.66	II.46	I5.88	2.26	3.I3	I640
ПК35.I5-4,5ВрI-С7	I	I490	I2.78	0.66	I2.3I	I7.I3	2.42	3.37	I640
ПК35.I5-6АП-С7	I	I490	I2.78	0.66	20.02	25.I8	3.94	4.96	I640
ПК35.I5-8АП-С7	I	I490	I2.78	0.66	20.55	25.82	4.04	5.08	I640
ПК35.I8-3ВрI-С7	I	I790	I4.I6	0.75	I3.06	I8.24	2.I4	2.99	I878
ПК35.I8-4,5ВрI-С7	I	I790	I4.I6	0.75	I4.4I	20.22	2.36	3.3I	I878
ПК35.I8-6АП-С7	I	I790	I4.I6	0.75	23.02	29.04	3.77	4.75	I878
ПК35.I8-8АП-С7	I	I790	I4.I6	0.75	23.55	29.68	3.85	4,86	I878
ПК35.I0-3ВрI-С7а	2	990	I2.43	0.42	8.70	II.83	2.59	3.52	I052
ПК35.I0-4,5ВрI-С7а	2	990	I2.43	0,42	9.55	I3,08	2.84	3.89	I052
ПК35.I0-6АП-С7а	2	990	I2.43	0.42	I4.53	I8.20	4.32	5.42	I052
ПК35.I0-8АП-С7а	2	990	I2.43	0.42	I6.63	20.75	4.95	6.I8	I052
ПК35.I2-3ВрI-С7а	2	II90	I2.47	0.5I	I0.00	I3.74	2.47	3.39	I273
ПК35.I2-4,5ВрI-С7а	2	II90	I2.47	0.5I	I0.86	I5.00	2.68	3.70	I273
ПК35.I2-6АП-С7а	2	II90	I2.47	0.5I	I7.I8	2I.55	4.24	5.32	I273
ПК35.I2-8АП-С7а	2	II90	I2.47	0.5I	I7.7I	22.I9	4.37	5.48	I273
ПК35.I5-3ВрI-С7а	2	I490	I3.II	0.67	II.46	I5.88	2.26	3.I3	I683
ПК35.I5-4,5ВрI-С7а	2	I490	I3.II	0.67	I2.3I	I7.I3	2.42	3.37	I683
ПК35.I5-6АП-С7а	2	I490	I3.II	0.67	20.02	25.I8	3.94	4.96	I683
ПК35.I5-8АП-С7а	2	I490	I3.II	0.67	20.55	25.82	4.04	5.08	I683
ПК35.I8-3ВрI-С7а	2	I790	I2.55	0.78	I3.06	I8.24	2.I4	2.99	I935
ПК35.I8-4,5ВрI-С7а	2	I790	I2.55	0.78	I4.4I	20.22	2.36	3.3I	I935
ПК35.I8-6АП-С7а	2	I790	I2.55	0.78	23.02	29.04	3.77	4.75	I935
ПК35.I8-8АП-С7а	2	I790	I2.55	0.78	23.55	29.68	3.85	4.86	I935

ПЛИТЫ ПЕРЕКРЫТИЙ ЖЕЛЕЗОБЕТОННЫЕ МНОГОПУСТОТНЫЕ ДЛЯ СТРОИТЕЛЬСТВА ЖИЛЫХ И ОБЩЕСТВЕННЫХ ЗДАНИЙ В РАЙОНАХ СЕЙСМИЧНОСТЬЮ 7, 8 И 9 БАЛЛОВ	СТРОИТЕЛЬНЫЕ КОНСТРУКЦИИ И ИЗДЕЛИЯ Серия I.I4I.I-3Ic Вып.I3	Лист 2 Страница 3

C2BA УКАЗАНИЯ ПО ПРИМЕНЕНИЮ

Выпуск I3 серии I.I4I.I-3Ic предназначен для применения при проектировании и строительстве жилых и общественных зданий в районах сейсмичностью 7,8 и 9 баллов.

Опирание плит должно быть не менее I20 мм при опирании на кирпичные и каменные стены и 90 мм при опирании на вибрированные кирпичные и каменные панели и блоки.

Применение плит без заделки открытого торца допускается в тех случаях, когда напряжение от расчетной нагрузки в отенах на уровне верхней плоскости не превышает I7 кгс/см2. При величине расчетной нагрузки, превышающей I7 кгс/см2, открытые торцы плит должны быть усилены в заводских условиях бетонными вкладышами. Эти панели обозначаются аналогичными марками с добавлением индекса "а".

На боковых поверхностях плит устраиваются круглые шпонки.

Предел огнестойкости - I час.

G2MQ СЕЙСМИЧНОСТЬ - 7,8 и 9 баллов

J3UA СУММАРНАЯ НАГРУЗКА (Расчетная, без учета собственного веса плиты) - 300;450;600;800 кгс/м2
3,0; 4,5; 6,0; 8,0 кПа

G2BQ СТЕПЕНЬ АГРЕССИВНОСТИ СРЕДЫ - неагрессивная

Д О П О Л Н И Т Е Л Ь Н Ы Е Д А Н Н Ы Е

Расшифровка марки изделия:
ПК35.I0-6АП-С7; ПК35.I0-6АП-С7а
ПК - плита перекрытия круглопустотная
Группа цифр (записанных через точку) обозначает габарит плиты (длина, ширина) в дециметрах
Последующая группа означает несущую способность плиты и класс рабочей арматуры
6 - расчетная нагрузка на перекрытие 600 кгс/м2
АП - класс рабочей арматуры
С7 - означает: для применения в районах сейсмичностью 7 баллов
а - индекс для плит с усиленными торцами

B7EA С О С Т А В П Р О Е К Т Н О Й Д О К У М Е Н Т А Ц И И

Выпуск I3 - Плиты перекрытий с круглыми пустотами, армированные сетками из стали классов BpI и АП, длиной 3460 мм, шириной 990, II90, I490 и I790 мм для строительства в районах сейсмичностью 7 баллов. Рабочие чертежи

Объем проектных материалов, приведенных к формату А4,- 5I форматка

B7BA АВТОР ПРОЕКТА - ТбилЗНИИЭП, 380086, г.Тбилиси 86, Сандро Эули, 5а

B7HA УТВЕРЖДЕНИЕ - Утверждены Госкомархитектуры приказ № 357 от 29.I2.88 г. Введены в действие с 0I.02.89 г. Срок действия-I994 г.(приказ ТбилЗНИИЭП от 20.03.89 № 30)

B7KA ПОСТАВЩИК - Тбилисский филиал ЦИТП, 380053, г.Тбилиси,Авчальское шоссе,86а

Инв.№
Катал.л.№ 063397

gost.e-ecolog.ru