СССР	СТРОИТЕЛЬНЫЙ КАТАЛОГ ЧАСТЬ 3 ТИПОВАЯ ДОКУМЕНТАЦИЯ НА КОНСТРУКЦИИ, ИЗДЕЛИЯ И УЗЛЫ ЗДАНИЙ И СООРУЖЕНИЙ	СТРОИТЕЛЬНЫЕ КОНСТРУКЦИИ И ИЗДЕЛИЯ Серия I.I4I.I-3Ic Вып.I2
ЦИТП	ПЛИТЫ ПЕРЕКРЫТИЙ ЖЕЛЕЗОБЕТОННЫЕ МНОГОПУСТОТНЫЕ ДЛЯ СТРОИТЕЛЬСТВА ЖИЛЫХ И ОБЩЕСТВЕННЫХ ЗДАНИЙ В РАЙОНАХ СЕЙСМИЧНОСТЬЮ 7, 8 И 9 БАЛЛОВ	УДК 69.057.2
ИЮНЬ 1989		На 2 листах На 3 страницах Страница I

Рис.I

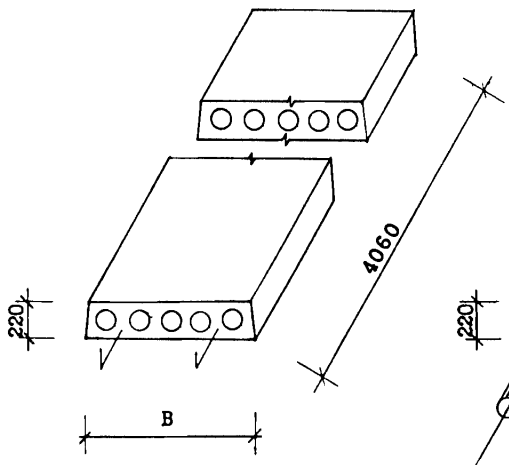

Рис.2

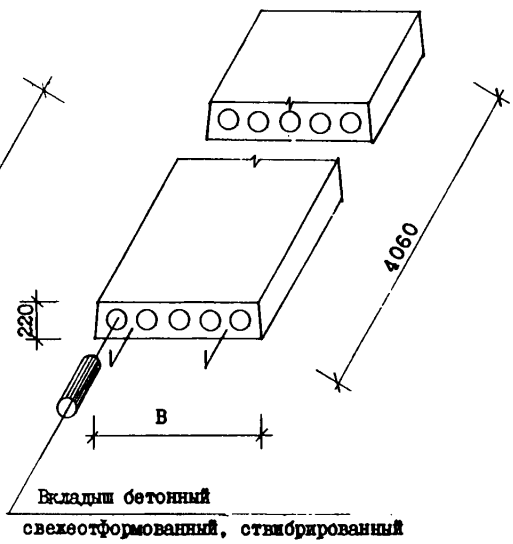

DIAA ТЕХНИЧЕСКАЯ ХАРАКТЕРИСТИКА

Бетон тяжелый класса BI5
Продольная арматура – из стали класса BpI
Поперечная арматура – из стали класса BpI
Анкерующие стержни – из стали класса AI
Плиты армированы сетками и каркасами

НОМЕНКЛАТУРА ПЛИТ

Марка изделия	Рис.	Ширина плиты, мм B	Приведенная толщина бетона, см	Объем бетона, м3	Расход стали, кг				Масса изделия, кг
					На изделие		На Iм2 изделия		
					Натуральной	Приведенной к стали кл.AI	Натуральной	Приведенной к стали кл.AI	
ПК4I.I0-3BpI-C8	I	990	I2.30	0.49	I5.6I	2I.I4	3.96	5.37	I2I5
ПК4I.I0-4.5BpI-C8	I	990	I2.30	0.49	I8.58	25.5I	4.72	6.47	I2I5
ПК4I.I0-6BpI-C8	I	990	I2.30	0.49	2I.94	30.45	5.57	7.73	I2I5

gost.e-ecolog.ru

ПЛИТЫ ПЕРЕКРЫТИЙ ЖЕЛЕЗОБЕТОННЫЕ МНОГОПУСТОТНЫЕ ДЛЯ СТРОИТЕЛЬСТВА ЖИЛЫХ И ОБЩЕСТВЕННЫХ ЗДАНИЙ В РАЙОНАХ СЕЙСМИЧНОСТЬЮ 7, 8 И 9 БАЛЛОВ

СТРОИТЕЛЬНЫЕ КОНСТРУКЦИИ И ИЗДЕЛИЯ
Серия I.I4I.I-3Ic
Вып.I2

Продолжение

Марка изделия	Рис.	Ширина плиты, мм В	Приведенная толщина бетона, см	Объем бетона, м3	Расход стали, кг				Масса изделия, кг
					На изделие		На Iм2 изделия		
					Натуральной	Приведенной к стали кл.AI	Натуральной	Приведенной к стали кл.AI	
ПК4I.I0-8BpI-C8	I	990	I2.30	0.49	26.04	36.47	6.6I	9.26	I2I5
ПК4I.I2-3BpI-C8	I	II90	I2.30	0.59	I8.37	24.95	3.87	5.25	I463
ПК4I.I2-4.5BpI-C8	I	II90	I2.30	0.59	22.06	30.37	4.64	6.39	I463
ПК4I.I2-6BpI-C8	I	II90	I2.30	0.59	25.44	35.34	5.36	7.44	I463
ПК4I.I2-8BpI-C8	I	II90	I2.30	0.59	30.64	42.98	6.45	9.05	I463
ПК4I.I5-3BpI-C8	I	I490	I3.00	0.78	23.56	32.57	3.96	5.46	I940
ПК4I.I5-4.5BpI-C8	I	I490	I3.00	0.78	27.48	38.34	4.6I	6.42	I940
ПК4I.I5-6BpI-C8	I	I490	I3.00	0.78	30.84	43.28	5.I7	7.25	I940
ПК4I.I5-8BpI-C8	I	I490	I3.00	0.78	37.64	53.27	6.30	8.92	I940
ПК4I.I8-3BpI-C8	I	I790	I2.35	0.89	28.22	38.7I	3.93	5.39	22I8
ПК4I.I8-4.5BpI-C8	I	I790	I2.35	0.89	33.49	46.46	4.66	6.47	22I8
ПК4I.I8-6BpI-C8	I	I790	I2.35	0.89	37.99	53.07	5.29	7.39	22I8
ПК4I.I8-8BpI-C8	I	I790	I2.35	0.89	46.37	65.39	6.46	9.II	22I8
ПК4I.I0-3BpI-C8a	2	990	I2.39	0.49	I5.6I	2I.I4	3.96	5.37	I223
ПК4I.I0-4.5BpI-C8a	2	990	I2.39	0.49	I8.58	25.5I	4.72	6.47	I223
ПК4I.I0-6BpI-C8a	2	990	I2.39	0.49	2I.94	30.45	5.57	7.73	I223
ПК4I.I0-8BpI-C8a	2	990	I2.39	0.49	26.04	36.47	6.6I	9.26	I223
ПК4I.I2-3BpI-C8a	2	II90	I2.37	0.59	I8.37	24.95	3.87	5.25	I470
ПК4I.I2-4.5BpI-C8a	2	II90	I2.37	0.59	22.06	30.37	4.64	6.39	I470
ПК4I.I2-6BpI-C8a	2	II90	I2.37	0.59	25.44	35.34	5.36	7.44	I470
ПК4I.I2-8BpI-C8a	2	II90	I2.37	0.59	30.64	42.98	6.45	9.05	I470
ПК4I.I5-3BpI-C8a	2	I490	I3.I0	0.78	23.56	32.57	3.95	5.46	I955
ПК4I.I5-4.5BpI-C8a	2	I490	I3.I0	0.78	27.48	38.34	4.6I	6.42	I955
ПК4I.I5-6BpI-C8a	2	I490	I3.I0	0.78	30.84	43.28	5.I7	7.25	I955
ПК4I.I5-8BpI-C8a	2	I490	I3.I0	0.78	37.64	53.27	6,30	8.92	I955
ПК4I.I8-3BpI-C8a	2	I790	I2.39	0.89	28.22	38.7I	3.93	5.39	2225
ПК4I.I8-4.5BpI-C8a	2	I790	I2.39	0.89	33.49	46.46	4.66	6.47	2225
ПК4I.I8-6BpI-C8a	2	I790	I2.39	0.89	37.99	53.07	5.29	7.39	2225
ПК4I.I8-8BpI-C8a	2	I790	I2.39	0.89	46.37	65.39	6.46	9.II	2225

ПЛИТЫ ПЕРЕКРЫТИЙ ЖЕЛЕЗОБЕТОННЫЕ МНОГОПУСТОТНЫЕ ДЛЯ СТРОИТЕЛЬСТВА ЖИЛЫХ И ОБЩЕСТВЕННЫХ ЗДАНИЙ В РАЙОНАХ СЕЙСМИЧНОСТЬЮ 7, 8 И 9 БАЛЛОВ	СТРОИТЕЛЬНЫЕ КОНСТРУКЦИИ И ИЗДЕЛИЯ Серия I.I4I.I-3Ic Вып.I2	Лист 2 Страница 3

C2BA УКАЗАНИЯ ПО ПРИМЕНЕНИЮ

Выпуск I2 серии I.I4I.I-3Ic предназначен для применения при проектировании и строительстве жилых и общественных зданий в районах сейсмичностью 7,8 и 9 баллов.

Опирание плит должно быть не менее I20мм при опирании на кирпичные и каменные стены и 90 мм при опирании на вибрированные кирпичные и каменные панели и блоки.

Применение плит без заделки открытого торца допускается в тех случаях, когда напряжение от расчетной нагрузки в стенах на уровне верхней плоскости не превышает I7 кгс/см2. При величине расчетной нагрузки, превышающей I7 кгс/см2, открытые торцы плит должны быть усилены в заводских условиях бетонными вкладышами. Эти панели обозначаются аналогичными марками с добавлением индекса "а".

На боковых поверхностях плит устраиваются круглые шпонки.

Предел огнестойкости - I час.

G2MQ СЕЙСМИЧНОСТЬ - 7,8 и 9 баллов

J3UA СУММАРНАЯ НАГРУЗКА (Расчетная, без учета собственного веса плиты) - 300; 450; 600; 800 кгс/м2
3,0; 4,5; 6,0; 8,0 кПа

G2BQ СТЕПЕНЬ АГРЕССИВНОСТИ СРЕДЫ - неагрессивная

Д О П О Л Н И Т Е Л Ь Н Ы Е Д А Н Н Ы Е

Расшифровка марки изделия:
ПК4I.I0-6BpI-C8; ПК4I.I0-6BpI-C8a
ПК - плита перекрытия круглопустотная
Группа цифр (записанных через точку) обозначает габарит плиты (длина, ширина) в дециметрах
Последующая группа означает несущую способность плиты и класс рабочей арматуры
6 - расчетная нагрузка на перекрытие 600 кгс/м2
BpI - класс рабочей арматуры
C8 - означает: для применения в районах сейсмичностью 8 баллов
а - индекс для плит с усиленными торцами

B7EA С О С Т А В П Р О Е К Т Н О Й Д О К У М Е Н Т А Ц И И

Выпуск I2 - Плиты перекрытий с круглыми пустотами, армированные сетками из стали класса BpI., длиной 4060 мм, шириной 990, II90, I490 и I790 мм для строительства в районах сейсмичностью 8 баллов. Рабочие чертежи.

Объем проектных материалов, приведенных к формату А4,- 62 форматки

B7BA АВТОР ПРОЕКТА ТбилЗНИИЭП, 380086, г.Тбилиси 86, Сандро Эули, 5а

B7HA УТВЕРЖДЕНИЕ Утверждены Госкомархитектуры приказ от 29.I2.88 №357, введены в действие с 0I.02.89. Срок действия-I994 г.(приказ ТбилЗНИИэп от 20.03.89 №30)

B7KA ПОСТАВЩИК Тбилисский филиал ЦИТП, 380053,г.Тбилиси 53,Авчальское шоссе,86а

Инв. №
Катал.л. № 063396

gost.e-ecolog.ru