СССР	СТРОИТЕЛЬНЫЙ КАТАЛОГ ЧАСТЬ 3 ТИПОВАЯ ДОКУМЕНТАЦИЯ НА КОНСТРУКЦИИ, ИЗДЕЛИЯ И УЗЛЫ ЗДАНИЙ И СООРУЖЕНИЙ	СТРОИТЕЛЬНЫЕ КОНСТРУКЦИИ И ИЗДЕЛИЯ Серия I.I4I.I-3Iс Вып.9
ЦИТП	ПЛИТЫ ПЕРЕКРЫТИЙ ЖЕЛЕЗОБЕТОННЫЕ МНОГОПУСТОТНЫЕ ДЛЯ СТРОИТЕЛЬСТВА ЖИЛЫХ И ОБЩЕСТВЕННЫХ ЗДАНИЙ В РАЙОНАХ СЕЙСМИЧНОСТЬЮ 7, 8 И 9 БАЛЛОВ	УДК 69.057.2
ИЮНЬ 1989		На 2 листах На 3 страницах Страница I

Рис.I

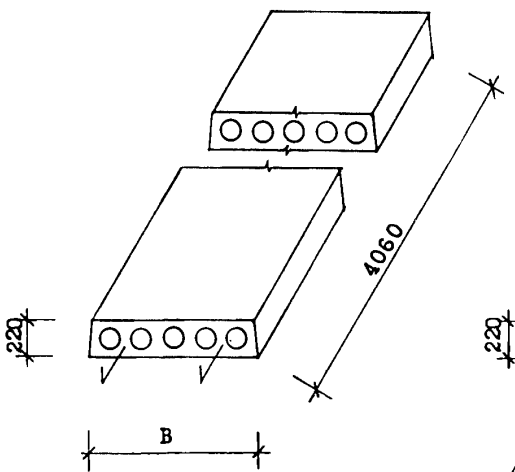

Рис.2

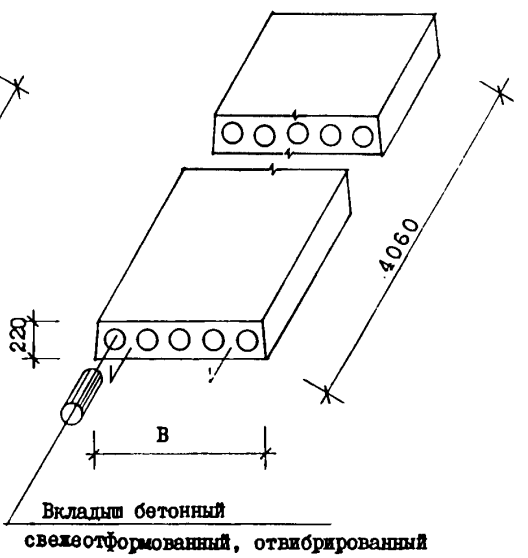

D1AA ТЕХНИЧЕСКАЯ ХАРАКТЕРИСТИКА

Бетон тяжелый класса ВI5
Продольная арматура – из стали класса АШ
Поперечная арматура – из стали класса ВрI
Анкерующие стержни – из стали класса АI
Плиты армированы сетками и каркасами

НОМЕНКЛАТУРА ПЛИТ

Марка изделия	Рис.	Ширина плиты, мм В	Приведенная толщина бетона, см	Объем бетона, м3	Расход стали, кг				Масса изделия, кг
					На изделие		На Iм2 изделия		
					Натуральной	Приведенной к стали кл.АI	Натуральной	Приведенной к стали кл.АI	
IIK4I.I0-3AIII-C7	I	990	I2.3	0.49	I3.24	I7.64	3.36	4.48	I2I5
IIK4I.I0-4.5AIII-C7	I	990	I2.3	0.49	I5.03	20.20	3.8I	5.I3	I2I5
IIK4I.I0-6AIII-C7	I	990	I2.3	0.49	I7.72	24.04	4.50	6.I0	I2I5

gost.e-ecolog.ru

ПЛИТЫ ПЕРЕКРЫТИЙ ЖЕЛЕЗОБЕТОННЫЕ МНОГОПУСТОТНЫЕ ДЛЯ СТРОИТЕЛЬСТВА ЖИЛЫХ И ОБЩЕСТВЕННЫХ ЗДАНИЙ В РАЙОНАХ СЕЙСМИЧНОСТЬЮ 7, 8 И 9 БАЛЛОВ	СТРОИТЕЛЬНЫЕ КОНСТРУКЦИИ И ИЗДЕЛИЯ Серия I.I4I.I-3Ic Вып.9	Лист I Страница 2

Продолжение

Марка изделия	Рис.	Ширина плиты, мм В	Приведенная толщина бетона, см	Объем бетона, м3	Расход стали, кг				Масса изделия, кг
					На изделие		На Iм2 изделия		
					Натуральной	Приведенной к стали кл.AI	Натуральной	Приведенной к стали кл.AI	
ПК4I.I0-8АШ-С7	I	990	I2.3	0.49	22.86	3I.46	5.80	7.98	I2I5
ПК4I.I2-3АШ-С7	I	II90	I2.3	0.59	I5.57	20.99	3.28	4.42	I463
ПК4I.I2-4.5АШ-С7	I	II90	I2.3	0.59	I7.37	23.56	3.66	4.96	I463
ПК4I.I2-6АШ-С7	I	II90	I2.3	0.59	20.97	28.7I	4.4I	6.04	I463
ПК4I.I2-8АШ-С7	I	II90	I2.3	0.59	24.40	33.69	5.I4	7.09	I463
ПК4I.I5-3АШ-С7	I	I490	I3.0	0.78	I8.94	25.84	3.I7	4.33	I940
ПК4I.I5-4.5АШ-С7	I	I490	I3.0	0.78	2I.64	29.69	3.62	4.97	I940
ПК4I.I5-6АШ-С7	I	I490	I3.0	0.78	24.85	34.28	4.I6	5.74	I940
ПК4I.I5-8АШ-С7	I	I490	I3.0	0.78	30.34	42.23	5.08	7.07	I940
ПК4I.I8-3АШ-С7	I	I790	I2.35	0.89	I9.45	3I.83	2.7I	4.43	22I8
ПК4I.I8-4.5АШ-С7	I	I790	I2.35	0.89	27.3I	36.94	3.80	5.I4	22I8
ПК4I.I8-6АШ-С7	I	I790	I2.35	0.89	3I.02	42.26	4.32	5.89	22I8
ПК4I.I8-8АШ-С7	I	I790	I2.35	0.89	38.57	53.I5	5.37	7.40	22I8
ПК4I.I0-3АШ-С7а	2	990	I2.39	0.49	I3.24	I7.64	3.36	4.48	I223
ПК4I.I0-4.5АШ-С7а	2	990	I2.39	0.49	I5.03	20.20	3.8I	5.I3	I223
ПК4I.I0-6АШ-С7а	2	990	I2.39	0.49	I7.72	24.04	4.50	6.I0	I223
ПК4I.I0-8АШ-С7а	2	990	I2.39	0.49	22.86	3I.46	5.80	7.98	I223
ПК4I.I2-3АШ-С7а	2	II90	I2.37	0.59	I5.57	20.99	3.28	4.42	I470
ПК4I.I2-4.5АШ-С7а	2	II90	I2.37	0.59	I7.37	23.56	3.66	4.96	I470
ПК4I.I2-6АШ-С7а	2	II90	I2.37	0.59	20.97	28.7I	4.4I	6.04	I470
ПК4I.I2-8АШ-С7а	2	II90	I2.37	0.59	24.40	33.69	5.I4	7.09	I470
ПК4I.I5-3АШ-С7а	2	I490	I3.I0	0.78	I8.94	25.84	3.I7	4.33	I955
ПК4I.I5-4.5АШ-С7а	2	I490	I3.I0	0.78	2I.64	29.69	3.62	4.97	I955
ПК4I.I5-6АШ-С7а	2	I490	I3.I0	0.78	24.85	34.28	4.I6	5.74	I955
ПК4I.I5-8АШ-С7а	2	I490	I3.I0	0.78	30.34	42.23	5.08	7.07	I955
ПК4I.I8-3АШ-С7а	2	I790	I2.39	0.89	I9.45	3I.83	2.7I	4.43	2225
ПК4I.I8-4.5АШ-С7а	2	I790	I2.39	0.89	27.3I	36.94	3.80	5.I4	2225
ПК4I.I8-6АШ-С7а	2	I790	I2.39	0.89	3I.02	42.26	4.32	5.89	2225
ПК4I.I8-8АШ-С7а	2	I790	I2.39	0.89	38.57	53.I5	5.37	7.40	2225

C2BA УКАЗАНИЯ ПО ПРИМЕНЕНИЮ

Выпуск 9 серии I.I4I.I-3Ic предназначен для применения при проектировании и строительстве жилых и общественных зданий в районах сейсмичностью 7, 8 и 9 баллов.

Опирание плит должно быть не менее I20 мм при опирании на кирпичные и каменные стены и 90 мм при опирании на вибрированные кирпичные и каменные панели и блоки.

Применение плит без заделки открытого торца допускается в тех случаях, когда напряжение от расчетной нагрузки в стенах на уровне верхней плоскости не превышает I7 кгс/см2. При величине расчетной нагрузки, превышающей I7 кгс/см2, открытые торцы плит должны быть усилены в заводских условиях бетонными вкладышами. Эти панели обозначаются аналогичными марками с добавлением индекса "а".

На боковых поверхностях плит устраиваются круглые шпонки.

Предел огнестойкости - I час.

G2MQ СЕЙСМИЧНОСТЬ - 7,8 и 9 баллов

J3UA СУММАРНАЯ НАГРУЗКА (Расчетная, без учета собственного веса плиты) - 300; 450; 600; 800 кгс/м2
3,0; 4,5; 6,0; 8,0 кПа

G2BQ СТЕПЕНЬ АГРЕССИВНОСТИ СРЕДЫ - неагрессивная

Д О П О Л Н И Т Е Л Ь Н Ы Е Д А Н Н Ы Е

Расшифровка марки изделия:
ПК4I.I0-6АШ-С7; ПК4I.I0-6АШ-С7а
ПК - плита перекрытия круглопустотная
Группа цифр (записанных через точку) обозначает габарит плиты (длина, ширина) в дециметрах
Последующая группа означает несущую способность плиты и класс рабочей арматуры
6 - расчетная нагрузка на перекрытие 600 кгс/м2
АШ - класс рабочей арматуры
С7 - означает: для применения в районах сейсмичностью 7 баллов
а - индекс для плит с усиленными торцами

B7EA С О С Т А В П Р О Е К Т Н О Й Д О К У М Е Н Т А Ц И И

Выпуск 9 - Плиты перекрытий с круглыми пустотами, армированные сетками из стали класса АШ, длиной 4060 мм, шириной 990, II90, I490 и I790 мм для строительства в районах сейсмичностью 7 баллов. Рабочие чертежи

Объем проектных материалов, приведенных к формату А4,- 56 форматок

B7BA АВТОР ПРОЕКТА ТбилЗНИИЭП, 380086, г.Тбилиси 86, Сандро Эули, 5а

B7HA УТВЕРЖДЕНИЕ Утверждены Госкомархитектуры приказ от 29.I2.88 № 357, введены в действие с 0I.02.89. Срок действия-I994 г.(приказ ТбилЗНИИЭП от 20.03.89 №30)

B7KA ПОСТАВЩИК Тбилисский филиал ЦИТП, 380053, г.Тбилиси 53, Авчальское шоссе, 86а

gost.e-ecolog.ru

Инв.№

Катал.л.№ 063393