СССР	СТРОИТЕЛЬНЫЙ КАТАЛОГ ЧАСТЬ 3 ТИПОВАЯ ДОКУМЕНТАЦИЯ НА КОНСТРУКЦИИ, ИЗДЕЛИЯ И УЗЛЫ ЗДАНИЙ И СООРУЖЕНИЙ	СТРОИТЕЛЬНЫЕ КОНСТРУКЦИИ И ИЗДЕЛИЯ Серия I.I4I.I-3Iс Вып.8
ЦИТП	ПЛИТЫ ПЕРЕКРЫТИЙ ЖЕЛЕЗОБЕТОННЫЕ МНОГОПУСТОТНЫЕ ДЛЯ СТРОИТЕЛЬСТВА ЖИЛЫХ И ОБЩЕСТВЕННЫХ ЗДАНИЙ В РАЙОНАХ СЕЙСМИЧНОСТЬЮ 7, 8 И 9 БАЛЛОВ	УДК 69.057.2
ИЮНЬ 1989		На 2 листах На 3 страницах Страница I

Рис.I

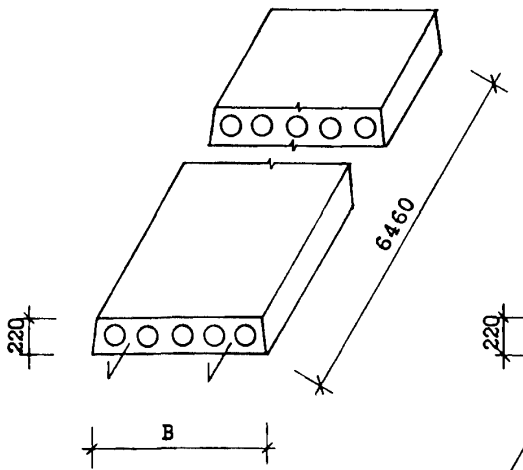

Рис.2

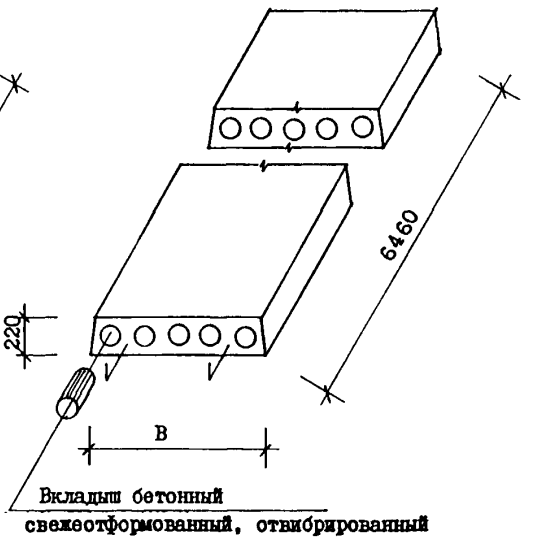

D1AA ТЕХНИЧЕСКАЯ ХАРАКТЕРИСТИКА

Бетон тяжелый класса В25
Продольная напрягаемая арматура – из стали класса АтIУс
Поперечная арматура – из стали класса ВрI
Анкерующие стержни – из стали класса АI
Плиты армированы сетками, каркасами и отдельными стержнями

НОМЕНКЛАТУРА ПЛИТ

Марка изделия	Рис.	Ширина плиты, мм В	Приведенная толщина бетона, см	Объем бетона, м3	Расход стали, кг				Масса изделия, кг
					На изделие		На Iм2 изделия		
					Натуральной	Приведенной к стали кл.АI	Натуральной	Приведенной к стали кл.АI	
ПК65.I0-3АтIУс-С8	I	990	I3.66	0.86	30.I9	49.3I	4.8I	7.85	2I45
ПК65.I0-4.5АтIУс-С8	I	990	I3.66	0.86	33.67	56.09	5.36	8.93	2I45
ПК65.I0-6АтIУс-С8	I	990	I3.66	0.86	39.3I	66.05	6.26	I0.52	2I45

gost.e-ecolog.ru

ПЛИТЫ ПЕРЕКРЫТИЙ ЖЕЛЕЗОБЕТОННЫЕ МНОГОПУСТОТНЫЕ ДЛЯ СТРОИТЕЛЬСТВА ЖИЛЫХ И ОБЩЕСТВЕННЫХ ЗДАНИЙ В РАЙОНАХ СЕЙСМИЧНОСТЬЮ 7, 8 И 9 БАЛЛОВ

СТРОИТЕЛЬНЫЕ КОНСТРУКЦИИ И ИЗДЕЛИЯ
Серия I.I4I.I-3Ic
Вып.8

Лист I
Страница 2

Продолжение

Марка изделия	Рис.	Ширина плиты, мм В	Приведенная толщина бетона, см	Объем бетона, м3	Расход стали, кг				Масса изделия, кг
					На изделие		На Iм2 изделия		
					Натуральной	Приведенной к стали кл.AI	Натуральной	Приведенной к стали кл.AI	
ПК65.I0-8AтIVс-C8	I	990	I3.66	0.86	45.52	78.I6	7.25	I2.45	2I45
ПК65.I2-3AтIVс-C8	I	II90	I3.74	I.04	35.II	58.47	4.64	7.72	2600
ПК65.I2-4.5AтIVс-C8	I	II90	I3.74	I.04	38.59	65.25	5.I0	8.62	2600
ПК65.I2-6AтIVс-C8	I	II90	I3.74	I.04	43.8I	75.43	5.79	9.96	2600
ПК65.I2-8AтIVс-C8	I	II90	I3.74	I.04	52.I8	90.7I	6.89	II.98	2600
ПК65.I5-3AтIVс-C8	I	I490	I4.35	I.37	44.70	72.78	4.70	7.65	34I3
ПК65.I5-4.5AтIVс-C8	I	I490	I4.35	I.37	5I.66	86.35	5.43	9,08	34I3
ПК65.I5-6AтIVс-C8	I	I490	I4.35	I.37	57.2I	97.I7	6.02	I0.22	34I3
ПК65.I5-8AтIVс-C8	I	I490	I4.35	I.37	68.I9	II7.29	7.I7	I2.33	34I3
ПК65.I8-3AтIVс-C8	I	I790	I3.9I	I.59	5I.00	83.96	4.47	7.36	3965
ПК65.I8-4.5AтIVс-C8	I	I790	I3.9I	I.59	57.96	97.5I	5.08	8.55	3965
ПК65.I8-6AтIVс-C8	I	I790	I3.9I	I.59	67.32	II5.78	5.9I	I0.I6	3965
ПК65.I8-8AтIVс-C8	I	I790	I3.9I	I.59	80.9I	I40.73	7.I0	I2.34	3965
ПК65.I0-3AтIVс-C8а	2	990	I3.85	0.87	30.I9	49.3I	4,8I	7.85	2I75
ПК65.I0-4.5AтIVс-C8а	2	990	I3.85	0.87	33.67	56.09	5.36	8.93	2I75
ПК65.I0-6AтIVс-C8а	2	990	I3.85	0.87	39.3I	66.05	6.26	I0.52	2I75
ПК65.I0-8AтIVс-C8а	2	990	I3.85	0.87	45.52	78.I6	7.25	I2.45	2I75
ПК65.I2-3AтIVс-C8а	2	II90	I4.00	I.06	35.II	58.47	4.64	7.72	2650
ПК65.I2-4.5AтIVс-C8а	2	II90	I4.00	I.06	38.59	65.25	5.I0	8.62	2650
ПК65.I2-6AтIVс-C8а	2	II90	I4.00	I.06	43.8I	75.43	5.79	9.96	2650
ПК65.I2-8AтIVс-C8а	2	II90	I4.00	I.06	52.I8	90.7I	6.89	II.98	2650
ПК65.I5-3AтIVс-C8а	2	I490	I4.5I	I.38	44.70	72.78	4.70	7.65	3450
ПК65.I5-4.5AтIVс-C8а	2	I490	I4.5I	I.38	5I.66	86.35	5.43	9.08	3450
ПК65.I5-6AтIVс-C8а	2	I490	I4.5I	I.38	57.2I	97.I7	6.02	I0.22	3450
ПК65.I5-8AтIVс-C8а	2	I490	I4.5I	I.38	68.I9	II7.29	7.I7	I2.33	3450
ПК65.I8-3AтIVс-C8а	2	I790	I4.I2	I.6I	5I.00	83.96	4.47	7.36	4025
ПК65.I8-4.5AтIVс-C8а	2	I790	I4.I2	I.6I	57.96	97.5I	5.09	8.55	4025
ПК65.I8-6AтIVс-C8а	2	I790	I4.I2	I.6I	67.32	II5.78	5.9I	I0.I6	4025
ПК65.I8-8AтIVс-C8а	2	I790	I4.I2	I.6I	80.9I	I40.73	7.I0	I2.34	4025

C2BA УКАЗАНИЯ ПО ПРИМЕНЕНИЮ

Выпуск 8 серии I.I4I.I-3Ic предназначен для применения при проектировании и строительстве жилых и общественных зданий в районах сейсмичностью 7,8 и 9 баллов.

Опирание плит должно быть не менее I20 мм при опирании на кирпичные и каменные стены и 90 мм при опирании на вибрированные кирпичные и каменные панели и блоки.

Применение плит без заделки открытого торца допускается в тех случаях, когда напряжение от расчетной нагрузки в стенах на уровне верхней плоскости не превышает I7 кгс/см2. При величине расчетной нагрузки, превышающей I7 кгс/см2, открытые торцы плит должны быть усилены в заводских условиях бетонными вкладышами. Эти панели обозначаются аналогичными марками с добавлением индекса "а".

На боковых поверхностях плит устраиваются круглые шпонки.

Предел огнестойкости - I час.

G2MQ СЕЙСМИЧНОСТЬ - 7,8 и 9 баллов

J3UA СУММАРНАЯ НАГРУЗКА (Расчетная, без учета собственного веса плиты) - 300; 450; 600; 800 кгс/м2
3,0; 4,5; 6,0; 8,0 кПа

G2BQ СТЕПЕНЬ АГРЕССИВНОСТИ СРЕДЫ - неагрессивная

Д О П О Л Н И Т Е Л Ь Н Ы Е Д А Н Н Ы Е

Расшифровка марки изделия:
ПК65.I0-6АтIУс-С8; ПК65.I0-6АтIУс-С8а
ПК -плита перекрытия круглопустотная
Группа цифр (записанных через точку) обозначает габариты плиты (длина, ширина) в дециметрах
Последующая группа означает несущую способность плиты и класс рабочей арматуры
6 - расчетная нагрузка на перекрытие 600 кгс/м2
АтIУс - класс рабочей арматуры
С8 - означает: для применения в районах сейсмичностью 8 баллов
а - индекс для плит с усиленными торцами

B7EA С О С Т А В П Р О Е К Т Н О Й Д О К У М Е Н Т А Ц И И

Выпуск 8 - Предварительно напряженные плиты с круглыми пустотами, армированные стержнями из стали класса АтIУс, длиной 6460 мм, шириной 990, II90, I490 и I790 мм для строительства в районах сейсмичностью 8 баллов. Метод натяжения электротермический. Рабочие чертежи

Объем проектных материалов, приведенных к формату А4,- 56 форматок

B7BA АВТОР ПРОЕКТА ТбилЗНИИЭП, 380086, г.Тбилиси-86, Сандро Эули, 5а

B7HA УТВЕРЖДЕНИЕ Утверждены Госкомархитектуры приказ от 29.12.88 № 357, введены в действие с 01.02.89. Срок действия-1994 г.(приказ ТбилЗНИИЭП от 20.03.89 № 30)

B7KA ПОСТАВЩИК Тбилисский филиал ЦИТП, 380053, г.Тбилиси 53, Авчальское шоссе, 86а

gost.e-ecolog.ru