СССР	СТРОИТЕЛЬНЫЙ КАТАЛОГ ЧАСТЬ 3 ТИПОВАЯ ДОКУМЕНТАЦИЯ НА КОНСТРУКЦИИ ИЗДЕЛИЯ И УЗЛЫ ЗДАНИЙ И СООРУЖЕНИЙ	СТРОИТЕЛЬНЫЕ КОНСТРУКЦИИ И ИЗДЕЛИЯ Серия I.I4I.I-3Ic Вып.7
ЦИТП	ПЛИТЫ ПЕРЕКРЫТИЙ ЖЕЛЕЗОБЕТОННЫЕ МНОГОПУСТОТНЫЕ ДЛЯ СТРОИТЕЛЬСТВА ЖИЛЫХ И ОБЩЕСТВЕННЫХ ЗДАНИЙ В РАЙОНАХ СЕЙСМИЧНОСТЬЮ 7, 8 И 9 БАЛЛОВ	УДК 69.057.2
ИЮНЬ 1989		На 2 листах На 3 страницах Страница I

Рис.I

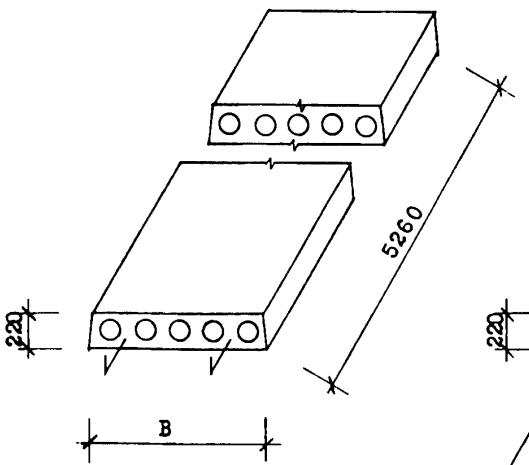

Рис.2

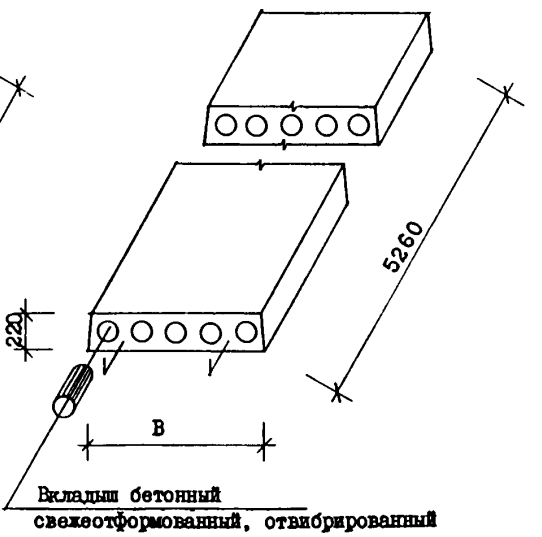

DIAA ТЕХНИЧЕСКАЯ ХАРАКТЕРИСТИКА

Бетон тяжелый класса В25
Продольная напрягаемая арматура – из стали класса АтIУс
Поперечная арматура – из стали класса BpI
Анкерующие стержни – из стали класса AI
Плиты армированы сетками, каркасами и отдельными стержнями

НОМЕНКЛАТУРА ПЛИТ

Марка изделия	Рис.	Ширина плиты, мм В	Приведенная толщина бетона, см	Объем бетона, м3	Расход стали, кг				Масса изделия, кг
					На изделие		На Iм2 изделия		
					Натуральной	Приведенной к стали кл.AI	Натуральной	Приведенной к стали кл.AI	
ПК53.I0-3АтIУс-С8	I	990	II.8I	0.60	2I.05	33.58	3.35	5.35	I5I0
ПК53.I0-4.5АтIУс-С8	I	990	II.8I	0.60	24.3I	39.94	3.87	6.36	I5I0
ПК53.I0-6АтIУс-С8	I	990	II.8I	0.60	27.I5	45.48	4.32	7.24	I5I0

gost.e-ecolog.ru

ПЛИТЫ ПЕРЕКРЫТИЙ ЖЕЛЕЗОБЕТОННЫЕ МНОГОПУСТОТНЫЕ ДЛЯ СТРОИТЕЛЬСТВА ЖИЛЫХ И ОБЩЕСТВЕННЫХ ЗДАНИЙ В РАЙОНАХ СЕЙСМИЧНОСТЬЮ 7, 8 И 9 БАЛЛОВ	СТРОИТЕЛЬНЫЕ КОНСТРУКЦИИ И ИЗДЕЛИЯ Серия I.I4I.I-3Ic Вып.7	Лист I Страница 2

Продолжение

Марка изделия	Рис.	Ширина плиты, мм В	Приведенная толщина бетона, см	Объем бетона, м3	Расход стали, кг				Масса изделия, кг
					На изделие		На Iм2 изделия		
					Натуральной	Приведенной к стали кл.AI	Натуральной	Приведенной к стали кл.AI	
ПК53.I0-8AтIУс-C8	I	990	II.8I	0.60	3I.I3	52.68	4.96	8.39	I5I0
ПК53.I2-3AтIУс-C8	I	II90	II.9I	0.73	25.I7	4I.20	3.32	5.44	I835
ПК53.I2-4.5AтIУс-C8	I	II90	II.9I	0.73	26.59	43.97	3.5I	5.8I	I835
ПК53.I2-6AтIУс-C8	I	II90	II.9I	0.73	29.43	49.5I	3.89	6.54	I835
ПК53.I2-8AтIУс-C8	I	II90	II.9I	0.73	35.89	6I.30	4.74	8.I0	I835
ПК53.I5-3AтIУс-C8	I	I490	I2.65	0.98	3I.47	5I.32	3.3I	5.40	2448
ПК53.I5-4.5AтIУс-C8	I	I490	I2.65	0.98	34.3I	56.85	3.6I	5.98	2448
ПК53.I5-6AтIУс-C8	I	I490	I2.65	0.98	38.57	65.I6	4.06	6.85	2448
ПК53.I5-8AтIУс-C8	I	I490	I2.65	0.98	45.7I	78.07	4.8I	8.2I	2448
ПК53.I8-3AтIУс-C8	I	I790	I2.04	I.I3	37.94	6I.77	3.33	5.42	2803
ПК53.I8-4.5AтIУс-C8	I	I790	I2.04	I.I3	40.78	67.3I	3.58	5.90	2803
ПК53.I8-6AтIУс-C8	I	I790	I2.04	I.I3	46.46	78.39	4.08	6.88	2803
ПК53.I8-8AтIУс-C8	I	I790	I2.04	I.I3	54.02	9I.9I	4.74	8.06	2803
ПК53.I0-3AтIУс-C8а	2	990	I2.07	0.62	2I.05	33.58	4.I2	6.57	I543
ПК53.I0-4.5AтIУс-C8а	2	990	I2.07	0.62	24.3I	39.94	4.75	7.82	I543
ПК53.I0-6AтIУс-C8а	2	990	I2.07	0.62	27.I5	45.48	5.3I	8.90	I543
ПК53.I0-8AтIУс-C8а	2	990	I2.07	0.62	3I.I3	52.68	6.09	I0.3I	I543
ПК53.I2-3AтIУс-C8а	2	II90	I2.I7	0.75	25.I7	4I.20	4.09	6.69	I875
ПК53.I2-4.5AтIУс-C8а	2	II90	I2.I7	0.75	26.59	43.97	4.32	7.I4	I875
ПК53.I2-6AтIУс-C8а	2	II90	I2.I7	0.75	29.43	49.5I	4.78	8.04	I875
ПК53.I2-8AтIУс-C8а	2	II90	I2.I7	0.75	35.89	6I.30	5.83	9.95	I875
ПК53.I5-3AтIУс-C8а	2	I490	I2.89	I.00	3I.47	5I.32	4.07	6.63	2493
ПК53.I5-4.5AтIУс-C8а	2	I490	I2.89	I.00	34.3I	56.85	4.44	7.35	2493
ПК53.I5-6AтIУс-C8а	2	I490	I2.89	I.00	38.57	65.I6	4.99	8.43	2493
ПК53.I5-8AтIУс-C8а	2	I490	I2.89	I.00	45.7I	78.07	5.9I	I0.I0	2493
ПК53.I8-3AтIУс-C8а	2	I790	I2.28	I.I4	37.94	6I.77	4.08	7.99	2860
ПК53.I8-4.5AтIУс-C8а	2	I790	I2.28	I.I4	40.78	67.3I	4.38	7.23	2860
ПК53.I8-6AтIУс-C8а	2	I790	I2.28	I.I4	46.46	78.39	4.99	8.42	2860
ПК53.I8-8AтIУс-C8а	2	I790	I2.28	I.I4	54.02	9I.9I	5.80	9.87	2860

ПЛИТЫ ПЕРЕКРЫТИЙ ЖЕЛЕЗОБЕТОННЫЕ МНОГОПУСТОТНЫЕ ДЛЯ СТРОИТЕЛЬСТВА ЖИЛЫХ И ОБЩЕСТВЕННЫХ ЗДАНИЙ В РАЙОНАХ СЕЙСМИЧНОСТЬЮ 7, 8 И 9 БАЛЛОВ	СТРОИТЕЛЬНЫЕ КОНСТРУКЦИИ И ИЗДЕЛИЯ Серия I.I4I.I-3Ic Вып.7	Лист 2 Страница 3

C2BA УКАЗАНИЯ ПО ПРИМЕНЕНИЮ

Выпуск 7 серии I.I4I.I-3Ic предназначен для применения при проектировании и строительстве жилых и общественных зданий в районах сейсмичностью 7,8 и 9 баллов.

Опирание плит должно быть не менее I20 мм при опирании на кирпичные и каменные стены и 90 мм при опирании на вибрированные кирпичные и каменные панели и блоки

Применение плит без заделки открытого торца допускается в тех случаях, когда напряжение от расчетной нагрузки в стенах на уровне верхней плоскости не превышает I7 кгс/см2. При величине расчетной нагрузки, превышающей I7 кгс/см2, открытые торцы плит должны быть усилены в заводских условиях бетонными вкладышами. Эти панели обозначаются аналогичными марками с добавлением индекса "а".

На боковых поверхностях плит устраиваются круглые шпонки .

Предел огнестойкости - I час.

G2MQ СЕЙСМИЧНОСТЬ - 7,8 и 9 баллов

J5UA СУММАРНАЯ НАГРУЗКА (Расчетная, без учета собственного веса плиты) -
300; 450; 600; 800 кгс/м2
3,0; 4,5; 6,0; 8,0 кПа

G2BQ СТЕПЕНЬ АГРЕССИВНОСТИ СРЕДЫ - неагрессивная

Д О П О Л Н И Т Е Л Ь Н Ы Е Д А Н Н Ы Е

Расшифровка марки изделия:
ПК53.I0-6AтIУс-C8; ПК53.I0-6AтIУс-C8а;
ПК - плита перекрытия круглопустотная
Группа цифр (записанных через точку) обозначает габариты плиты (длина, ширина) в дециметрах
Последующая группа означает несущую способность плиты и класс рабочей арматуры
6 - расчетная нагрузка на перекрытие 600 кгс/м2
AтIУс - класс рабочей арматуры
C8 - означает: для применения в районах сейсмичностью 8 баллов
а - индекс для плит с усиленными торцами

B7EA С О С Т А В П Р О Е К Т Н О Й Д О К У М Е Н Т А Ц И И

Выпуск 7 - Предварительно напряженные плиты с круглыми пустотами,армированные стержнями из стали класса AтIУс, длиной 5260 мм, шириной 990, II90, I490 и I790мм для строительства в районах сейсмичностью 8 баллов. Метод натяжения электротермический. Рабочие чертежи

Объем проектных материалов, приведенных к формату А4,- 56 форматок

B7BA АВТОР ПРОЕКТА ТбилЗНИИЭП, 380086, г.Тбилиси 86, Сандро Эули, 5а

B7HA УТВЕРЖДЕНИЕ Утверждены Госкомархитектуры приказ от 29.I2.88 № 357,введены в действие с 0I.02.89. Срок действия-1994 г.(приказ ТбилЗНИИЭП от 20.03.89 № 30)

B7KA ПОСТАВЩИК Тбилисский филиал ЦИТП, 380053,г.Тбилиси 53,Авчальское шоссе,86а

gost.e-ecolog.ru

Инв.№

Катал.л. № 06339I