СССР	СТРОИТЕЛЬНЫЙ КАТАЛОГ ЧАСТЬ 3 ТИПОВАЯ ДОКУМЕНТАЦИЯ НА КОНСТРУКЦИИ, ИЗДЕЛИЯ И УЗЛЫ ЗДАНИЙ И СООРУЖЕНИЙ	СТРОИТЕЛЬНЫЕ КОНСТРУКЦИИ И ИЗДЕЛИЯ Серия I.I4I.I-3Ic Вып.6
ЦИТП	ПЛИТЫ ПЕРЕКРЫТИЙ ЖЕЛЕЗОБЕТОННЫЕ МНОГОПУСТОТНЫЕ ДЛЯ СТРОИТЕЛЬСТВА ЖИЛЫХ И ОБЩЕСТВЕННЫХ ЗДАНИЙ В РАЙОНАХ СЕЙСМИЧНОСТЬЮ 7, 8 И 9 БАЛЛОВ	УДК 69.057.2
ИЮНЬ 1989		На 2 листах На 3 страницах Страница I

Рис.I

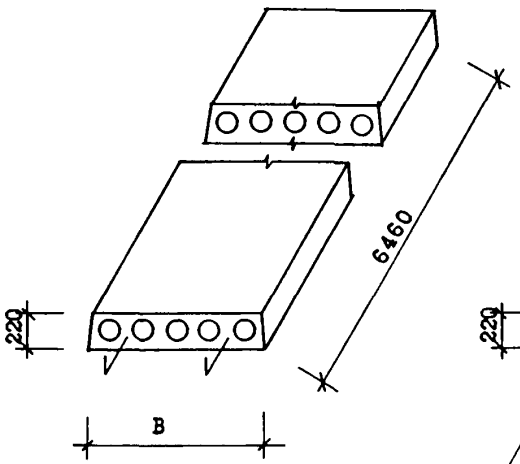

Рис.2

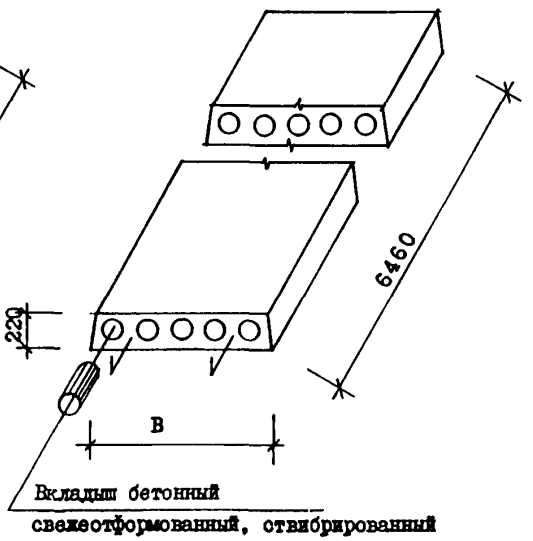

DIAA ТЕХНИЧЕСКАЯ ХАРАКТЕРИСТИКА

Бетон тяжелый класса В25
Продольная напрягаемая арматура - из стали класса АтIУс
Поперечная арматура - из стали класса BpI
Анкерующие стержни - из стали класса AI
Плиты армированы сетками, каркасами и отдельными стержнями

НОМЕНКЛАТУРА ПЛИТ

Марка изделия	Рис.	Ширина плиты, мм B	Приведенная толщина бетона, см	Объем бетона, м3	Расход стали, кг				Масса изделия, кг
					На изделие		На 1м2 изделия		
					Натуральной	Приведенной к стали кл.AI	Натуральной	Приведенной к стали кл.AI	
ПК65.I0-3АтIУс-С7	I	990	I3.66	0.86	29.65	48.77	4.72	7.77	2I45
ПК65.I0-4.5АтIУс-С7	I	990	I3.66	0.86	33.I3	55.55	5.28	8.85	2I45
ПК65.I0-6АтIУс-С7	I	990	I3.66	0.86	38.77	65.5I	6.I7	I0.43	2I45

gost.e-ecolog.ru

ПЛИТЫ ПЕРЕКРЫТИЙ ЖЕЛЕЗОБЕТОННЫЕ МНОГОПУСТОТНЫЕ ДЛЯ СТРОИТЕЛЬСТВА ЖИЛЫХ И ОБЩЕСТВЕННЫХ ЗДАНИЙ В РАЙОНАХ СЕЙСМИЧНОСТЬЮ 7, 8 И 9 БАЛЛОВ

СТРОИТЕЛЬНЫЕ КОНСТРУКЦИИ И ИЗДЕЛИЯ
Серия I.I4I.I-3Ic
Вып.6

Лист I
Страница 2

Продолжение

Марка изделия	Рис.	Ширина плиты, мм B	Приведенная толщина бетона, см	Объем бетона, м3	Расход стали, кг				Масса изделия, кг
					На изделие		На 1м2 изделия		
					Натуральной	Приведенной к стали кл.AI	Натуральной	Приведенной к стали кл.AI	
ПК65.I0-8AтIУс-С7	I	990	I3.66	0.86	44.98	77.62	7,I6	I2.36	2I45
ПК65.I2-3AтIУс-С7	I	II90	I3.74	I.04	34.57	57.93	4,57	7.65	2600
ПК65.I2-4.5AтIУс-С7	I	II90	I3.74	I.04	38.05	64.7I	5,03	8.55	2600
ПК65.I2-6AтIУс-С7	I	II90	I3.74	I.04	43.27	74.89	5,72	9.89	2600
ПК65.I2-8AтIУс-С7	I	II90	I3.74	I.04	5I.64	90.I7	6,82	II.9I	2600
ПК65.I5-3AтIУс-С7	I	I490	I4.35	I.37	43.72	7I.80	4,60	7.55	34I3
ПК65.I5-4.5AтIУс-С7	I	I490	I4.35	I.37	50.68	85.37	5,33	8.98	34I3
ПК65.I5-6AтIУс-С7	I	I490	I4.35	I.37	56.23	96.I9	5,9I	I0.II	34I3
ПК65.I5-8AтIУс-С7	I	I490	I4.35	I.37	67.2I	I09.82	7,07	II.55	34I3
ПК65.I8-3AтIУс-С7	I	I790	I3.9I	I.59	50.02	82.98	4.39	7.28	3965
ПК65.I8-4.5AтIУс-С7	I	I790	I3.9I	I.59	56.98	96.55	5.00	8.47	3965
ПК65.I8-6AтIУс-С7	I	I790	I3.9I	I.59	66.34	II4.80	5.82	I0.07	3965
ПК65.I8-8AтIУс-С7	I	I790	I3.9I	I.59	79.93	I39.75	7.0I	I2.26	3965
ПК65.I0-3AтIУс-С7а	2	990	I3.85	0.87	29.65	48.77	4.72	7.77	2I75
ПК65.I0-4.5AтIУс-С7а	2	990	I3.85	0.87	33.I3	55.55	5.28	8.85	2I75
ПК65.I0-6AтIУс-С7а	2	990	I3.85	0.87	38.77	65.5I	6.I7	I0.43	2I75
ПК65.I0-8AтIУс-С7а	2	990	I3.85	0.87	44.98	77.62	7.I6	I2.36	2I75
ПК65.I2-3AтIУс-С7а	2	II90	I4.00	I.06	34.57	57.93	4.57	7.65	2650
ПК65.I2-4.5AтIУс-С7а	2	II90	I4.00	I.06	38.05	64.7I	5.03	8.55	2650
ПК65.I2-6AтIУс-С7а	2	II90	I4.00	I.06	43.27	74.89	5.72	9.89	2650
ПК65.I2-8AтIУс-С7а	2	II90	I4.00	I.06	5I.64	90.I7	6.82	II.9I	2650
ПК65.I5-3AтIУс-С7а	2	I490	I4.5I	I.38	43.72	7I.80	4.60	7.55	3450
ПК65.I5-4.5AтIУс-С7а	2	I490	I4.5I	I.38	50.68	85.37	5.33	8.98	3450
ПК65.I5-6AтIУс-С7а	2	I490	I4.5I	I.38	56.23	96.I9	5.9I	I0.II	3450
ПК65.I5-8AтIУс-С7а	2	I490	I4.5I	I.38	67.2I	I09.82	7.07	II.55	3450
ПК65.I8-3AтIУс-С7а	2	I790	I4.I2	I.6I	50.02	82.98	4.39	7.28	4025
ПК65.I8-4.5AтIУс-С7а	2	I790	I4.I2	I.6I	56.98	96.55	5.00	8.47	4025
ПК65.I8-6AтIУс-С7а	2	I790	I4.I2	I.6I	66.34	II4.80	5.82	I0.07	4025
ПК65.I8-8AтIУс-С7а	2	I790	I4.I2	I.6I	79.93	I39.75	7.0I	I2.26	4025

ПЛИТЫ ПЕРЕКРЫТИЙ ЖЕЛЕЗОБЕТОННЫЕ МНОГОПУСТОТНЫЕ ДЛЯ СТРОИТЕЛЬСТВА ЖИЛЫХ И ОБЩЕСТВЕННЫХ ЗДАНИЙ В РАЙОНАХ СЕЙСМИЧНОСТЬЮ 7, 8 И 9 БАЛЛОВ	СТРОИТЕЛЬНЫЕ КОНСТРУКЦИИ И ИЗДЕЛИЯ Серия I.I4I.I-3Ic Вып.6	Лист 2 Страница 3

C2BA УКАЗАНИЯ ПО ПРИМЕНЕНИЮ

Выпуск 6 серии I.I4I.I-3Ic предназначен для применения при проектировании и строительстве жилых и общественных зданий в районах сейсмичностью 7, 8 и 9 баллов.

Опирание плит должно быть не менее I20 мм при опирании на кирпичные и каменные стены и 90 мм при опирании на вибрированные кирпичные и каменные панели и блоки.

Применение плит без заделки открытого торца допускается в тех случаях, когда напряжение от расчетной нагрузки в стенах на уровне верхней плоскости не превышает I7 кгс/см2. При величине расчетной нагрузки, превышающей I7 кгс/см2, открытые торцы плит должны быть усилены в заводских условиях бетонными вкладышами. Эти панели обозначаются аналогичными марками с добавлением индекса "а".

На боковых поверхностях плит устраиваются круглые шпонки.

Предел огнестойкости - I час.

G2MQ СЕЙСМИЧНОСТЬ - 7,8 и 9 баллов

J3UA СУММАРНАЯ НАГРУЗКА (Расчетная, без учета собственного веса плиты) -
300; 450; 600; 800 кгс/м2
3,0; 4,5; 6,0; 8,0 кПа

G2BQ СТЕПЕНЬ АГРЕССИВНОСТИ СРЕДЫ - неагрессивная

Д О П О Л Н И Т Е Л Ь Н Ы Е Д А Н Н Ы Е

Расшифровка марки изделия:
ПК65.I0-6AtIУс-С7; ПК65.I0-6AtIУс-С7а
ПК - плита перекрытия круглопустотная
Группа цифр (записанных через точку) обозначает габарит плиты (длина, ширина) в дециметрах
Последующая группа означает несущую способность плиты и класс рабочей арматуры
6 - расчетная нагрузка на перекрытие 600 кгс/м2
AtIУс - класс рабочей арматуры
С7 - означает: для применения в районах сейсмичностью 7 баллов
а - индекс для плит с усиленными торцами

B7EA С О С Т А В П Р О Е К Т Н О Й Д О К У М Е Н Т А Ц И И

Выпуск 6 - Предварительно напряженные плиты с круглыми пустотами, армированные стержнями из стали класса AtIУс, длиной 6460 мм, шириной 990, II90, I490 и I790 мм для строительства в районах сейсмичностью 7 баллов. Метод натяжения электротермический. Рабочие чертежи

Объем проектных материалов, приведенных к формату А4, - 56 форматок

B7BA АВТОР ПРОЕКТА ТбилЗНИИЭП, 380086, г.Тбилиси 86, Сандро Эули, 5а

B7HA УТВЕРЖДЕНИЕ Утверждены Госкомархитектуры приказ от 29.I2.88 № 357, введены в действие с 0I.02.89. Срок действия-I994 г.(приказ ТбилЗНИИЭП от 20.03.89 №30)

B7KA ПОСТАВЩИК Тбилисский филиал ЦИТП, 380053, г.Тбилиси 53, Авчальское шоссе, 86а

Инв.№

Катал.л.№ 063390

gost.e-ecolog.ru