СССР	СТРОИТЕЛЬНЫЙ КАТАЛОГ ЧАСТЬ 3 ТИПОВАЯ ДОКУМЕНТАЦИЯ НА КОНСТРУКЦИИ, ИЗДЕЛИЯ И УЗЛЫ ЗДАНИЙ И СООРУЖЕНИЙ	СТРОИТЕЛЬНЫЕ КОНСТРУКЦИИ И ИЗДЕЛИЯ Серия I.I4I.I-3Ic Вып.5
ЦИТП	ПЛИТЫ ПЕРЕКРЫТИЙ ЖЕЛЕЗОБЕТОННЫЕ МНОГОПУСТОТНЫЕ ДЛЯ СТРОИТЕЛЬСТВА ЖИЛЫХ И ОБЩЕСТВЕННЫХ ЗДАНИЙ В РАЙОНАХ СЕЙСМИЧНОСТЬЮ 7, 8 И 9 БАЛЛОВ	УДК 69.057.2
ИЮНЬ 1989		На 2 листах На 3 страницах Страница I

Рис.I

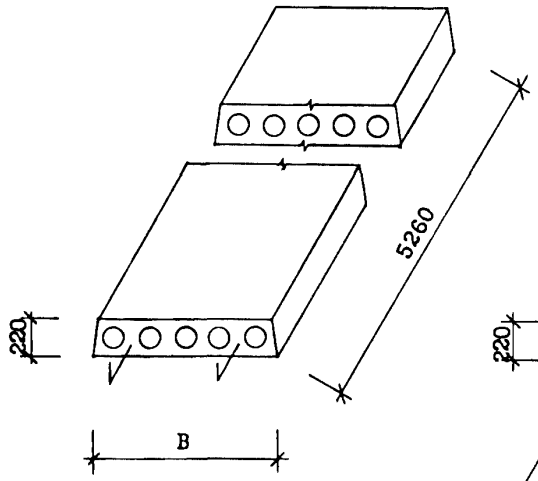

Рис.2

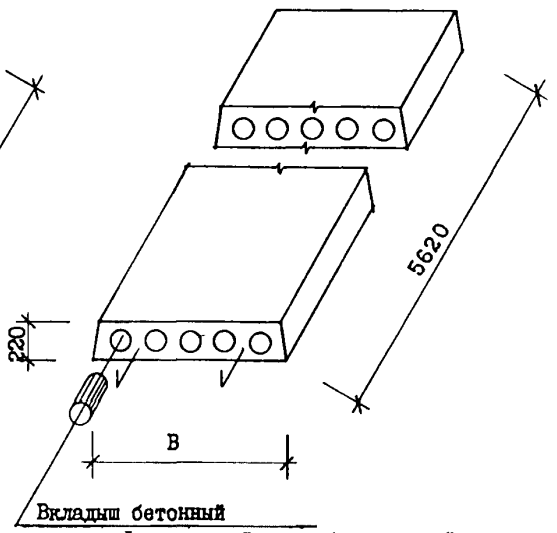

D1AA ТЕХНИЧЕСКАЯ ХАРАКТЕРИСТИКА

Бетон тяжелый класса В25
Продольная напрягаемая арматура- из стали класса АтIУс
Поперечная арматура - из стали класса BpI
Анкерующие стержни - из стали класса AI
Плиты армированы сетками, каркасами и отдельными стержнями

НОМЕНКЛАТУРА ПЛИТ

Марка изделия	Рис.	Ширина плиты, мм В	Приведенная толщина бетона, см	Объем бетона, м3	Расход стали, кг				Масса изделия, кг
					На изделие		На 1м2 изделия		
					Натуральной	Приведенной к стали кл.AI	Натуральной	Приведенной к стали кл.AI	
ПК53.I0-3АтIУс-С7	I	990	II.8I	0.60	20.5I	33.03	4.0I	6.46	I5I0
ПК53.I0-4.5АтIУс-С7	I	990	II.8I	0.60	23.77	39.40	4.65	7.7I	I5I0
ПК53.I0-6АтIУс-С7	I	990	II.8I	0.60	26.6I	44.94	5.2I	8.79	I5I0

gost.e-ecolog.ru

ПЛИТЫ ПЕРЕКРЫТИЙ ЖЕЛЕЗОБЕТОННЫЕ МНОГОПУСТОТНЫЕ ДЛЯ СТРОИТЕЛЬСТВА ЖИЛЫХ И ОБЩЕСТВЕННЫХ ЗДАНИЙ В РАЙОНАХ СЕЙСМИЧНОСТЬЮ 7, 8 И 9 БАЛЛОВ	СТРОИТЕЛЬНЫЕ КОНСТРУКЦИИ И ИЗДЕЛИЯ Серия I.I4I.I-3Ic Вып.5	Лист I Страница 2

Продолжение

Марка изделия	Рис.	Ширина плиты, мм B	Приведенная толщина бетона, см	Объем бетона, м3	Расход стали, кг				Масса изделия, кг
					На изделие		На Iм2 изделия		
					Натуральной	Приведенной к стали кл.AI	Натуральной	Приведенной к стали кл.AI	
ПК53.I0-8AтIУс-C7	I	990	II.8I	0.60	30.59	52.I4	5.99	I0.20	I5I0
ПК53.I2-3AтIУс-C7	I	II90	II.9I	0.73	24.63	40.66	4.00	6.60	I835
ПК53.I2-4.5AтIУс-C7	I	II90	II.9I	0.73	26.05	43.43	4.23	7.05	I835
ПК53.I2-6AтIУс-C7	I	II90	II.9I	0.73	28.89	48.97	4.69	7.95	I835
ПК53.I2-8AтIУс-C7	I	II90	II.9I	0.73	35.35	60.76	5.74	9.86	I835
ПК35.I5-3AтIУс-C7	I	I490	I2.65	0.98	3I.8I	5I.66	4.I2	6.68	2448
ПК53.I5-4.5AтIУс-C7	I	I490	I2.65	0.98	34.65	57.I9	4.48	7.40	2448
ПК53.I5-6AтIУс-C7	I	I490	I2.65	0.98	38.9I	65.50	5.03	8.47	2448
ПК53.I5-8AтIУс-C7	I	I490	I2.65	0.98	46.05	78.4I	5.96	I0.I4	2448
ПК53.I8-3AтIУс-C7	I	I790	I2.04	I.I2	36.96	60.79	3.97	6.53	2803
ПК53.I8-4.5AтIУс-C7	I	I790	I2.04	I,I2	39.80	66.33	4.27	7.I2	2803
ПК53.I8-6AтIУс-C7	I	I790	I2.04	I.I2	45.48	77.4I	4.89	8.3I	2803
ПК53.I8-8AтIУс-C7	I	I790	I2.04	I.I2	53.04	90.93	5.70	9.77	2803
ПК53.I0-3AтIУс-C7a	2	990	I2.07	0.62	20.5I	33.03	4.0I	6.46	I543
ПК53.I0-4.5AтIУс-C7a	2	990	I2.07	0.62	23.77	39.40	4.65	7.7I	I543
ПК53.I0-6AтIУс-C7a	2	990	I2.07	0.62	26.6I	44.94	5.2I	8.79	I543
ПК53.I0-8AтIУс-C7a	2	990	I2.07	0.62	30.59	52.I4	5.99	I0.20	I543
ПК53.I2-3AтIУс-C7a	2	II90	I2.I7	0.75	24.63	40.66	4.00	6.60	I875
ПК53.I2-4.5AтIУс-C7a	2	II90	I2.I7	0.75	26.05	43.43	4.23	7.05	I875
ПК53.I2-6AтIУс-C7a	2	II90	I2.I7	0.75	28.89	48.97	4.69	7.95	I875
ПК53.I2-8AтIУс-C7a	2	II90	I2.I7	0.75	35.35	60.76	5.74	9.86	I875
ПК53.I5-3AтIУс-C7a	2	I490	I2.89	I.00	3I.8I	5I.66	4.I2	6.68	2493
ПК53.I5-4.5AтIУс-C7a	2	I490	I2.89	I.00	34.65	57.I9	4.48	7.40	2493
ПК53.I5-6AтIУс-C7a	2	I490	I2.89	I.00	38.9I	65.50	5.03	8.47	2493
ПК53.I5-8AтIУс-C7a	2	I490	I2.89	I.00	46.05	78.4I	5.96	I0.I4	2493
ПК53.I8-3AтIУс-C7a	2	I790	I2.28	I.I4	36.96	60.79	3.97	6.53	2860
ПК53.I8-4.5AтIУс-C7a	2	I790	I2.28	I.I4	39.80	66.33	4.27	7.I2	2860
ПК53.I8-6AтIУс-C7a	2	I790	I2.28	I.I4	45.48	77.4I	4.89	8.3I	2860
ПК53.I8-8AтIУс-C7a	2	I790	I2.28	I.I4	53.04	90.93	5.70	9.77	2860

ПЛИТЫ ПЕРЕКРЫТИЙ ЖЕЛЕЗОБЕТОННЫЕ МНОГОПУСТОТНЫЕ ДЛЯ СТРОИТЕЛЬСТВА ЖИЛЫХ И ОБЩЕСТВЕННЫХ ЗДАНИЙ В РАЙОНАХ СЕЙСМИЧНОСТЬЮ 7, 8 И 9 БАЛЛОВ	СТРОИТЕЛЬНЫЕ КОНСТРУКЦИИ И ИЗДЕЛИЯ Серия I.I4I.I-3Ic Вып.5	Лист 2 Страница 3

C2BA УКАЗАНИЯ ПО ПРИМЕНЕНИЮ

Выпуск 5 серии I.I4I.I-3Ic предназначен для применения при проектировании и строительстве жилых и общественных зданий в районах сейсмичностью 7,8 и 9 баллов.

Опирание плит должно быть не менее I20 мм при опирании на кирпичные и каменные стены и 90 мм при опирании на вибрированные кирпичные и каменные панели и блоки

Применение плит без заделки открытого торца допускается в тех случаях, когда напряжение от расчетной нагрузки в стенах на уровне верхней плоскости не превышает I7 кгс/см2. При величине расчетной нагрузки, превышающей I7 кгс/см2, открытые торцы плит должны быть усилены в заводских условиях бетонными вкладышами. Эти панели обозначаются аналогичными марками с добавлением индекса "а".

На боковых поверхностях плит устраиваются круглые шпонки.

Предел огнестойкости - I час.

G2MQ СЕЙСМИЧНОСТЬ - 7,8 и 9 баллов

J3UA СУММАРНАЯ НАГРУЗКА (Расчетная, без учета собственного веса плиты) - 300; 450; 600; 800 кгс/м2
3,0; 4,5; 6,0; 8,0 кПа

G2BQ СТЕПЕНЬ АГРЕССИВНОСТИ СРЕДЫ - неагрессивная

Д О П О Л Н И Т Е Л Ь Н Ы Е Д А Н Н Ы Е

Расшифровка марки изделия:
ПК53.I0-6AtIУс-С7; ПК53.I0-6AtIУс-С7а
ПК - плита перекрытия круглопустотная
Группа цифр (записанных через точку) обозначает габариты плиты (длина, ширина) в дециметрах
Последующая группа означает несущую способность плиты и класс рабочей арматуры
6 - расчетная нагрузка на перекрытие 600 кгс/м2
AtIУс - класс рабочей арматуры
С7 - означает: для применения в районах сейсмичностью 7 баллов
а - индекс для плит с усиленными торцами

B7EA С О С Т А В П Р О Е К Т Н О Й Д О К У М Е Н Т А Ц И И

Выпуск 5 - Предварительно напряженные плиты с круглыми пустотами, армированные стержнями из стали класса AtIУс, длиной 5260 мм, шириной 990, II90, I490 и I790 мм для строительства в районах сейсмичностью 7 баллов. Метод натяжения электротермический. Рабочие чертежи

Объем проектных материалов, приведенных к формату А4,- 56 форматок

B7BA АВТОР ПРОЕКТА ТбилЗНИИЭП, 380086, г.Тбилиси 86, Сандро Эули 5а

B7HA УТВЕРЖДЕНИЕ Утверждены Госкомархитектуры приказ от 29.I2.88 № 357, введены в действие с 0I.02.89. Срок действия I994 г.(приказ ТбилЗНИИЭП от 20.03.89 № 30)

B7KA ПОСТАВЩИК Тбилисский филиал ЦИТП, 380053, г.Тбилиси 53, Авчальское шоссе, 86а

gost.e-ecolog.ru

Инв.№

Катал.л. № 063389