СССР	СТРОИТЕЛЬНЫЙ КАТАЛОГ ЧАСТЬ 3 ТИПОВАЯ ДОКУМЕНТАЦИЯ НА КОНСТРУКЦИИ, ИЗДЕЛИЯ И УЗЛЫ ЗДАНИЙ И СООРУЖЕНИЙ	СТРОИТЕЛЬНЫЕ КОНСТРУКЦИИ И ИЗДЕЛИЯ Серия I.I4I.I-3Ic Вып.4
ЦИТП	ПЛИТЫ ПЕРЕКРЫТИЙ ЖЕЛЕЗОБЕТОННЫЕ МНОГОПУСТОТНЫЕ ДЛЯ СТРОИТЕЛЬСТВА ЖИЛЫХ И ОБЩЕСТВЕННЫХ ЗДАНИЙ В РАЙОНАХ СЕЙСМИЧНОСТЬЮ 7, 8 И 9 БАЛЛОВ	УДК 69.057.2
ИЮНЬ 1989		На 2 листах На 3 страницах Страница I

Рис.I

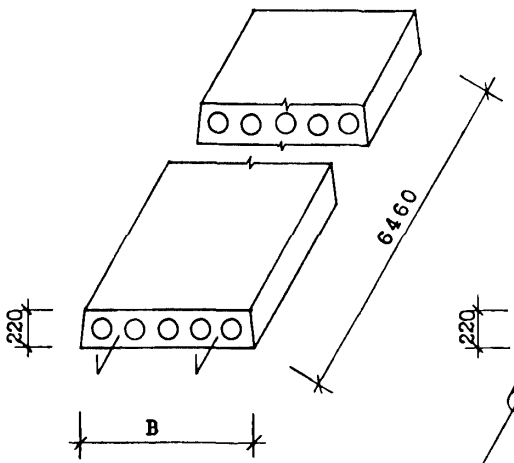

Рис.2

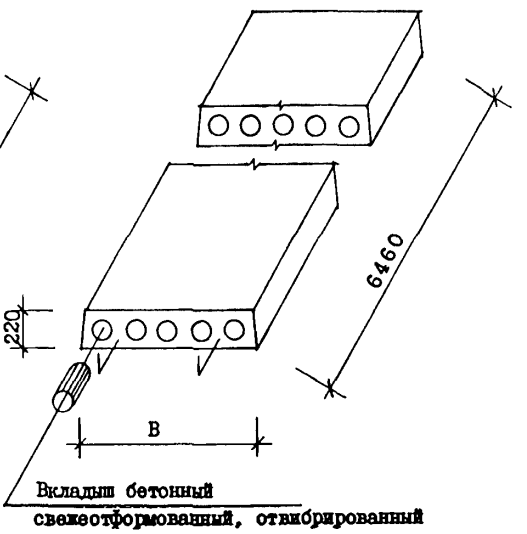

DIAA ТЕХНИЧЕСКАЯ ХАРАКТЕРИСТИКА

Бетон тяжелый класса В25
Продольная напрягаемая арматура – из стали класса АтУ
Поперечная арматура – из стали класса BpI
Анкерующие стержни – из стали класса AI
Плиты армированы сетками, каркасами и отдельными стержнями

НОМЕНКЛАТУРА ПЛИТ

Марка изделия	Рис.	Ширина плиты, мм В	Приведенная толщина бетона, см	Объем бетона, м3	Расход стали, кг				Масса изделия, кг
					На изделие		На 1м2 изделия		
					Натуральной	Приведенной к стали кл.AI	Натуральной	Приведенной к стали кл.AI	
ПК65.I0-3АтУ-С8	I	990	I3.66	0.86	26.I8	44.50	4.I7	7.09	2I50
ПК65.I0-4.5АтУ-С8	I	990	I3.66	0.86	30.I9	53.32	4.8I	8.49	2I50
ПК65.I0-6АтУ-С8	I	990	I3.66	0.86	34.09	60.32	5.43	9.6I	2I50

gost.e-ecolog.ru

ПЛИТЫ ПЕРЕКРЫТИЙ ЖЕЛЕЗОБЕТОННЫЕ МНОГОПУСТОТНЫЕ ДЛЯ СТРОИТЕЛЬСТВА ЖИЛЫХ И ОБЩЕСТВЕННЫХ ЗДАНИЙ В РАЙОНАХ СЕЙСМИЧНОСТЬЮ 7, 8 И 9 БАЛЛОВ	СТРОИТЕЛЬНЫЕ КОНСТРУКЦИИ И ИЗДЕЛИЯ Серия I.I4I.I-3Ic Вып.4	Лист I Страница 2

Продолжение

Марка изделия	Рис.	Ширина плиты, мм В	Приведенная толщина бетона, см	Объем бетона, м3	Расход стали, кг				Масса изделия, кг
					На изделие		На Iм2 изделия		
					Натуральной	Приведенной к стали кл.AI	Натуральной	Приведенной к стали кл.AI	
ПК65.I0-8АтУ-С8	I	990	I3.66	0.86	37.57	67.97	5.98	I0.82	2I50
ПК65.I2-3АтУ-С8	I	II90	I3.74	I.04	3I.I0	54.65	4.I0	7.22	2600
ПК65.I2-4.5АтУ-С8	I	II90	I3.74	I.04	32.84	58.48	4.34	7.73	2600
ПК65.I2-6АтУ-С8	I	II90	I3.74	I.04	36.32	66.I3	4.80	8.74	2600
ПК65.I2-8АтУ-С8	I	II90	I3.74	I.04	44.36	62.44	5.86	8.25	2600
ПК65.I5-3АтУ-С8	I	I490	I4.35	I.37	40.69	69.97	4.28	7.36	34I3
ПК65.I5-4.5АтУ-С8	I	I490	I4.35	I.37	44.I7	77.63	4.64	8.I6	34I3
ПК65.I5-6АтУ-С8	I	I490	I4.35	I.37	49.39	89.II	5.I9	9.37	34I3
ПК65.I5-8АтУ-С8	I	I490	I4.35	I.37	58.30	I06.74	6.I3	II.22	34I3
ПК65.I8-3АтУ-С8	I	I790	I3.9I	I.59	46.99	82.I5	4.I2	7.2I	3965
ПК65.I8-4.5АтУ-С8	I	I790	I3.9I	I.59	50.47	89.8I	4.43	7.88	3965
ПК65.I8-6АтУ-С8	I	I790	I3.9I	I.59	57.43	I05.I2	5.04	9.22	3965
ПК65.I8-8АтУ-С8	I	I790	I3.9I	I.59	66.88	I23.55	5.87	I0.84	3965
ПК65.I0-3АтУ-С8а	2	990	I3.85	0.87	26.I8	44.50	4.I7	7.09	2I75
ПК65.I0-4.5АтУ-С8а	2	990	I3.85	0.87	30.I9	53.32	4.8I	8.49	2I75
ПК65.I0-6АтУ-С8а	2	990	I3.85	0.87	34.09	60.32	5.43	9.6I	2I75
ПК65.I0-8АтУ-С8а	2	990	I3.85	0.87	37.57	67.97	5.98	I0.82	2I75
ПК65.I2-3АтУ-С8а	2	II90	I4.00	I.06	3I.I0	54.65	4.I0	7.22	2650
ПК65.I2-4.5АтУ-С8а	2	II90	I4.00	I.06	32.84	58.48	4.34	7.73	2650
ПК65.I2-6АтУ-С8а	2	II90	I4.00	I.06	36.32	66.I3	4.80	8.74	2650
ПК65.I2-8АтУ-С8а	2	II90	I4.00	I.06	44.36	62.44	5.86	8.25	2650
ПК65.I5-3АтУ-С8а	2	I490	I4.5I	I.38	40.69	69.97	4.28	7.36	3450
ПК65.I5-4.5АтУ-С8а	2	I490	I4.5I	I.38	44.I7	77.63	4.64	8.I6	3450
ПК65.I5-6АтУ-С8а	2	I490	I4.5I	I.38	49.39	89.II	5.I9	9.37	3450
ПК65.I5-8АтУ-С8а	2	I490	I4.5I	I.38	58.30	I06.74	6.I3	II.22	3450
ПК65.I8-3АтУ-С8а	2	I790	I4.I2	I.6I	46.99	82.I5	4.I2	7.2I	4025
ПК65.I8-4.5АтУ-С8а	2	I790	I4.I2	I.6I	50.47	89.8I	4.43	7.88	4025
ПК65.I8-6АтУ-С8а	2	I790	I4.I2	I.6I	57.43	I05.I2	5.04	9.22	4025
ПК65.I8-8АтУ-С8а	2	I790	I4.I2	I.6I	66.88	I23.55	5.87	I0.84	4025

ПЛИТЫ ПЕРЕКРЫТИЙ ЖЕЛЕЗОБЕТОННЫЕ МНОГОПУСТОТНЫЕ ДЛЯ СТРОИТЕЛЬСТВА ЖИЛЫХ И ОБЩЕСТВЕННЫХ ЗДАНИЙ В РАЙОНАХ СЕЙСМИЧНОСТЬЮ 7, 8 И 9 БАЛЛОВ	СТРОИТЕЛЬНЫЕ КОНСТРУКЦИИ И ИЗДЕЛИЯ Серия I.I4I.I-3Ic Вып.4	Лист 2 Страница 3

C2BA УКАЗАНИЯ ПО ПРИМЕНЕНИЮ

Выпуск 4 серии I.I4I.I-3Ic предназначен для применения при проектировании и строительстве жилых и общественных зданий в районах сейсмичностью 7, 8 и 9 баллов.

Опирание плит должно быть не менее I20 мм при опирании на кирпичные и каменные стены и 90 мм при опирании на вибрированные кирпичные и каменные панели и блоки.

Применение плит без заделки открытого торца допускается в тех случаях, когда напряжение от расчетной нагрузки в стенах на уровне верхней плоскости не превышает I7 кгс/см2. При величине расчетной нагрузки, превышающей I7 кгс/см2, открытые торцы плит должны быть усилены в заводских условиях бетонными вкладышами. Эти панели обозначаются аналогичными марками с добавлением индекса "а".

На боковых поверхностях плит устраиваются круглые шпонки.

Предел огнестойкости - I час.

G2MQ СЕЙСМИЧНОСТЬ - 7,8 и 9 баллов

J5UA СУММАРНАЯ НАГРУЗКА (Расчетная, без учета собственного веса плиты) - 300; 450; 600; 800 кгс/м2
3,0; 4,5; 6,0; 8,0 кПа

G2BQ СТЕПЕНЬ АГРЕССИВНОСТИ СРЕДЫ - неагрессивная

Д О П О Л Н И Т Е Л Ь Н Ы Е Д А Н Н Ы Е

Расшифровка марки изделия:
ПК65.I0-6АтУ-С8; ПК65.I0-6АтУ-С8а
ПК - плита перекрытия круглопустотная
Группа цифр (записанных через точку) обозначает габариты плиты (длина, ширина) в дециметрах
Последующая группа означает несущую способность плиты и класс рабочей арматуры
6 - расчетная нагрузка на перекрытие 600 кгс/м2
АтУ - напрягаемая арматура класса АтУ
С8 - означает: для применения в районах сейсмичностью 8 баллов
а - индекс для плит с усиленными торцами

B7EA С О С Т А В П Р О Е К Т Н О Й Д О К У М Е Н Т А Ц И И

Выпуск 4 - Предварительно напряженные плиты с круглыми пустотами, армированные стержнями из стали класса АтУ, длиной 6460 мм, шириной 990, II90, I490 и I790 мм для строительства в районах сейсмичностью 8 баллов. Метод натяжения электротермический. Рабочие чертежи

Объем проектных материалов, приведенных к формату А4, - 55 форматок

B7BA АВТОР ПРОЕКТА ТбилЗНИИЭП, 380086, г.Тбилиси 86, Сандро Зули, 5а

B7HA УТВЕРЖДЕНИЕ Утверждены Госкомархитектуры приказ от 29.12.88 №257, введены в действие с 01.02.89. Срок действия-1994 г.(приказ ТбилЗНИИЭП от 20.03.89 №30)

B7KA ПОСТАВЩИК Тбилисский филиал ЦИТП, 380053, г.Тбилиси 53, Авчальское шоссе, 86а

Инв. №

Катал.л. № 063388

gost.e-ecolog.ru