СССР	СТРОИТЕЛЬНЫЙ КАТАЛОГ ЧАСТЬ 3 ТИПОВАЯ ДОКУМЕНТАЦИЯ НА КОНСТРУКЦИИ, ИЗДЕЛИЯ И УЗЛЫ ЗДАНИЙ И СООРУЖЕНИЙ	СТРОИТЕЛЬНЫЕ КОНСТРУКЦИИ И ИЗДЕЛИЯ Серия I.I4I.I-3Iс Вып.I
ЦИТП	ПЛИТЫ ПЕРЕКРЫТИЙ ЖЕЛЕЗОБЕТОННЫЕ МНОГОПУСТОТНЫЕ ДЛЯ СТРОИТЕЛЬСТВА ЖИЛЫХ И ОБЩЕСТВЕННЫХ ЗДАНИЙ В РАЙОНАХ СЕЙСМИЧНОСТЬЮ 7, 8 И 9 БАЛЛОВ	УДК 69.057.2
ИЮНЬ 1989		На 2 листах На 3 страницах Страница I

Рис.I

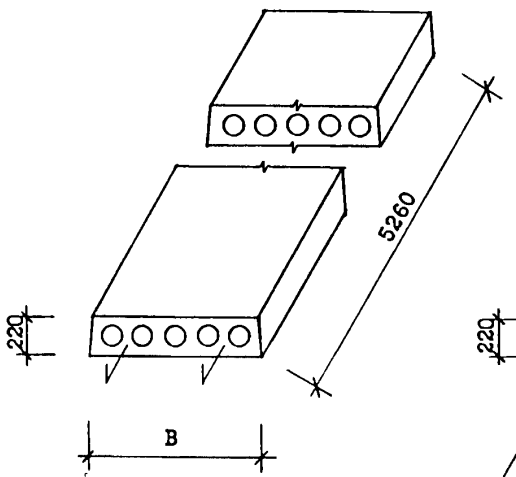

Рис.2

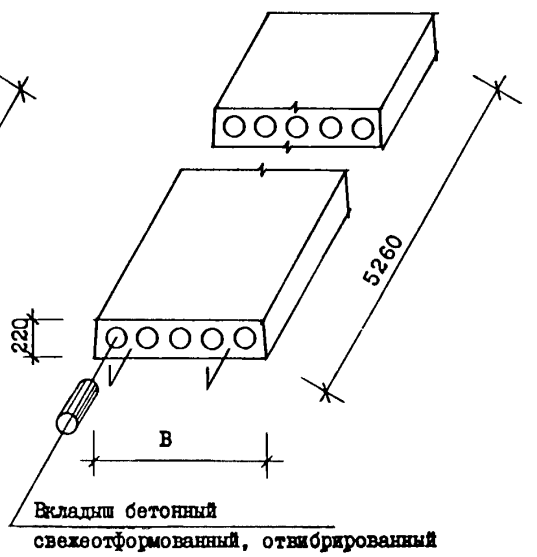

DIAA ТЕХНИЧЕСКАЯ ХАРАКТЕРИСТИКА

Бетон тяжелый класса В25
Продольная напрягаемая арматура - из стали класса АтУ
Поперечная арматура - из стали класса BpI
Анкерующие стержни - из стали класса AI
Плиты армированы сетками, каркасами и отдельными стержнями

gost.e-ecolog.ru

ПЛИТЫ ПЕРЕКРЫТИЙ ЖЕЛЕЗОБЕТОННЫЕ МНОГОПУСТОТНЫЕ ДЛЯ СТРОИТЕЛЬСТВА ЖИЛЫХ И ОБЩЕСТВЕННЫХ ЗДАНИЙ В РАЙОНАХ СЕЙСМИЧНОСТЬЮ 7, 8 И 9 БАЛЛОВ	СТРОИТЕЛЬНЫЕ КОНСТРУКЦИИ И ИЗДЕЛИЯ Серия I.I4I.I-3Ic Вып.I	Лист I Страница 2

НОМЕНКЛАТУРА ПЛИТ

Марка изделия	Рис.	Ширина плиты, мм В	Приведенная толщина бетона, см	Объем бетона, м3	Расход стали, кг				Масса изделия, кг
					На изделие		На 1м2 изделия		
					Натуральной	Приведенной к стали кл.AI	Натуральной	Приведенной к стали кл.AI	
ПК53.I0-6АтУ-С7	I	990	II.8I	0.6I	20.5I	35.48	4.0I	6.94	I5I0
ПК53.I0-8АтУ-С7	I	990	II.8I	0.6I	24.9I	44.32	4.27	8.67	I5I0
ПК53.I2-6АтУ-С7	I	II90	II.9I	0.74	24.63	43.92	4.00	7.I3	I835
ПК53.I2-8АтУ-С7	I	II90	II.9I	0.74	27.73	49.5I	4.50	8.04	I835
ПК53.I5-6АтУ-С7	I	I490	I2.65	0.98	3I.8I	55.73	4.I2	7.2I	2448
ПК53.I5-8АтУ-С7	I	I490	I2.65	0.98	35.33	6I.93	4.57	8.0I	2448
ПК53.I8-6АтУ-С7	I	I790	I2.04	I.I2	36.96	65.97	3.97	7.05	2803
ПК53.I8-8АтУ-С7	I	I790	I2.04	I.I2	40.90	72.50	4.39	7.79	2803
ПК53.I0-6АтУ-С7а	2	990	I2.I3	0.62	20.5I	35.48	4.0I	6.94	I550
ПК53.I0-8АтУ-С7а	2	990	I2.I3	0.62	24.9I	44.32	4.87	8.67	I550
ПК53.I2-6АтУ-С7а	2	II90	I2.I5	0.75	24.63	43.92	4.00	7.I3	I873
ПК53.I2-8АтУ-С7а	2	II90	I2.I5	0.75	27.73	49.5I	4.50	8.04	I873
ПК53.I5-6АтУ-С7а	2	I490	I2.89	I.00	3I.8I	55.73	4.I2	7.2I	2493
ПК53.I5-8АтУ-С7а	2	I490	I2.89	I.00	35.33	6I.93	4.57	8.0I	2493
ПК53.I8-6АтУ-С7а	2	I790	I2.24	I.I4	36.96	65.67	3.97	7.05	2850
ПК53.I8-8АтУ-С7а	2	I790	I2.24	I.I4	40.90	72.50	4.39	7.79	2850

С2ВА УКАЗАНИЯ ПО ПРИМЕНЕНИЮ

Выпуск I серии I.I4I.I-3Ic предназначен для применения при проектировании и строительстве жилых и общественных зданий в районах сейсмичностью 7, 8 и 9 баллов.

Опирание плит должно быть не менее I20 мм при опирании на кирпичные и каменные стены и 90 мм при опирании на вибрированные кирпичные и каменные панели и блоки.

Применение плит без заделки открытого торца допускается в тех случаях, когда напряжение от расчетной нагрузки в стенах на уровне верхней плоскости не превышает I7 кгс/см2. При величине расчетной нагрузки, превышающей I7 кгс/см2, открытые торцы плит должны быть усилены в заводских условиях бетонными вкладышами. Эти панели обозначаются аналогичными марками с добавлением индекса "а".

На боковых поверхностях плит устраиваются круглые шпонки.

Предел огнестойкости - I час.

G2MQ СЕЙСМИЧНОСТЬ - 7,8 и 9 баллов

J3UA СУММАРНАЯ НАГРУЗКА (Расчетная, без учета собственного веса плиты)- 600; 800 кгс/м2
6,0; 8,0 кПа

G2BQ СТЕПЕНЬ АГРЕССИВНОСТИ СРЕДЫ - неагрессивная

Д О П О Л Н И Т Е Л Ь Н Ы Е Д А Н Н Ы Е

Расшифровка марки изделия:
ПК53.I0-6АтУ-С7; ПК53.I0-6АтУ-С7а
ПК - плита перекрытия круглопустотная
Группа цифр (записанных через точку) обозначает габариты плиты (длина, ширина) в дециметрах
Последующая группа означает несущую способность плиты и класс рабочей арматуры
6 - расчетная нагрузка на перекрытие 600 кгс/м2
АтУ - напрягаемая арматура класса АтУ
С7 - означает: для применения в районах сейсмичностью 7 баллов
а - индекс для плит с усиленными торцами

B7EA С О С Т А В П Р О Е К Т Н О Й Д О К У М Е Н Т А Ц И И

Выпуск I - Предварительно напряженные плиты с круглыми пустотами, армированные стержнями из стали класса АтУ, длиной 5260 мм, шириной 990, II90, I490 и I790 мм для строительства в районах сейсмичностью 7 баллов.
Метод натяжения электротермический. Рабочие чертежи.

Объем проектных материалов, приведенных к формату А4,- 45 форматок

B7BA АВТОР ПРОЕКТА ТбилЗНИИЭП,380086, г.Тбилиси 86, Сандро Эули, 5а

B7HA УТВЕРЖДЕНИЕ Утверждены Госкомархитектуры приказ от 29.I2.88 №357,введены в действие с 0I.02.89. Срок действия-1994 г.(приказ ТбилЗНИИЭП от 20.03.89 №30

B7KA ПОСТАВЩИК Тбилисский филиал ЦИТП, 380053, г.Тбилиси 53,Авчальское шоссе,86а

Инв.№

Катал.л.№ 063385

gost.e-ecolog.ru