СССР	СТРОИТЕЛЬНЫЙ КАТАЛОГ ЧАСТЬ 3 ТИПОВАЯ ДОКУМЕНТАЦИЯ НА КОНСТРУКЦИИ, ИЗДЕЛИЯ И УЗЛЫ ЗДАНИЙ И СООРУЖЕНИЙ	СТРОИТЕЛЬНЫЕ КОНСТРУКЦИИ И ИЗДЕЛИЯ Серия I.I4I.I-29с Выпуск 3 УДК 624.073:69.025
ЦИТП	ПЛИТЫ ПЕРЕКРЫТИЙ ЖЕЛЕЗОБЕТОННЫЕ МНОГОПУСТОТНЫЕ, АРМИРОВАННЫЕ СЕТКАМИ ИЗ СТАЛИ КЛАССА Вр-I, ДЛЯ СТРОИТЕЛЬСТВА ЖИЛЫХ И ОБЩЕСТВЕННЫХ ЗДАНИЙ В РАЙОНАХ СЕЙСМИЧНОСТЬЮ 7, 8 и 9 БАЛЛОВ	FGDK
СЕНТЯБРЬ 1986		На 3-х листах На 5- и страницах Страница I

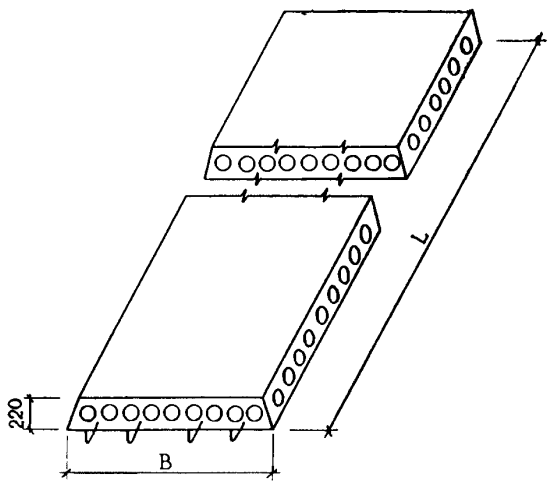

D1AA ТЕХНИЧЕСКАЯ ХАРАКТЕРИСТИКА

Бетон тяжелый класса ВI5.
Продольная арматура - из стали класса Вр-I диаметром 3-5 мм.
Поперечная - из стали класса Вр-I.
Анкерующие стержни - из стали класса А-III.
Плиты армированы сетками и каркасами.

НОМЕНКЛАТУРА ПЛИТ

Марка изделия	Размеры, мм		Приведенная толщина бетона, см	Объем бетона, м3	Расход стали, кг				Масса изделия, кг
					На изделие		На 1м2 изделия		
	L	B			Натуральной	Приведенной к стали кл.AI	Натуральной	Приведенной к стали кл.AI	
ПК 29.I0-3ВрIT-С9	2860	990	II,6	0,33	8,II	I0,56	2,87	3,73	825
ПК 29.I2-3ВрIT-С9	2860	II90	II,8	0,40	8,97	II,83	2,64	3,48	I000
ПК 29.I5-3ВрIT-С9	2860	I490	I2,7	0,54	I0,34	I3,84	2,43	3,25	I350

gost.e-ecolog.ru

ПЛИТЫ ПЕРЕКРЫТИЙ ЖЕЛЕЗОБЕТОННЫЕ МНОГОПУСТОТНЫЕ,АРМИРОВАННЫЕ СЕТКАМИ ИЗ СТАЛИ КЛАССА Вр-I, ДЛЯ СТРОИТЕЛЬСТВА ЖИЛЫХ И ОБЩЕСТВЕННЫХ ЗДАНИЙ В РАЙОНАХ СЕЙСМИЧНОСТЬЮ 7,8 и 9 БАЛЛОВ

Продолжение

Марка изделия	Размеры, мм		Приведенная толщина бетона, см	Объем бетона, м3	Расход стали, кг				Масса изделия, кг
					На изделие		На I м2 изделия		
	L	B			Натуральной	Приведенной к стали кл.A-I	Натуральной	Приведенной к стали кл.A-I	
ПК29.I8-3ВрIT-C9	2860	I790	I2,I	0,62	I2,4I	I6,85	2,42	3,25	I550
ПК29.I0-4ВрIT-C9	2860	990	II,6	0,33	8,50	II,I4	3,00	3,94	825
ПК29.I2-4ВрIT-C9	2860	II90	II,8	0,40	9,36	I2,40	2,75	3,65	I000
ПК29.I5-4ВрIT-C9	2860	I490	I2,7	0,54	I0,73	I4,42	2,52	3,38	I350
ПК29.I8-4ВрIT-C9	2860	I790	I2,I	0,62	I3,58	I8,57	2,65	3,63	I550
ПК29.I0-6ВрIT-C9	2860	990	II,6	0,33	I0,3I	I3,79	3,64	4,87	825
ПК29.I2-6ВрIT-C9	2860	II90	II,8	0,40	II,88	I6,II	3,49	4,74	I000
ПК29.I5-6ВрIT-C9	2860	I490	I2,7	0,54	II,5I	I5,56	2,70	3,65	I350
ПК29.I8-6ВрIT-C9	2860	I790	I2,I	0,62	I3,97	I9,I5	2,73	3,74	I550
ПК29.I0-8ВрIT-C9	2860	990	II,6	0,33	II,09	I4,95	3,92	5,28	825
ПК29.I2-8ВрIT-C9	2860	II90	II,8	0,40	I2,27	I6,68	3,6I	4,9I	I000
ПК29.I5-8ВрIT-C9	2860	I490	I2,7	0,54	I3,07	I7,86	3,07	4,I9	I350
ПК29.I8-8ВрIT-C9	2860	I790	I2,I	0,62	I7,33	24,09	3,38	4,7I	I550
ПК23.I0-3ВрIT-C9	2260	990	II,6	0,26	6,38	8,02	2,85	3,58	650
ПК23.I2-3ВрIT-C9	2260	II90	I2,3	0,33	6,88	8,76	2,56	3,26	825
ПК23.I5-3ВрIT-C9	2260	I490	I2,7	0,43	7,76	I0,05	2,30	2,98	I075
ПК23.I8-3ВрIT-C9	2260	I790	I2,I	0,49	9,34	I2,34	2,3I	3,05	I225
ПК23.I0-4ВрIT-C9	2260	990	II,6	0,26	6,58	8,32	2,94	3,7I	650
ПК23.I2-4ВрIT-C9	2260	II90	I2,3	0,33	7,08	9,05	2,63	3,36	825
ПК23.I5-4ВрIT-C9	2260	I490	I2,7	0,43	7,96	I0,34	2,36	3,07	I075
ПК23.I8-4ВрIT-C9	2260	I790	I2,I	0,49	9,54	I2,64	2,36	3,I2	I225
ПК23.I0-6ВрIT-C9	2260	990	II,6	0,26	7,26	9,32	3,24	4,I6	650
ПК23.I2-6ВрIT-C9	2260	II90	I2,3	0,33	7,76	I0,05	2,88	3,74	825
ПК23.I5-6ВрIT-C9	2260	I490	I2,7	0,43	8,I6	I0,64	2,42	3,I6	I075
ПК23.I8-6ВрIT-C9	2260	I790	I2,I	0,49	I0,I4	I3,52	2,50	3,34	I225
ПК23.I0-8ВрIT-C9	2260	990	II,6	0,26	7,66	9,9I	3,42	4,42	650
ПК23.I2-8ВрIT-C9	2260	II90	I2,3	0,33	8,36	I0,93	3,II	4,06	825
ПК23.I5-8ВрIT-C9	2260	I490	I2,7	0,43	8,76	II,52	2,59	3,42	I075
ПК23.I8-8ВрIT-C9	2260	I790	I2,I	0,49	I0,74	I4,39	2,65	3,55	I225

ПЛИТЫ ПЕРЕКРЫТИЙ ЖЕЛЕЗОБЕТОННЫЕ МНОГОПУСТОТНЫЕ, АРМИРОВАННЫЕ СЕТКАМИ ИЗ СТАЛИ КЛАССА Вр-I, ДЛЯ СТРОИТЕЛЬСТВА ЖИЛЫХ И ОБЩЕСТВЕННЫХ ЗДАНИЙ В РАЙОНАХ СЕЙСМИЧНОСТЬЮ 7, 8 и 9 БАЛЛОВ	СТРОИТЕЛЬНЫЕ КОНСТРУКЦИИ И ИЗДЕЛИЯ Серия I.I4I.I-29с Выпуск 3	Лист 2 Страница 3

ПЛИТЫ С УСИЛЕННЫМИ ТОРЦАМИ

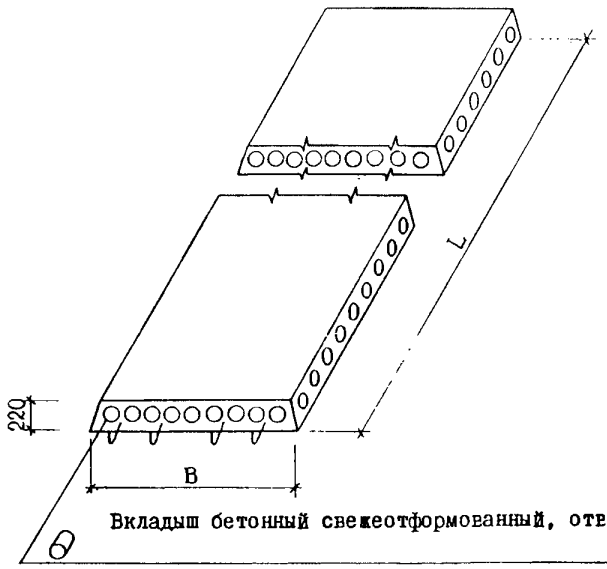

Вкладыш бетонный свежеотформованный, отвибрированный

Марка изделия	Размеры, мм		Приведенная толщина бетона, см	Объем бетона, м3	Расход стали, кг				Масса изделия, кг
					На изделие		На 1м2 изделия		
	L	B			Натуральной	Приведенной к стали кл.AI	Натуральной	Приведенной к стали кл.AI	
ПК29.I0-3BpIT-C9a	2860	990	II,9	0,34	8,II	I0,56	2,87	3,73	850
ПК29.I2-3BpIT-C9a	2860	II90	I2,2	0,42	8,97	II,83	2,64	3,48	I050
ПК29.I5-3BpIT-C9a	2860	I490	I3,0	0,56	I0,34	I3,84	2,43	3,25	I400
ПК29.I8-3BpIT-C9a	2860	I790	I2,6	0,65	I2,4I	I6,85	2,42	3,25	I600
ПК29.I0-4BpIT-C9a	2860	990	II,9	0,34	8,50	II,I4	3,00	3,94	850
ПК29.I2-4BpIT-C9a	2860	II90	I2,2	0,42	9,36	I2,40	2,75	3,65	I050
ПК29.I5-4BpIT-C9a	2860	I490	I3,0	0,56	I0,73	I4,42	2,52	3,38	I400
ПК29.I8-4BpIT-C9a	2860	I790	I2,6	0,65	I3,58	I8,57	2,65	3,63	I600
ПК29.I0-6BpIT-C9a	2860	990	II,9	0,34	I0,3I	I3,79	3,64	4,87	850
ПК29.I2-6BpIT-C9a	2860	II90	I2,2	0,42	II,88	I6,II	3,49	4,74	I050
ПК29.I5-6BpIT-C9a	2860	I490	I3,0	0,56	II,5I	I5,56	2,70	3,65	I400

ПЛИТЫ ПЕРЕКРЫТИЙ ЖЕЛЕЗОБЕТОННЫЕ МНОГОПУСТОТНЫЕ, АРМИРОВАННЫЕ СЕТКАМИ ИЗ СТАЛИ КЛАССА Вр-I, ДЛЯ СТРОИТЕЛЬСТВА ЖИЛЫХ И ОБЩЕСТВЕННЫХ ЗДАНИЙ В РАЙОНАХ СЕЙСМИЧНОСТЬЮ 7,8 и 9 БАЛЛОВ

Продолжение

Марка изделия	Размеры, мм		Приведенная толщина бетона, см	Объем бетона, м3	Расход стали, кг				Масса изделия, кг
					На изделие		На 1м2 изделия		
	L	B			Натуральной	Приведенной к стали кл.AI	Натуральной	Приведенной к стали кл.AI	
ПК29.I8-6BpIT-C9a	2860	I790	I2,6	0,65	I3,97	I9,I5	2,73	3,74	I600
ПК29.I0-8BpIT-C9a	2860	990	II,9	0,34	II,09	I4,95	3,92	5,28	850
ПК29.I2-8BpIT-C9a	2860	II90	I2,2	0,42	I2,27	I6,68	3,6I	4,9I	I050
ПК29.I5-8BpIT-C9a	2860	I490	I3,0	0,56	I3,07	I7,86	3,07	4,I9	I400
ПК29.I8-8BpIT-C9a	2860	I790	I2,6	0,65	I7,33	24,09	3,38	4,7I	I600
ПК23.I0-3BpIT-C9a	2260	990	I2,0	0,27	6,38	8,02	2,85	3,58	675
ПК23.I2-3BpIT-C9a	2260	II90	I2,9	0,35	6,88	8,76	2,56	3,26	875
ПК23.I5-3BpIT-C9a	2260	I490	I3,3	0,45	7,76	I0,05	2,30	2,98	II25
ПК23.I8-3BpIT-C9a	2260	I790	I2,8	0,52	9,34	I2,34	2,3I	3,05	I275
ПК23.I0-4BpIT-C9a	2260	990	I2,0	0,27	6,58	8,32	2,94	3,7I	675
ПК23.I2-4BpIT-C9a	2260	II90	I2,9	0,35	7,08	9,05	2,63	3,36	875
ПК23.I5-4BpIT-C9a	2260	I490	I3,3	0,45	7,96	I0,34	2,36	3,07	II25
ПК23.I8-4BpIT-C9a	2260	I790	I2,8	0,52	9,54	I2,64	2,36	3,I2	I275
ПК23.I0-6BpIT-C9a	2260	990	I2,0	0,27	7,26	9,32	3,24	4,I6	675
ПК23.I2-6BpIT-C9a	2260	II90	I2,9	0,35	7,76	I0,05	2,88	3,74	875
ПК23.I5-6BpIT-C9a	2260	I490	I3,3	0,45	8,I6	I0,64	2,42	3,I6	II25
ПК23.I8-6BpIT-C9a	2260	I790	I2,8	0,52	I0,I4	I3,52	2,50	3,34	I275
ПК23.I0-8BpIT-C9a	2260	990	I2,0	0,27	7,66	9,9I	3,42	4,42	675
ПК23.I2-8BpIT-C9a	2260	II90	I2,9	0,35	8,36	I0,93	3,II	4,06	875
ПК23.I5-8BpIT-C9a	2260	I490	I3,3	0,45	8,76	II,52	2,59	3,42	II25
ПК23.I8-8BpIT-C9a	2260	I790	I2,8	0,52	I0,74	I4,39	2,65	3,55	I275

C2BA УКАЗАНИЯ ПО ПРИМЕНЕНИЮ

Выпуск 3 серии I.I4I.I-29с предназначен для применения при проектировании и строительстве жилых и общественных зданий с перекрытиями из многопустотных железобетонных плит в районах сейсмичностью 9 баллов.

Опирание плит должно быть не менее I20 мм от торца по всей ширине плиты.

Предел огнестойкости - I час.

C2MQ СЕЙСМИЧНОСТЬ - 9 баллов

J3UA СУММАРНАЯ НАГРУЗКА (расчетная, без учета собственного веса плиты) - 300;450;600;800 кгс/м^2

2,9;4,4;5,9;7,9 кПа

G2BQ СТЕПЕНЬ АГРЕССИВНОСТИ СРЕДЫ - неагрессивная

ДОПОЛНИТЕЛЬНЫЕ ДАННЫЕ

Расшифровка марки изделия:
ПК29.I8-8BpIT-C9; ПК29.I8-8BpIT-C9a
ПК - плита перекрытия круглопустотная;
29.I8 - длиной 286 см, шириной I79 см (размеры с округлением в дм);
8 - суммарная нагрузка (расчетная, без учета собственного веса плиты)-800 кгс/м2 ;
BpI - класс рабочей арматуры;
T - изготавливается из тяжелого бетона;
C9 - сейсмичность 9 баллов;
a - индекс для плит с усиленными торцами.

Настоящий выпуск следует рассматривать совместно с выпусками:

Выпуск 0 - Плиты перекрытий с круглыми пустотами длиной 2860 и 2260 мм, шириной I790, I490, II90 и 990 мм. Материалы для проектирования

Выпуск 4 - Плиты перекрытий с круглыми пустотами длиной 2860 и 2260 мм, шириной I790, I490, II90 и 990 мм. Арматурные изделия. Рабочие чертежи

B7EA СОСТАВ ПРОЕКТНОЙ ДОКУМЕНТАЦИИ

Выпуск 3 - Плиты перекрытий с круглыми пустотами длиной 2860 и 2260 мм, шириной I790, I490, II90 и 990 мм для строительства в районах сейсмичностью 9 баллов. Рабочие чертежи

Объем проектных материалов, приведенных к формату А4, - 24 форматки.

B7BA АВТОР ПРОЕКТА ТашЗНИИЭП, 700000, Ташкент, а/я I08.

B7HA УТВЕРЖДЕНИЕ Утверждены Госгражданстроем, приказ от 03.03.86 № 7I

Введены в действие с 20.03.86.

B7KA ПОСТАВЩИК ЦИТП, I25878, ГСП, Москва, А-445, ул. Смольная, 22.

Инв. № 2I368
Катал.л. № 054608

Р.А.НАСРЕТДИНОВ
Гл.инженер проекта
Л.А.МУХАМЕДЖИН
Гл.инженер института

gost.e-ecolog.ru