СССР

ЦИТП

СЕНТЯБРЬ
1986

СТРОИТЕЛЬНЫЙ КАТАЛОГ
ЧАСТЬ 3
ТИПОВАЯ ДОКУМЕНТАЦИЯ НА КОНСТРУКЦИИ, ИЗДЕЛИЯ И УЗЛЫ ЗДАНИЙ И СООРУЖЕНИЙ

СТРОИТЕЛЬНЫЕ КОНСТРУКЦИИ И ИЗДЕЛИЯ
Серия I.I4I.I-29с
Выпуск I
УДК 624.073:69.025

FGDK

ПЛИТЫ ПЕРЕКРЫТИЙ ЖЕЛЕЗОБЕТОННЫЕ МНОГОПУСТОТНЫЕ, АРМИРОВАННЫЕ СЕТКАМИ ИЗ СТАЛИ КЛАССА Вр-I, ДЛЯ СТРОИТЕЛЬСТВА ЖИЛЫХ И ОБЩЕСТВЕННЫХ ЗДАНИЙ В РАЙОНАХ СЕЙСМИЧНОСТЬЮ 7, 8 и 9 БАЛЛОВ

На 3-х листах
На 5- и страницах
Страница I

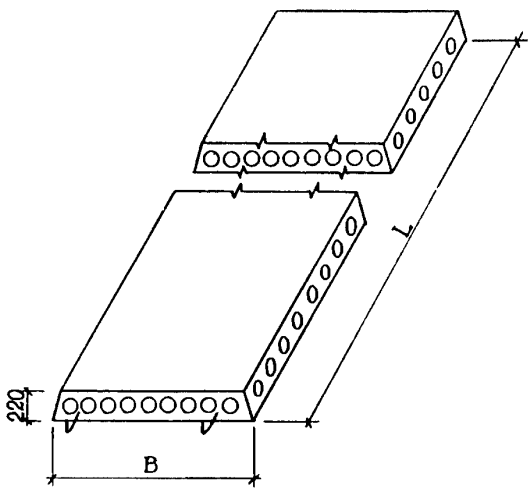

D1AA

ТЕХНИЧЕСКАЯ ХАРАКТЕРИСТИКА

Бетон тяжелый класса BI5.
Продольная арматура - из стали класса Вр-I диаметром 3-5 мм.
Поперечная - из стали класса Вр-I.
Анкерующие стержни - из стали класса А-I.
Плиты армированы сетками и каркасами.

НОМЕНКЛАТУРА ПЛИТ

Марка изделия	Размеры, мм		Приведенная толщина бетона, см	Объем бетона, м3	Расход стали, кг				Масса изделия, кг
					На изделие		На 1м2 изделия		
	L	B			Натуральной	Приведенной к стали кл.А-I	Натуральной	Приведенной к стали кл.А-I	
ПК29.I0-3ВрIT-С7	2860	990	II,6	0,33	7,67	9,7I	2,7I	3,43	825
ПК29.I2-3ВрIT-С7	2860	II90	II,8	0,40	8,53	I0,98	2,5I	3,23	I000
ПК29.I5-3ВрIT-С7	2860	I490	I2,7	0,54	9,90	I2,99	2,32	3,05	I350

gost.e-ecolog.ru

ПЛИТЫ ПЕРЕКРЫТИЙ ЖЕЛЕЗОБЕТОННЫЕ МНОГОПУСТОТНЫЕ, АРМИРОВАННЫЕ СЕТКАМИ ИЗ СТАЛИ КЛАССА Вр-I, ДЛЯ СТРОИТЕЛЬСТВА ЖИЛЫХ И ОБЩЕСТВЕННЫХ ЗДАНИЙ В РАЙОНАХ СЕЙСМИЧНОСТЬЮ 7,8 и 9 БАЛЛОВ

Продолжение

Марка изделия	Размеры, мм		Приведенная толщина бетона, см	Объем бетона, м3	Расход стали, кг				Масса изделия, кг
					На изделие		На 1м2 изделия		
	L	B			Натуральной	Приведенной к стали кл.AI	Натуральной	Приведенной к стали кл.AI	
ПК29.I8-3BpIT-C7	2860	I790	I2,I	0,62	II,0I	I4,62	2,I5	2,86	I550
ПК29.I0-4BpIT-C7	2860	990	II,6	0,33	8,06	I0,29	2,85	3,63	825
ПК29.I2-4BpIT-C7	2860	II90	II,8	0,40	8,92	II,55	2,62	3,39	I000
ПК29.I5-4BpIT-C7	2860	I490	I2,7	0,54	I0,29	I3,57	2,42	3,I8	I350
ПК29.I8-4BpIT-C7	2860	I790	I2,I	0,62	I2,I8	I6,34	2,38	3,I9	I550
ПК29.I0-6BpIT-C7	2860	990	II,6	0,33	9,87	I2,97	3,49	4,58	825
ПК29.I2-6BpIT-C7	2860	II90	II,8	0,40	II,44	I5,26	3,36	4,49	I000
ПК29.I5-6BpIT-C7	2860	I490	I2,7	0,54	II,07	I4,7I	2,59	3,45	I350
ПК29.I8-6BpIT-C7	2860	I790	I2,I	0,62	I2,57	I6,92	2,46	3,30	I550
ПК29.I0-8BpIT-C7	2860	990	II,6	0,33	I0,65	I4,09	3,76	4,98	825
ПК29.I2-8BpIT-C7	2860	II90	II,8	0,40	II,83	I5,83	3,48	4,66	I000
ПК29.I5-8BpIT-C7	2860	I490	I2,7	0,54	I2,63	I7,0I	2,96	3,99	I350
ПК29.I8-8BpIT-C7	2860	I790	I2,I	0,62	I5,93	2I,85	3,II	4,27	I550
ПК23.I0-3BpIT-C7	2260	990	II,6	0,26	5,94	7,I7	2,65	3,20	650
ПК23.I2-3BpIT-C7	2260	II90	I2,3	0,33	6,44	7,9I	2,38	2,94	825
ПК23.I5-3BpIT-C7	2260	I490	I2,7	0,43	7,32	9,20	2,I7	2,73	I075
ПК23.I8-3BpIT-C7	2260	I790	I2,I	0,49	7,94	I0,II	I,96	2,49	I225
ПК23.I0-4BpIT-C7	2260	990	II,6	0,26	6,I4	7,47	2,74	3,33	650
ПК23.I2-4BpIT-C7	2260	II90	I2,3	0,33	6,64	8,20	2,47	3,05	825
ПК23.I5-4BpIT-C7	2260	I490	I2,7	0,43	7,52	9,49	2,23	2,82	I075
ПК23.I8-4BpIT-C7	2260	I790	I2,I	0,49	8,I4	I0,4I	2,0I	2,57	I225
ПК23.I0-6BpIT-C7	2260	990	II,6	0,26	6,82	8,47	3,04	3,78	650
ПК23.I2-6BpIT-C7	2260	II90	I2,3	0,33	7,32	9,20	2,72	3,42	825
ПК23.I5-6BpIT-C7	2260	I490	I2,7	0,43	7,72	9,78	2,29	2,90	I075
ПК23.I8-6BpIT-C7	2260	I790	I2,I	0,49	8,74	II,29	2,I6	2,79	I225
ПК23.I0-8BpIT-C7	2260	990	II,6	0,26	7,22	9,05	3,22	4,04	650
ПК23.I2-8BpIT-C7	2260	II90	I2,3	0,33	7,92	I0,08	2,94	3,75	825
ПК23.I5-8BpIT-C7	2260	I490	I2,7	0,43	8,32	I0,67	2,47	3,I7	I075
ПК23.I8-8BpIT-C7	2260	I790	I2,I	0,49	9,34	I2,I7	2,3I	3,00	I225

ПЛИТЫ С УСИЛЕННЫМИ ТОРЦАМИ

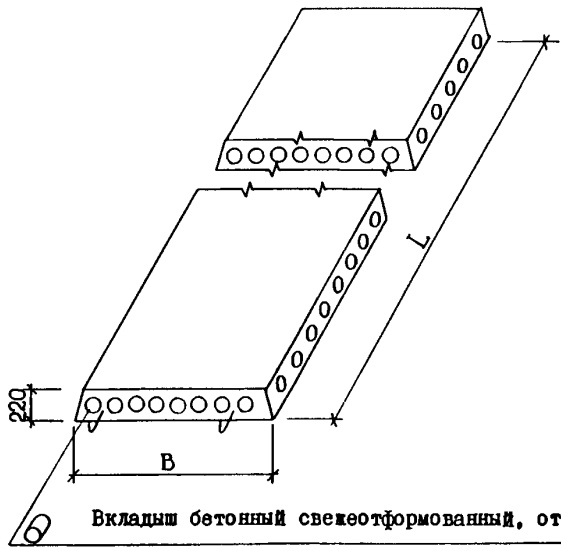

Вкладыш бетонный свежеотформованный, отвибрированный

Марка изделия	Размеры, мм		Приведенная толщина бетона, см	Объем бетона, м3	Расход стали, кг				Масса изделия, кг
					На изделие		На I м2 изделия		
	L	B			Натуральной	Приведенной к стали кл.AI	Натуральной	Приведенной к стали кл.AI	
ПК29.I0-3BpIT-C7a	2860	990	II,9	0,34	7,67	9,7I	2,7I	3,43	850
ПК29.I2-3BpIT-C7a	2860	II90	I2,2	0,42	8,53	I0,98	2,5I	3,23	I050
ПК29.I5-3BpIT-C7a	2860	I490	I3,0	0,56	9,90	I2,99	2,32	3,05	I400
ПК29.I8-3BpIT-C7a	2860	I790	I2,6	0,65	II,0I	I4,62	2,I5	2,86	I600
ПК29.I0-4BpIT-C7a	2860	990	II,9	0,34	8,06	I0,29	2,85	3,63	850
ПК29.I2-4BpIT-C7a	2860	II90	I2,2	0,42	8,92	II,55	2,62	3,39	I050
ПК29.I5-4BpIT-C7a	2860	I490	I3,0	0,56	I0,29	I3,57	2,42	3,I8	I400
ПК29.I8-4BpIT-C7a	2860	I790	I2,6	0,65	I2,I8	I6,34	2,38	3,I9	I600
ПК29.I0-6BpIT-C7a	2860	990	II,9	0,34	9,87	I2,97	3,49	4,58	850
ПК29.I2-6BpIT-C7a	2860	II90	I2,2	0,42	II,44	I5,26	3,36	4,49	I050
ПК29.I5-6BpIT-C7a	2860	I490	I3,0	0,56	II,07	I4,7I	2,59	3,45	I400

ПЛИТЫ ПЕРЕКРЫТИЙ ЖЕЛЕЗОБЕТОННЫЕ МНОГОПУСТОТНЫЕ, АРМИРОВАННЫЕ СЕТКАМИ ИЗ СТАЛИ КЛАССА Вр-I, ДЛЯ СТРОИТЕЛЬСТВА ЖИЛЫХ И ОБЩЕСТВЕННЫХ ЗДАНИЙ В РАЙОНАХ СЕЙСМИЧНОСТЬЮ 7, 8 и 9 БАЛЛОВ

Продолжение

Марка изделия	Размеры, мм		Приведенная толщина бетона, см	Объем бетона, м3	Расход стали, кг				Масса изделия, кг
					На изделие		На I м2 изделия		
	L	B			Натуральной	Приведенной к стали кл.AI	Натуральной	Приведенной к стали кл.AI	
ПК29.I8-6BpIT-C7a	2860	I790	I2,6	0,65	I2,57	I6,92	2,46	3,30	I600
ПК29.I0-8BpIT-C7a	2860	990	II,9	0,34	I0,65	I4,09	3,76	4,98	850
ПК29.I2-8BpIT-C7a	2860	II90	I2,2	0,42	II,83	I5,83	3,48	4,66	I050
ПК29.I5-8BpIT-C7a	2860	I490	I3,0	0,56	I2,63	I7,0I	2,96	3,99	I400
ПК29.I8-8BpIT-C7a	2860	I790	I2,6	0,65	I5,93	2I,85	3,II	4,27	I600
ПК23.I0-3BpIT-C7a	2260	990	I2,0	0,27	5,94	7,I7	2,65	3,20	675
ПК23.I2-3BpIT-C7a	2260	II90	I2,9	0,35	6,44	7,9I	2,38	2,94	875
ПК23.I5-3BpIT-C7a	2260	I490	I3,3	0,45	7,32	9,20	2,I7	2,73	II25
ПК23.I8-38pIT-C7a	2260	I790	I2,8	0,52	7,94	I0,II	I,96	2,49	I275
ПК23.I0-4BpIT-C7a	2260	990	I2,0	0,27	6,I4	7,47	2,74	3,33	675
ПК23.I2-4BpIT-C7a	2260	II90	I2,9	0,35	6,64	8,20	2,47	3,05	875
ПК23.I5-4BpIT-C7a	2260	I490	I3,3	0,45	7,52	9,49	2,23	2,82	II25
ПК23.I8-4BpIT-C7a	2260	I790	I2,8	0,52	8,I4	I0,4I	2,0I	2,57	I275
ПК23.I0-6BpIT-C7a	2260	990	I2,0	0,27	6,82	8,47	3,04	3,78	675
ПК23.I2-6BpIT-C7a	2260	II90	I2,9	0,35	7,32	9,20	2,72	3,42	875
ПК23.I5-6BpIT-C7a	2260	I490	I3,3	0,45	7,72	9,78	2,29	2,90	II25
ПК23.I8-6BpIT-C7a	2260	I790	I2,8	0,52	8,74	II,29	2,I6	2,79	I275
ПК23.I0-8BpIT-C7a	2260	990	I2,0	0,27	7,22	9,05	3,22	4,04	675
ПК23.I2-8BpIT-C7a	2260	II90	I2,9	0,35	7,92	I0,08	2,94	3,75	875
ПК23.I5-8BpIT-C7a	2260	I490	I3,3	0,45	8,32	I0,67	2,47	3,I7	II25
ПК23.I8-8BpIT-C7a	2260	I790	I2,8	0,52	9,34	I2,I7	2,3I	3,00	I275

C2BA УКАЗАНИЯ ПО ПРИМЕНЕНИЮ

Выпуск I серии I.I4I.I-29с предназначен для применения при проектировании и строительстве жилых общественных зданий с перекрытиями из многопустотных железобетонных плит в районах сейсмичностью 7 баллов.

Опирание плит должно быть не менее I20 мм от торца по всей ширине плиты.

Предел огнестойкости - I час

G2MQ СЕЙСМИЧНОСТЬ - 7 баллов

J3UA СУММАРНАЯ НАГРУЗКА (расчетная,без учета собственного веса плиты)- 300;450;600;800 кгс/м^2

2,9;4,4;5,9;7,9 кПа

G2BQ СТЕПЕНЬ АГРЕССИВНОСТИ СРЕДЫ- неагрессивная

ДОПОЛНИТЕЛЬНЫЕ ДАННЫЕ

Расшифровка марки изделия:
ПК29.I8-8 ВрIТ-С7; I8-8 ВрIТ-С7а
ПК - плита перекрытия круглопустотная;
29.I8- длиной 286 см,шириной I79 см(размеры с округлением в дм);
8- суммарная нагрузка (расчетная,без учета собственного веса плиты)-800 кгс/м2 ;
ВрI- класс рабочей арматуры;
Т - изготавливается из тяжелого бетона;
С7 -сейсмичность 7 баллов;
а - индекс для плит с усиленными торцами

Настоящий выпуск следует рассматривать совместно с выпусками:

Выпуск 0 - Плиты перекрытий с круглыми пустотами длиной 2860 и 2260 мм, шириной I790, I490,II90 и 990 мм. Материалы для проектирования

Выпуск 4 - Плиты перекрытий с круглыми пустотами длиной 2860 и 2260 мм, шириной I790, I490,II90 и 990 мм. Арматурные изделия.Рабочие чертежи

B7EA СОСТАВ ПРОЕКТНОЙ ДОКУМЕНТАЦИИ

Выпуск I - Плиты перекрытий с круглыми пустотами длиной 2860 и 2260 мм, шириной I790,I490,II90 и 990 мм для строительства в районах сейсмичностью 7 баллов.Рабочие чертежи

Объем проектных материалов,приведенных к формату А4- 24 форматки

B7BA АВТОР ПРОЕКТА ТашЗНИИЭП,700000,Ташкент,а/я I08

B7HA УТВЕРЖДЕНИЕ Утверждены Госгражданстроем,приказ от 03.03.86 № 71
Введены в действие с 20.03.86.

B7KA ПОСТАВЩИК ЦИТП,I25878,ГСП,Москва,А-445,ул.Смольная,22

Инв. № 2I366
Катал.л.№ 054606

Гл.инженер проекта Р.А.НАСРЕТДИНОВ

Гл.инженер института Л.А.МУХАМЕДШИН

gost.e-ecolog.ru