СССР	СТРОИТЕЛЬНЫЙ КАТАЛОГ ЧАСТЬ 3 ТИПОВАЯ ДОКУМЕНТАЦИЯ НА КОНСТРУКЦИИ, ИЗДЕЛИЯ И УЗЛЫ ЗДАНИЙ И СООРУЖЕНИЙ	СТРОИТЕЛЬНЫЕ КОНСТРУКЦИИ И ИЗДЕЛИЯ Серия I.I4I.I-28с Выпуск 3 УДК 624.073:69.025
ЦИТП	ПЛИТЫ ПЕРЕКРЫТИЙ ЖЕЛЕЗОБЕТОННЫЕ МНОГОПУСТОТНЫЕ, АРМИРОВАННЫЕ СЕТКАМИ ИЗ СТАЛИ КЛАССА А-III, ДЛЯ СТРОИТЕЛЬСТВА ЖИЛЫХ И ОБЩЕСТВЕННЫХ ЗДАНИЙ В РАЙОНАХ СЕЙСМИЧНОСТЬЮ 7, 8 и 9 БАЛЛОВ	FGDK
СЕНТЯБРЬ 1986		На 2-х листах На 4-х страницах Страница I

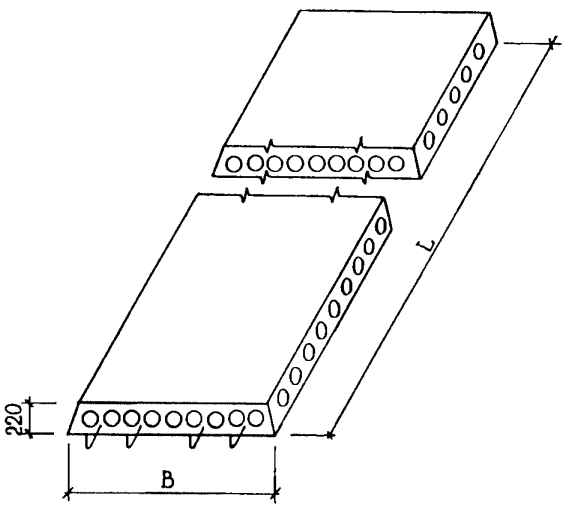

D1AA ТЕХНИЧЕСКАЯ ХАРАКТЕРИСТИКА

Бетон тяжелый класса В15.
Продольная арматура - из стали класса А-III диаметром 6 и 8 мм.
Поперечная - из стали класса Вр-I.
Анкерующие стержни - из стали класса А-III.
Плиты армированы сетками и каркасами.

НОМЕНКЛАТУРА ПЛИТ

Марка изделия	Размеры, мм		Приведенная толщина бетона, см	Объем бетона, м3	Расход стали, кг				Масса изделия, кг
					На изделие		На I м2 изделия		
	L	B			Натуральной	Приведенной к стали кл.AI	Натуральной	Приведенной к стали кл.AI	
ПК29.I0-4АIIIТ-С9	2860	990	II,6	0,33	9,3I	I2,22	3,29	4,32	825
ПК29.I2-4АIIIТ-С9	2860	II90	II,8	0,40	9,78	I2,9I	2,88	3,78	I000
ПК29.I5-4АIIIТ-С9	2860	I490	I2,7	0,54	II,00	I4,67	2,58	3,44	I350

gost.e-ecolog.ru
gost.e-ecolog.ru