СССР	СТРОИТЕЛЬНЫЙ КАТАЛОГ ЧАСТЬ 3 ТИПОВАЯ ДОКУМЕНТАЦИЯ НА КОНСТРУКЦИИ,ИЗДЕЛИЯ И УЗЛЫ ЗДАНИЙ И СООРУЖЕНИЙ	СТРОИТЕЛЬНЫЕ КОНСТРУКЦИИ И ИЗДЕЛИЯ Серия I.I4I.I-28с Выпуск I УДК 624.073:69.025
ЦИТП	ПЛИТЫ ПЕРЕКРЫТИЙ ЖЕЛЕЗОБЕТОННЫЕ МНОГОПУСТОТНЫЕ, АРМИРОВАННЫЕ СЕТКАМИ ИЗ СТАЛИ КЛАССА А-III,ДЛЯ СТРОИТЕЛЬСТВА ЖИЛЫХ И ОБЩЕСТВЕННЫХ ЗДАНИЙ В РАЙОНАХ СЕЙСМИЧНОСТЬЮ 7,8 и 9 БАЛЛОВ	FGDK
СЕНТЯБРЬ 1986		На 2-х листах На 4-х страницах Страница I

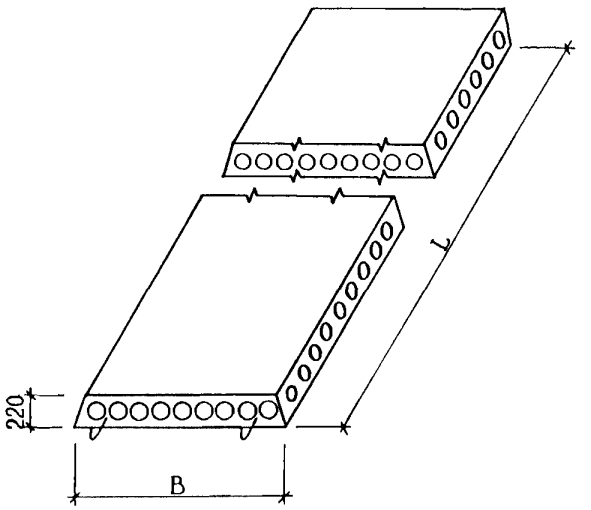

D1AA ТЕХНИЧЕСКАЯ ХАРАКТЕРИСТИКА

Бетон тяжелый класса BI5.
Продольная арматура- из стали класса А-III диаметром 6 и 8 мм.
Поперечная - из стали класса Вр-I.
Анкерующие стержни - из стали класса А-I.
Плиты армированы сетками и каркасами.

НОМЕНКЛАТУРА ПЛИТ

Марка изделия	Размеры, мм		Приведенная толщина бетона, см	Объем бетона, м3	Расход стали, кг				Масса изделия, кг
					На изделие		На I м2 изделия		
	L	B			Натуральной	Приведенной к стали кл.А-I	Натуральной	Приведенной к стали кл.А-I	
ПК29.I0-4АIIIт-С7	2860	990	II,6	0,33	8,87	II,36	3,I3	4,0I	825
ПК29.I2-4АIIIт-С7	2860	II90	II,8	0,40	9,34	I2,05	2,75	3,54	I000
ПК29.I5-4АIIIт-С7	2860	I490	I2,7	0,54	I0,56	I3,82	2,48	3,24	I350

gost.e-ecolog.ru

ПЛИТЫ ПЕРЕКРЫТИЙ ЖЕЛЕЗОБЕТОННЫЕ МНОГОПУСТОТНЫЕ, АРМИРОВАННЫЕ СЕТКАМИ ИЗ СТАЛИ КЛАССА А-III, ДЛЯ СТРОИТЕЛЬСТВА ЖИЛЫХ И ОБЩЕСТВЕННЫХ ЗДАНИЙ В РАЙОНАХ СЕЙСМИЧНОСТЬЮ 7,8 и 9 БАЛЛОВ

Продолжение

Марка изделия	Размеры, мм		Приведенная толщина бетона, см	Объем бетона, м3	Расход стали, кг				Масса изделия, кг
					На изделие		На 1м2 изделия		
	L	B			Натуральной	Приведенной к стали кл.AI	Натуральной	Приведенной к стали кл.AI	
ПК 29.I8-4АIIIт-С7	2860	I790	I2,I	0,62	I2,54	I6,67	2,45	3,26	I550
ПК29.I0-6АIIIт-С7	2860	990	II,6	0,33	9,5I	I2,30	3,36	4,35	825
ПК29.I2-6АIIIт-С7	2860	II90	II,8	0,40	I0,93	I4,36	3,2I	4,22	I000
ПК29.I5-6АIIIт-С7	2860	I490	I2,7	0,54	II,82	I5,6I	2,77	3,66	I350
ПК29.I8-6АIIIт-С7	2860	I790	I2,I	0,62	I3,I7	I7,57	2,57	3,43	I550
ПК29.I0-8АIIIт-С7	2860	990	II,6	0,33	I0,I4	I3,20	3,58	4,66	825
ПК29.I2-8АIIIт-С7	2860	II90	II,8	0,40	I2,75	I6,95	3,75	4,99	I000
ПК29.I5-8АIIIт-С7	2860	I490	I2,7	0,54	I3,50	I8,0I	3,I7	4,23	I350
ПК29.I8-8АIIIт-С7	2860	I790	I2,I	0,62	I7,I4	23,3I	3,35	4,55	I550
ПК23.I0-8АIIIт-С7	2260	990	II,6	0,26	7,26	9,04	3,24	4,04	650
ПК23.I2-8АIIIт-С7	2260	II90	I2,3	0,33	8,I4	I0,3I	3,03	3,83	825
ПК23.I5-8АIIIт-С7	2260	I490	I2,7	0,43	9,I2	II,73	2,7I	3,48	I075
ПК23.I8-8АIIIт-С7	2260	I790	I2,I	0,49	I0,20	I3,30	2,52	3,28	I225

ПЛИТЫ ПЕРЕКРЫТИЙ ЖЕЛЕЗОБЕТОННЫЕ МНОГОПУСТОТНЫЕ, АРМИРОВАННЫЕ СЕТКАМИ ИЗ СТАЛИ КЛАССА А-Ш, ДЛЯ СТРОИТЕЛЬСТВА ЖИЛЫХ И ОБЩЕСТВЕННЫХ ЗДАНИЙ В РАЙОНАХ СЕЙСМИЧНОСТЬЮ 7, 8 и 9 БАЛЛОВ	СТРОИТЕЛЬНЫЕ КОНСТРУКЦИИ И ИЗДЕЛИЯ Серия I.I4I.I-28с Выпуск I	Лист 2 Страница 3

ПЛИТЫ С УСИЛЕННЫМИ ТОРЦАМИ

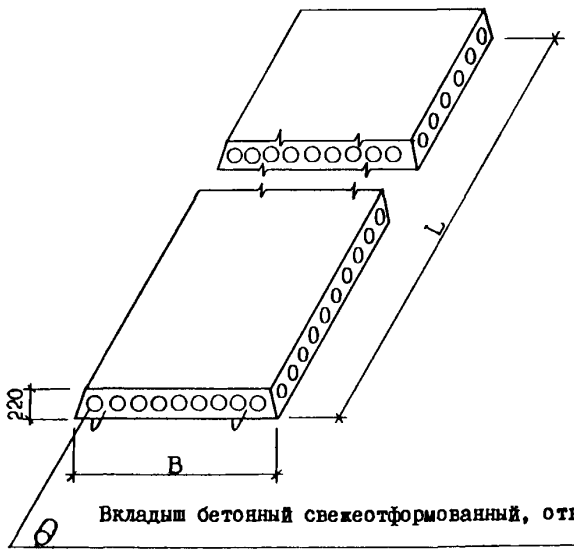

Вкладыш бетонный свежеотформованный, отвибрированный

Марка изделия	Размеры, мм		Приведенная толщина бетона, см	Объем бетона, м3	Расход стали, кг				Масса изделия, кг
					На изделие		На 1м2 изделия		
	L	B			Натуральной	Приведенной к стали кл.А-I	Натуральной	Приведенной к стали кл.А-I	
ПК29.I0-4АШТ-С7а	2860	990	II,9	0,34	8,87	II,36	3,I3	4,0I	850
ПК29.I2-4АШТ-С7а	2860	II90	I2,2	0,42	9,34	I2,05	2,75	3,54	I050
ПК29.I5-4АШТ-С7а	2860	I490	I3,0	0,56	I0,56	I3,82	2,48	3,24	I400
ПК29.I8-4АШТ-С7а	2860	I790	I2,6	0,65	I2,54	I6,67	2,45	3,26	I600
ПК29.I0-6АШТ-С7а	2860	990	II,9	0,34	9,5I	I2,30	3,36	4,35	850
ПК29.I2-6АШТ-С7а	2860	II90	I2,2	0,42	I0,93	I4,36	3,2I	4,22	I050
ПК29.I5-6АШТ-С7а	2860	I490	I3,0	0,56	II,82	I5,6I	2,77	3,66	I400
ПК29.I8-6АШТ-С7а	2860	I790	I2,6	0,65	I3,I7	I7,57	2,57	3,43	I600
ПК29.I0-8АШТ-С7а	2860	990	II,9	0,34	I0,I4	I3,20	3,58	4,66	850
ПК29.I2-8АШТ-С7а	2860	II90	I2,2	0,42	I2,75	I6,95	3,75	4,99	I050
ПК29.I5-8АШТ-С7а	2860	I490	I3,0	0,56	I3,50	I8,0I	3,I7	4,23	I400
ПК29.I8-8АШТ-С7а	2860	I790	I2,6	0,65	I7,I4	23,3I	3,35	4,55	I600
ПК23.I0-8АШТ-С7а	2260	990	I2,0	0,27	7,26	9,04	3,24	4,04	675
ПК23.I2-8АШТ-С7а	2260	II90	I2,9	0,35	8,I4	I0,3I	3,03	3,83	875
ПК23.I5-8АШТ-С7а	2260	I490	I3,3	0,45	9,I2	II,73	2,7I	3,48	II25
ПК23.I8-8АШТ-С7а	2260	I790	I2,8	0,52	I0,20	I3,30	2,52	3,28	I275

C2BA УКАЗАНИЯ ПО ПРИМЕНЕНИЮ

Выпуск I серии I.I4I.I-28с предназначен для применения при проектировании и строительстве жилых общественных зданий с перекрытиями из многопустотных железобетонных плит в районах сейсмичностью 7 баллов.

Опирание плит должно быть не менее I20 мм от торца по всей ширине плиты.

Предел огнестойкости - I час.

C2MQ СЕЙСМИЧНОСТЬ - 7 баллов

J3UA СУММАРНАЯ НАГРУЗКА (расчетная, без учета собственного веса плиты) - 450 ; 600 ; 800 кгс/м^2

4,4 ; 5,9 ; 7,9 кПа

G2BQ СТЕПЕНЬ АГРЕССИВНОСТИ СРЕДЫ - неагрессивная

ДОПОЛНИТЕЛЬНЫЕ ДАННЫЕ

Расшифровка марки изделия:
ПК29.I8-8АШТ-С7; ПК29.I8-8АШТ-С7а
ПК - плита перекрытия круглопустотная;
29.I8 - длиной 286 см, шириной I79 см (размеры с округлением в дм);
8 - суммарная нагрузка (расчетная, без учета собственного веса плиты)-800 кгс/м2 ;
АШ - класс рабочей арматуры;
Т - изготавливается из тяжелого бетона;
С7 - сейсмичность 7 баллов;
а - индекс для плит с усиленными торцами

Настоящий выпуск следует рассматривать совместно с выпусками:

Выпуск 0 - Плиты перекрытий с круглыми пустотами длиной 2860 и 2260 мм, шириной I790, I490, II90 и 990 мм. Материалы для проектирования

Выпуск 4 - Плиты перекрытий с круглыми пустотами длиной 2860 и 2260 мм, шириной I790, I490, II90 и 990 мм. Арматурные изделия. Рабочие чертежи

B7EA СОСТАВ ПРОЕКТНОЙ ДОКУМЕНТАЦИИ

Выпуск I - Плиты перекрытий с круглыми пустотами длиной 2860 и 2260 мм, шириной I790, I490, II90 и 990 мм для строительства в районах сейсмичностью 7 баллов. Рабочие чертежи

Объем проектных материалов, приведенных к формату А4, - 23 форматки.

B7BA АВТОР ПРОЕКТА ТашЗНИИЭП, 700000, Ташкент, а/я I08.

B7HA УТВЕРЖДЕНИЕ Утверждены Госгражданстроем, приказ от 03.03.86 № 7I

Введены в действие с 20.03.86.

B7KA ПОСТАВЩИК ЦИТП, I25878, ГСП, Москва, А-445, ул. Смольная, 22.

Инв. № 2I36I
Катал.л. № 05460I

Р.А.НАСРЕТДИНОВ
Гл.инженер проекта
Р.Насретдинов
Л.А.МУХАМЕДШИН
Гл.инженер института

gost.e-ecolog.ru