СССР	СТРОИТЕЛЬНЫЙ КАТАЛОГ ЧАСТЬ 3 ТИПОВАЯ ДОКУМЕНТАЦИЯ НА КОНСТРУКЦИИ, ИЗДЕЛИЯ И УЗЛЫ ЗДАНИЙ И СООРУЖЕНИЙ	СТРОИТЕЛЬНЫЕ КОНСТРУКЦИИ И ИЗДЕЛИЯ Серия I.I4I-I Выпуск 66 УДК 69.025.223
ЦИТП	ПАНЕЛИ ПЕРЕКРЫТИЙ ЖЕЛЕЗОБЕТОННЫЕ МНОГОПУСТОТНЫЕ	MJFI
ИЮЛЬ 1986		На 6 листах На II страницах Страница I

Рис.1 Рис.2 Рис.3 Рис.4

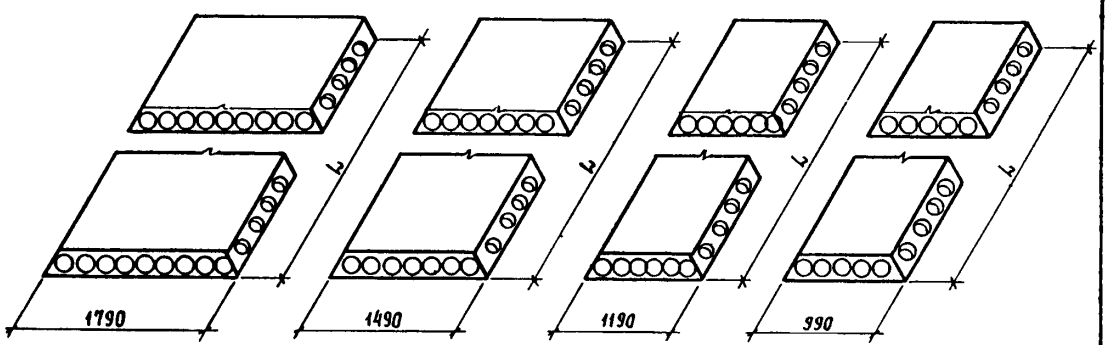

D IAA ТЕХНИЧЕСКАЯ ХАРАКТЕРИСТИКА

Бетон марки М 300

Рабочая арматура – из стали класса Вр-II диаметром 5 мм по ГОСТ 7348-8I

Конструктивная арматура из стали класса Вр-I диаметром 3...5 мм по ГОСТ 6727-80

Панели перекрытий армированы предварительно напряженной высокопрочной проволокой

Метод натяжения – электротермический

НОМЕНКЛАТУРА ПАНЕЛЕЙ ПЕРЕКРЫТИЙ

Марка панели	Рис.	Длина L, мм	Объем бетона, $м^3$ / приведенная толщина, см	Расход стали, кг: натуральный на панель / на I м2	Расход стали, кг: приведенный к кл. А-I на панель / на I м2	Масса, кг
ПК 63.I8-8ВрIIТ	I	6280	I,34 / II,90	52,48 / 4,66	II5,29 / 9,36	3350
ПК 60.I8-8ВрIIТ	I	5980	I,27 / II,90	45,53 / 4,25	I00,40 / 9,38	3I75
ПК 57.I8-8ВрIIТ	I	5680	I,2I / II,9I	4I,70 / 4,I0	90,06 / 8,86	3025
ПК 54.I8-8ВрIIТ	I	5380	I,I5 / II,9I	36,74 / 3,83	77,38 / 8,02	2875
ПК 5I.I8-8ВрIIТ	I	5080	I,08 / II,9I	32,I8 / 3,54	65,00 / 7,I6	2700

gost.e-ecolog.ru

ПАНЕЛИ ПЕРЕКРЫТИЙ ЖЕЛЕЗОБЕТОННЫЕ МНОГОПУСТОТНЫЕ			СТРОИТЕЛЬНЫЕ КОНСТРУКЦИИ И ИЗДЕЛИЯ Серия I.I4I-I Выпуск 66	Лист I Страница 2	
				Продолжение	

Марка панели	Рис.	Длина, мм	Объем бетона, м3 / приведенная толщина, см	Расход стали, кг: натуральный на панель / на I м2	Расход стали, кг: приведенный к кл.А-I на панель / на I м2	Масса, кг
ПК 48.I8-8ВрIIT	I	4780	I,02 / II,92	28,2I / 3,30	57,I8 / 6,68	2550
ПК 63.I8-6ВрIIT	I	6280	I,34 / II,90	45,94 / 4,06	97,83 / 8,70	3350
ПК 60.I8-6ВрIIT	I	5980	I,27 / II,90	39,29 / 3,69	82,I3 / 7,69	3I75
ПК 57.I8-6ВрIIT	I	5680	I,2I / II,9I	34,75 / 3,42	70,09 / 6,9I	3025
ПК 54.I8-6ВрIIT	I	5380	I,I5 / II,9I	32,59 / 3,38	65,76 / 6,83	2875
ПК 5I.I8-6ВрIIT	I	5080	I,08 / II,9I	29,04 / 3,20	57,28 / 6,30	2700
ПК 48.I8-6ВрIIT	I	4780	I,02 / II,92	24,09 / 2,82	46,I9 / 5,40	2550
ПК 63.I8-4ВрIIT	I	6280	I,34 / II,90	36,I5 / 3,22	74,5I / 6,63	3350
ПК 60.I8-4ВрIIT	I	5980	I,27 / II,90	3I,69 / 2,96	66,60 / 6,22	3I75
ПК 57.I8-4ВрIIT	I	5680	I,2I / II,9I	27,49 / 2,70	56,I5 / 5,53	3025
ПК 54.I8-4ВрIIT	I	5380	I,I5 / II,9I	25,57 / 2,65	5I,04 / 5,30	2875
ПК 5I.I8-4ВрIIT	I	5080	I,08 / II,9I	22,80 / 2,50	43,95 / 4,83	2700
ПК 48.I8-4ВрIIT	I	4780	I,02 / II,92	22,I3 / 2,58	42,33 / 4,95	2550
ПК 63.I8-3ВрIIT	I	6280	I,34 / II,90	3I,57 / 2,8I	62,62 / 5,57	3350
ПК 60.I8-3ВрIIT	I	5980	I,27 / II,90	26,39 / 2,47	52,69 / 4,92	3I75
ПК 57.I8-3ВрIIT	I	5680	I,2I / II,9I	24,60 / 2,42	48,35 / 4,76	3025
ПК 54.I8-3ВрIIT	I	5380	I,I5 / II,9I	23,69 / 2,46	46,06 / 4,78	2875
ПК 5I.I8-3ВрIIT	I	5080	I,08 / II,9I	2I,02 / 2,3I	39,26 / 4,32	2700
ПК 48.I8-3ВрIIT	I	4780	I,02 / II,92	I9,69 / 2,30	35,79 / 4,I8	2550
ПК 63.I5-8ВрIIT	2	6280	I,I8 / I2,55	4I,97 / 4,49	94,5I / I0,II	2950
ПК 60.I5-8ВрIIT	2	5980	I,I2 / I2,60	38,63 / 4,33	85,36 / 9,58	2800
ПК 57.I5-8ВрIIT	2	5680	I,07 / I2,60	34,98 / 4,I3	75,45 / 8,92	2675
ПК 54.I5-8ВрIIT	2	5380	I,0I / I2,60	30,42 / 3,79	63,68 / 7,93	2525

Продолжение

Марка панели	Рис.	Длина, мм	Объем бетона, м3 / приведенная толщина, см	Расход стали, кг: натуральный на панель / на I м2	Расход стали, кг: приведенный к кл. А-I на панель / на I м2	Масса, кг
ПК 5I.I5-8ВрПТ	2	5080	0,96 / I2,60	26,90 / 3,56	54,I2 / 7,I6	2400
ПК 48.I5-8ВрПТ	2	4780	0,90 / I2,63	24,2I / 3,40	49,32 / 6,93	2250
ПК 63.I5-6ВрПТ	2	6280	I,I8 / I2,55	36,52 / 3,90	80,05 / 8,56	2950
ПК 60.I5-6ВрПТ	2	5980	I,I2 / I2,60	32,5I / 3,64	69,02 / 7,73	2800
ПК 57.I5-6ВрПТ	2	5680	I,07 / I2,60	29,93 / 3,54	62,I0 / 7,32	2675
ПК 54.I5-6ВрПТ	2	5380	I,0I / I2,60	26,27 / 3,27	52,06 / 6,50	2525
ПК 5I.I5-6ВрПТ	2	5080	0,96 / I2,60	23,76 / 3,I5	46,40 / 6,I3	2400
ПК 48.I5-6ВрПТ	2	4780	0,90 / I2,63	20,09 / 2,8I	38,35 / 5,39	2250
ПК 63.I5-4ВрПТ	2	6280	I,I8 / I2,55	29,I7 / 3,I2	62,80 / 6,72	2950
ПК 60.I5-4ВрПТ	2	5980	I,I2 / I2,60	25,4I / 2,85	52,47 / 5,89	2800
ПК 57.I5-4ВрПТ	2	5680	I,07 / I2,60	23,25 / 2,75	47,58 / 5,62	2675
ПК 54.I5-4ВрПТ	2	5380	I,0I / I2,60	20,66 / 2,58	40,50 / 5,05	2525
ПК 5I.I5-4ВрПТ	2	5080	0,96 / I2,60	I9,88 / 2,63	38,62 / 5,I0	2400
ПК 48.I5-4ВрПТ	2	4780	0,90 / I2,63	I8,33 / 2,57	34,77 / 4,88	2250
ПК 63.I5-3ВрПТ	2	6280	I,I8 / I2,55	24,67 / 2,64	5I,03 / 5,46	2950
ПК 60.I5-3ВрПТ	2	5980	I,I2 / I2,60	22,03 / 2,47	43,84 / 4,92	2800
ПК 57.I5-3ВрПТ	2	5680	I,07 / I2,60	2I,47 / 2,54	42,57 / 5,03	2675
ПК 54.I5-3ВрПТ	2	5380	I,0I / I2,60	I8,78 / 2,34	35,53 / 4,43	2525
ПК 5I.I5-3ВрПТ	2	5080	0,96 / I2,60	I8,I0 / 2,39	33,9I / 4,48	2400
ПК 48.I5-3ВрПТ	2	4780	0,90 / I2,63	I7,59 / 2,47	32,70 / 4,59	2250
ПК 63.I2-8ВрПТ	3	6280	0,88 / II,80	35,30 / 4,72	78,26 / I0,48	2200
ПК 60.I2-8ВрПТ	3	5980	0,84 / II,82	32,23 / 4,53	69,84 / 9,9I	2I00

ПАНЕЛИ ПЕРЕКРЫТИЙ ЖЕЛЕЗОБЕТОННЫЕ МНОГОПУСТОТНЫЕ	СТРОИТЕЛЬНЫЕ КОНСТРУКЦИИ И ИЗДЕЛИЯ Серия I.I4I-I Выпуск 66	Лист 2 Страница 4

Продолжение

Марка панели	Рис.	Длина l, мм	Объем бетона, м3 / приведенная толщина, см	Расход стали, кг: натуральный на панель / на I м2	Расход стали, кг: приведенный к кл. А-I на панель / на I м2	Масса, кг
ПК 57.I2-8ВрПТ	3	5680	0,80 / II,85	26,3I / 3,89	56,33 / 8,33	2000
ПК 54.I2-8ВрПТ	3	5380	0,76 / II,85	24,74 / 3,88	52,74 / 8,22	I900
ПК 5I.I2-8ВрПТ	3	5080	0,72 / II,88	22,I8 / 3,67	45,85 / 7,60	I800
ПК 48.I2-8ВрПТ	3	4780	0,68 / II,92	I9,23 / 3,38	39,78 / 6,99	I700
ПК 63.I2-6ВрПТ	3	6280	0,88 / II,80	30,94 / 4,I5	66,69 / 8,93	2200
ПК 60.I2-6ВрПТ	3	5980	0,84 / II,82	28,07 / 3,95	58,83 / 8,26	2I00
ПК 57.I2-6ВрПТ	3	5680	0,80 / II,85	23,I6 / 3,43	48,I6 / 7,I3	2000
ПК 54.I2-6ВрПТ	3	5380	0,76 / II,85	2I,42 / 3,35	43,46 / 6,78	I900
ПК 5I.I2-6ВрПТ	3	5080	0,72 / II,88	I9,84 / 3,28	39,29 / 6,50	I800
ПК 48.I2-6ВрПТ	3	4780	0,68 / II,92	I7,0I / 3,00	33,57 / 5,90	I700
ПК 63.I2-4ВрПТ	3	6280	0,88 / II,80	27,00 / 3,6I	58,32 / 7,8I	2200
ПК 60.I2-4ВрПТ	3	5980	0,84 / II,82	23,3I / 3,27	48,I6 / 6,76	2I00
ПК 57.I2-4ВрПТ	3	5680	0,80 / II,85	I9,95 / 2,95	42,26 / 6,25	2000
ПК 54.I2-4ВрПТ	3	5380	0,76 / II,85	I7,22 / 2,69	35,07 / 5,48	I900
ПК 5I.I2-4ВрПТ	3	5080	0,72 / II,88	I5,74 / 2,6I	3I,20 / 5,I7	I800
ПК 48.I2-4ВрПТ	3	4780	0,68 / II,92	I4,5I / 2,55	27,93 / 4,9I	I700
ПК 63.I2-3ВрПТ	3	6280	0,88 / II,80	2I,83 / 2,93	44,27 / 5,93	2200
ПК 60.I2-3ВрПТ	3	5980	0,84 / II,82	I9,09 / 2,68	37,06 / 5,20	2I00
ПК 57.I2-3ВрПТ	3	5680	0,80 / II,85	I7,06 / 2,52	34,45 / 5,I0	2000
ПК 54.I2-3ВрПТ	3	5380	0,76 / II,85	I5,56 / 2,43	30,42 / 4,75	I900
ПК 5I.I2-3ВрПТ	3	5080	0,72 / II,88	I4,96 / 2,48	29,0I / 4,80	I800
ПК 48.I2-3ВрПТ	3	4780	0,68 / II,92	I4,5I / 2,55	27,93 / 4,9I	I700
ПК 63.I0-8ВрПТ	4	6280	0,73 / II,72	30,2I / 4,86	67,64 / I0,87	I825

ПАНЕЛИ ПЕРЕКРЫТИЙ ЖЕЛЕЗОБЕТОННЫЕ МНОГОПУСТОТНЫЕ

Продолжение

Марка панели	Рис.	Длина, мм	Объем бетона, м3 / приведенная толщина, см	Расход стали, кг: натуральный на панель / на I м2	Расход стали, кг: приведенный к кл. А-I на панель / на I м2	Масса, кг
ПК 60.I0-8ВрIIТ	4	5980	0,69 / II,72	27,3I / 4,6I	59,67 / I0,08	I725
ПК 57.I0-8ВрIIТ	4	5680	0,66 / II,75	25,74 / 4,58	55,50 / 9,87	I650
ПК 54.I0-8ВрIIТ	4	5380	0,63 / II,75	22,53 / 4,23	47,29 / 8,84	I575
ПК 5I.I0-8ВрIIТ	4	5080	0,59 / II,78	20,I0 / 3,99	40,7I / 8,09	I475
ПК 48.I0-8ВрIIТ	4	4780	0,56 / II,80	I6,5I / 3,49	32,83 / 6,94	I400
ПК 63.I0-6ВрIIТ	4	6280	0,73 / II,72	26,82 / 4,32	58,78 / 9,46	I825
ПК 60.I0-6ВрIIТ	4	5980	0,69 / II,72	24,07 / 4,06	50,23 / 8,50	I725
ПК 57.I0-6ВрIIТ	4	5680	0,66 / II,75	2I,70 / 3,86	44,82 / 7,96	I650
ПК 54.I0-6ВрIIТ	4	5380	0,63 / II,75	I9,2I / 3,62	38,00 / 7,I0	I575
ПК 5I.I0-6ВрIIТ	4	5080	0,59 / II,78	I8,54 / 3,68	36,35 / 7,20	I475
ПК 48.I0-6ВрIIТ	4	4780	0,56 / II,80	I5,03 / 3,I8	28,69 / 6,08	I400
ПК 63.I0-4ВрIIТ	4	6280	0,73 / II,72	I9,97 / 3,2I	42,27 / 6,80	I825
ПК 60.I0-4ВрIIТ	4	5980	0,69 / II,72	I8,39 / 3,II	37,99 / 6,42	I725
ПК 57.I0-4ВрIIТ	4	5680	0,66 / II,75	I6,7I / 2,97	33,93 / 6,04	I650
ПК 54.I0-4ВрIIТ	4	5380	0,63 / II,75	I5,0I / 2,82	29,6I / 5,56	I575
ПК 5I.I0-4ВрIIТ	4	5080	0,59 / II,78	I3,66 / 2,72	26,06 / 5,I8	I475
ПК 48.I0-4ВрIIТ	4	4780	0,56 / II,80	I3,27 / 2,8I	25,II / 5,3I	I400
ПК 63.I0-3ВрIIТ	4	6280	0,73 / II,72	I7,7I / 2,84	36,36 / 5,85	I825
ПК 60.I0-3ВрIIТ	4	5980	0,69 / II,72	I6,0I / 2,70	32,04 / 5,40	I725
ПК 57.I0-3ВрIIТ	4	5680	0,66 / II,75	I5,60 / 2,77	3I,I3 / 5,53	I650
ПК 54.I0-3ВрIIТ	4	5380	0,63 / II,75	I4,I8 / 2,66	27,30 / 5,I2	I575
ПК 5I.I0-3ВрIIТ	4	5080	0,59 / II,78	I2,88 / 2,56	23,88 / 4,75	I475
ПК 48.I0-3ВрIIТ	4	4780	0,56 / II,80	I2,53 / 2,65	23,04 / 4,87	I400

ПАНЕЛИ ПЕРЕКРЫТИЙ ЖЕЛЕЗОБЕТОННЫЕ МНОГОПУСТОТНЫЕ

СТРОИТЕЛЬНЫЕ КОНСТРУКЦИИ И ИЗДЕЛИЯ
Серия I.I4I-I
Выпуск 66

Рис.5 Рис.6 Рис.7 Рис.8

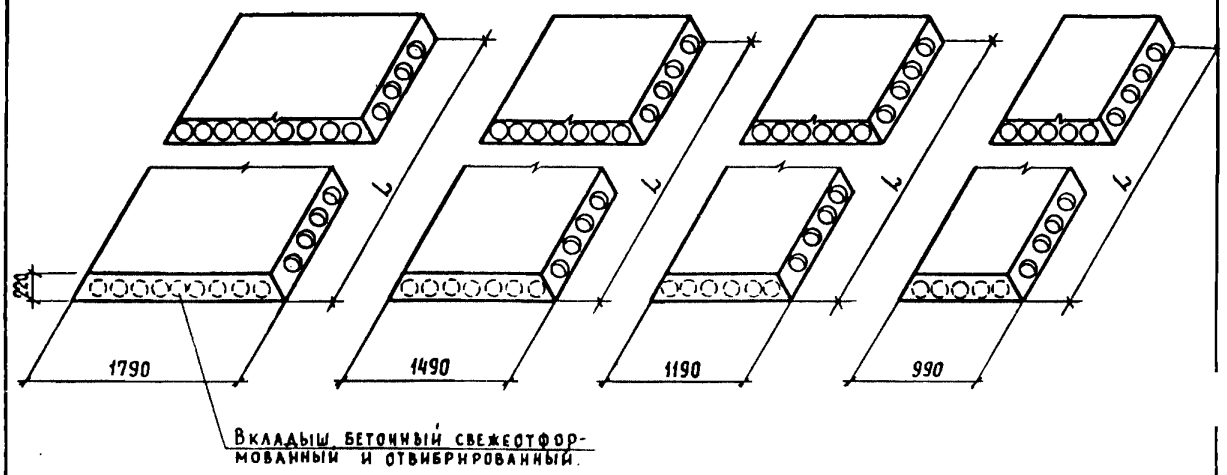

Марка панели	Рис.	Длина, мм	Объем бетона, м3 / приведенная толщина, см	Расход стали, кг: натуральный на панель / на I м2	Расход стали, кг: приведенный к кл. А-I на панель / на I м2	Масса, кг
ПК 63.I8-8ВрIIТ-а	5	6280	I,36 / I2,I0	52,48 / 4,66	II5,29 / 9,36	3400
ПК 60.I8-8ВрIIТ-а	5	5980	I,30 / I2,I0	45,53 / 4,25	I00,40 / 9,38	3250
ПК 57.I8-8ВрIIТ-а	5	5680	I,23 / I2,I2	4I,70 / 4,I0	90,06 / 8,86	3075
ПК 54.I8-8ВрIIТ-а	5	5380	I,I7 / I2,I4	36,74 / 3,83	77,38 / 8,02	2925
ПК 5I.I8-8ВрIIТ-а	5	5080	I,II / I2,I5	32,I8 / 3,54	65,00 / 7,I6	2775
ПК 48.I8-8ВрIIТ-а	5	4780	I,04 / I2,20	28,2I / 3,30	57,I8 / 6,68	2600
ПК 63.I8-6ВрIIТ-а	5	6280	I,36 / I2,I0	45,94 / 4,06	97,83 / 8,70	3400
ПК 60.I8-6ВрIIТ-а	5	5980	I,30 / I2,I0	39,29 / 3,69	82,I3 / 7,69	3250
ПК 57.I8-6ВрIIТ-а	5	5680	I,23 / I2,I2	34,75 / 3,42	70,09 / 6,9I	3075
ПК 54.I8-6ВрIIТ-а	5	5380	I,I7 / I2,I4	32,59 / 3,38	65,76 / 6,83	2925
ПК 5I.I8-6ВрIIТ-а	5	5080	I,II / I2,I5	29,04 / 3,20	57,28 / 6,30	2775

ПАНЕЛИ ПЕРЕКРЫТИЙ ЖЕЛЕЗОБЕТОННЫЕ МНОГОПУСТОТНЫЕ	СТРОИТЕЛЬНЫЕ КОНСТРУКЦИИ И ИЗДЕЛИЯ Серия I.I4I-I Выпуск 66	Лист 4 Страница 7

Продолжение

Марка панели	Рис.	Длина, L мм	Объем бетона, м3 / приведенная толщина, см	Расход стали, кг: натуральный на панель / на I м2	Расход стали, кг: приведенный к кл.А-I на панель / на I м2	Масса, кг
ПК 48.I8-6ВрПТ-а	5	4780	I,04 / I2,20	24,09 / 2,82	46,I9 / 5,40	2600
ПК 63.I8-4ВрПТ-а	5	6280	I,36 / I2,I0	36,I5 / 3,22	74,5I / 6,63	3400
ПК 60.I8-4ВрПТ-а	5	5980	I,30 / I2,I0	3I,69 / 2,96	66,60 / 6,22	3250
ПК 57.I8-4ВрПТ-а	5	5680	I,23 / I2,I2	27,49 / 2,70	56,I5 / 5,53	3075
ПК 54.I8-4ВрПТ-а	5	5380	I,I7 / I2,I4	25,57 / 2,65	5I,04 / 5,30	2925
ПК 5I.I8-4ВрПТ-а	5	5080	I,II / I2,I5	22,80 / 2,50	43,95 / 4,83	2775
ПК 48.I8-4ВрПТ-а	5	4780	I,04 / I2,20	22,I3 / 2,58	42,33 / 4,95	2600
ПК 63.I8-3ВрПТ-а	5	6280	I,36 / I2,I0	3I,57 / 2,8I	62,62 / 5,57	3400
ПК 60.I8-3ВрПТ-а	5	5980	I,30 / I2,I0	26,39 / 2,47	52,69 / 4,92	3250
ПК 57.I8-3ВрПТ-а	5	5680	I,23 / I2,I2	24,60 / 2,42	48,35 / 4,76	3075
ПК 54.I8-3ВрПТ-а	5	5380	I,I7 / I2,I4	23,69 / 2,46	46,06 / 4,78	2925
ПК 5I.I8-3ВрПТ-а	5	5080	I,II / I2,I5	2I,02 / 2,3I	39,26 / 4,32	2775
ПК 48.I8-3ВрПТ-а	5	4780	I,04 / I2,20	I9,69 / 2,30	35,79 / 4,I8	2600
ПК 63.I5-8ВрПТ-а	6	6280	I,I9 / I2,75	4I,97 / 4,49	94,5I / I0,II	2975
ПК 60.I5-8ВрПТ-а	6	5980	I,I4 / I2,77	38,63 / 4,33	85,36 / 9,58	2850
ПК 57.I5-8ВрПТ-а	6	5680	I,08 / I2,80	34,98 / 4,I3	75,45 / 8,92	2700
ПК 54.I5-8ВрПТ-а	6	5380	I,03 / I2,82	30,42 / 3,79	63,68 / 7,93	2575
ПК 5I.I5-8ВрПТ-а	6	5080	0,97 / I2,83	26,90 / 3,56	54,I2 / 7,I6	2425
ПК 48.I5-8ВрПТ-а	6	4780	0,92 / I2,90	24,2I / 3,40	49,32 / 6,93	2300
ПК 63.I5-6ВрПТ-а	6	6280	I,I9 / I2,75	36,52 / 3,90	80,05 / 8,56	2975

ПАНЕЛИ ПЕРЕКРЫТИЙ ЖЕЛЕЗОБЕТОННЫЕ МНОГОПУСТОТНЫЕ	СТРОИТЕЛЬНЫЕ КОНСТРУКЦИИ И ИЗДЕЛИЯ Серия I.I4I-I Выпуск 66	Лист 4 Страница 8

Продолжение

Марка панели	Рис.	Длина, L мм	Объем бетона, м3 / приведенная толщина, см	Расход стали, кг: натуральный на панель / на I м2	Расход стали, кг: приведенный к кл. А-I на панель / на I м2	Масса, кг
ПК 60.I5-6ВрIIТ-а	6	5980	I,I4 / I2,77	32,5I / 3,64	69,02 / 7,73	2850
ПК 57.I5-6ВрIIТ-а	6	5680	I,08 / I2,80	29,93 / 3,54	62,I0 / 7,32	2700
ПК 54.I5-6ВрIIТ-а	6	5380	I,03 / I2,82	26,27 / 3,27	52,06 / 6,50	2575
ПК 5I.I5-6ВрIIТ-а	6	5080	0,97 / I2,83	23,76 / 3,I5	46,40 / 6,I3	2425
ПК 48.I5-6ВрIIТ-а	6	4780	0,92 / I2,90	20,09 / 2,8I	38,35 / 5,39	2300
ПК 63.I5-4ВрIIТ-а	6	6280	I,I9 / I2,75	29,I7 / 3,I2	62,80 / 6,72	2975
ПК 60.I5-4ВрIIТ-а	6	5980	I,I4 / I2,77	25,4I / 2,85	52,47 / 5,89	2850
ПК 57.I5-4ВрIIТ-а	6	5680	I,08 / I2,80	23,25 / 2,75	47,58 / 5,62	2700
ПК 54.I5-4ВрIIТ-а	6	5380	I,03 / I2,82	20,66 / 2,58	40,50 / 5,05	2575
ПК 5I.I5-4ВрIIТ-а	6	5080	0,97 / I2,83	I9,88 / 2,63	38,62 / 5,I0	2425
ПК 48.I5-4ВрIIТ-а	6	4780	0,92 / I2,90	I8,33 / 2,57	34,77 / 4,88	2300
ПК 63.I5-3ВрIIТ-а	6	6280	I,I9 / I2,75	24,67 / 2,64	5I,03 / 5,46	2975
ПК 60.I5-3ВрIIТ-а	6	5980	I,I4 / I2,77	22,03 / 2,47	43,84 / 4,92	2850
ПК 57.I5-3ВрIIТ-а	6	5680	I,08 / I2,80	2I,47 / 2,54	42,57 / 5,03	2700
ПК 54.I5-3ВрIIТ-а	6	5380	I,03 / I2,82	I8,78 / 2,34	35,53 / 4,43	2575
ПК 5I.I5-3ВрIIТ-а	6	5080	0,97 / I2,83	I8,I0 / 2,39	33,9I / 4,48	2425
ПК 48.I5-3ВрIIТ-а	6	4780	0,92 / I2,90	I7,59 / 2,47	32,70 / 4,59	2300
ПК 63.I2-8ВрIIТ-а	7	6280	0,90 / I2,00	35,30 / 4,72	78,26 / I0,48	2250
ПК 60.I2-8ВрIIТ-а	7	5980	0,86 / I2,05	32,23 / 4,53	69,84 / 9,9I	2I50
ПК 57.I2-8ВрIIТ-а	7	5680	0,82 / I2,07	26,3I / 3,89	56,33 / 8,33	2050
ПК 54.I2-8ВрIIТ-а	7	5380	0,78 / I2,08	24,74 / 3,88	52,74 / 8,22	I950

ПАНЕЛИ ПЕРЕКРЫТИЙ ЖЕЛЕЗОБЕТОННЫЕ МНОГОПУСТОТНЫЕ	СТРОИТЕЛЬНЫЕ КОНСТРУКЦИИ И ИЗДЕЛИЯ Серия I.I4I-I Выпуск 66	Лист 5 Страница 9

Продолжение

Марка панели	Рис.	Длина, L мм	Объем бетона, м3 / приведенная толщина, см	Расход стали, кг: натуральный на панель / на I м2	Расход стали, кг: приведенный к кл. А-I на панель / на I м2	Масса, кг
ПК 5I.I2-8ВрIIТ-а	7	5080	0,73 / I2,I2	22,I8 / 3,67	45,85 / 7,60	I825
ПК 48.I2-8ВрIIТ-а	7	4780	0,69 / I2,I5	I9,23 / 3,38	39,78 / 6,99	I725
ПК 63.I2-6ВрIIТ-а	7	6280	0,90 / I2,00	30,94 / 4,I5	66,69 / 8,93	2250
ПК 60.I2-6ВрIIТ-а	7	5980	0,86 / I2,05	28,07 / 3,95	58,83 / 8,26	2I50
ПК 57.I2-6ВрIIТ-а	7	5680	0,82 / I2,07	23,I6 / 3,43	48,I6 / 7,I3	2050
ПК 54.I2-6ВрIIТ-а	7	5380	0,78 / I2,08	2I,42 / 3,35	43,46 / 6,78	I950
ПК 5I.I2-6ВрIIТ-а	7	5080	0,73 / I2,I2	I9,84 / 3,28	39,29 / 6,50	I825
ПК 48.I2-6ВрIIТ-а	7	4780	0,69 / I2,I5	I7,0I / 3,00	33,57 / 5,90	I725
ПК 63.I2-4ВрIIТ-а	7	6280	0,90 / I2,00	27,00 / 3,6I	58,32 / 7,8I	2250
ПК 60.I2-4ВрIIТ-а	7	5980	0,86 / I2,05	23,3I / 3,27	48,I6 / 6,76	2I50
ПК 57.I2-4ВрIIТ-а	7	5680	0,82 / I2,07	I9,95 / 2,95	42,26 / 6,25	2050
ПК 54.I2-4ВрIIТ-а	7	5380	0,78 / I2,08	I7,22 / 2,69	35,07 / 5,48	I950
ПК 5I.I2-4ВрIIТ-а	7	5080	0,73 / I2,I2	I5,74 / 2,6I	3I,20 / 5,I7	I825
ПК 48.I2-4ВрIIТ-а	7	4780	0,69 / I2,I5	I4,5I / 2,55	27,93 / 4,9I	I725
ПК 63.I2-3ВрIIТ-а	7	6280	0,90 / I2,00	2I,83 / 2,93	44,27 / 5,93	2250
ПК 60.I2-3ВрIIТ-а	7	5980	0,86 / I2,05	I9,09 / 2,68	37,06 / 5,20	2I50
ПК 57.I2-3ВрIIТ-а	7	5680	0,82 / I2,07	I7,06 / 2,52	34,45 / 5,I0	2050
ПК 54.I2-3ВрIIТ-а	7	5380	0,78 / I2,08	I5,56 / 2,43	30,42 / 4,75	I950
ПК 5I.I2-3ВрIIТ-а	7	5080	0,73 / I2,I2	I4,96 / 2,48	29,0I / 4,80	I825
ПК 48.I2-3ВрIIТ-а	7	4780	0,69 / I2,I5	I4,5I / 2,55	27,93 / 4,9I	I725
ПК 63.I0-8ВрIIТ-а	8	6280	0,74 / II,93	30,2I / 4,86	67,64 / I0,87	I850
ПК 60.I0-8ВрIIТ-а	8	5980	0,7I / II,96	27,3I / 4,6I	59,67 / I0,08	I775

ПАНЕЛИ ПЕРЕКРЫТИЙ ЖЕЛЕЗОБЕТОННЫЕ МНОГОПУСТОТНЫЕ	СТРОИТЕЛЬНЫЕ КОНСТРУКЦИИ И ИЗДЕЛИЯ Серия I.I4I-I Выпуск 66	Лист 5 Страница I0

Продолжение

Марка панели	Рис.	Длина, L мм	Объем бетона, м3 / приведенная толщина, см	Расход стали, кг: натуральный на панель / на I м2	Расход стали, кг: приведенный к кл. А-I на панель / на I м2	Масса, кг
ПК 57.I0-8ВрПТ-а	8	5680	0,67 / II,98	25,74 / 4,58	55,50 / 9,87	I675
ПК 54.I0-8ВрПТ-а	8	5380	0,64 / I2,00	22,53 / 4,23	47,29 / 8,84	I600
ПК 5I.I0-8ВрПТ-а	8	5080	0,6I / I2,04	20,I0 / 3,99	40,7I / 8,09	I525
ПК 48.I0-8ВрПТ-а	8	4780	0,57 / I2,05	I6,5I / 3,49	32,83 / 6,94	I425
ПК 63.I0-6ВрПТ-а	8	6280	0,74 / II,93	26,82 / 4,32	58,78 / 9,46	I850
ПК 60.I0-6ВрПТ-а	8	5980	0,7I / II,96	24,07 / 4,06	50,23 / 8,50	I775
ПК 57.I0-6ВрПТ-а	8	5680	0,67 / II,98	2I,70 / 3,86	44,82 / 7,96	I675
ПК 54.I0-6ВрПТ-а	8	5380	0,64 / I2,00	I9,2I / 3,62	38,00 / 7,I0	I600
ПК 5I.I0-6ВрПТ-а	8	5080	0,6I / I2,04	I8,54 / 3,68	36,35 / 7,20	I525
ПК 48.I0-6ВрПТ-а	8	4780	0,57 / I2,05	I5,03 / 3,I8	28,69 / 6,08	I425
ПК 63.I0-4ВрПТ-а	8	6280	0,74 / II,93	I9,97 / 3,2I	42,27 / 6,80	I850
ПК 60.I0-4ВрПТ-а	8	5980	0,7I / II,96	I8,39 / 3,II	37,99 / 6,42	I775
ПК 57.I0-4ВрПТ-а	8	5680	0,67 / II,98	I6,7I / 2,97	33,93 / 6,04	I675
ПК 54.I0-4ВрПТ-а	8	5380	0,64 / I2,00	I5,0I / 2,82	29,6I / 5,56	I600
ПК 5I.I0-4ВрПТ-а	8	5080	0,6I / I2,04	I3,66 / 2,72	26,06 / 5,I8	I525
ПК 48.I0-4ВрПТ-а	8	4780	0,57 / I2,05	I3,27 / 2,8I	25,II / 5,3I	I425
ПК 63.I0-3ВрПТ-а	8	6280	0,74 / II,93	I7,7I / 2,84	36,36 / 5,85	I850
ПК 60.I0-3ВрПТ-а	8	5980	0,7I / II,96	I6,0I / 2,70	32,04 / 5,40	I775
ПК 57.I0-3ВрПТ-а	8	5680	0,67 / II,98	I5,60 / 2,77	3I,I3 / 5,53	I675
ПК 54.I0-3ВрПТ-а	8	5380	0,64 / I2,00	I4,I8 / 2,66	27,30 / 5,I2	I600
ПК 5I.I0-3ВрПТ-а	8	5080	0,6I / I2,04	I2,88 / 2,56	23,88 / 4,75	I525
ПК 48.I0-3ВрПТ-а	8	4780	0,57 / I2,05	I2,53 / 2,65	23,04 / 4,87	I425

ПАНЕЛИ ПЕРЕКРЫТИЙ ЖЕЛЕЗОБЕТОННЫЕ МНОГОПУСТОТНЫЕ	СТРОИТЕЛЬНЫЕ КОНСТРУКЦИИ И ИЗДЕЛИЯ Серия I.I4I-I Выпуск 66	Лист 6 Страница II

С2ВА УКАЗАНИЯ ПО ПРИМЕНЕНИЮ

Панели перекрытий предназначены для применения в жилых и общественных зданиях при строительстве в обычных условиях.
Предел огнестойкости I час.

Расчетная нагрузка без учета собственного веса – 800; 600; 450 и 300 кгс/м^2 / 7,86;5,88;4,40 и 2,94 кПа

С2ЕЕ ИНЖЕНЕРНО-ГЕОЛОГИЧЕСКИЕ УСЛОВИЯ – обычные

ДОПОЛНИТЕЛЬНЫЕ ДАННЫЕ

Расшифровка марки изделия:
ПК 63.I8–8ВрПТ–а
ПК – наименование изделия – панель перекрытия с круглыми пустотами
63.I8 – габариты изделия – длина 628 см, шириной I79 см (размеры с округлением в дм)
8 – под расчетную нагрузку 800 кгс/м^2 (без учета собственного веса панели)
ВрП – с напрягаемой рабочей арматурой из высокопрочной проволоки класса Вр–П
Т – тяжелый бетон
а – индекс для панели с усиленным торцом

В7ЕА СОСТАВ ПРОЕКТНОЙ ДОКУМЕНТАЦИИ

Выпуск 66 Предварительно напряженные панели с круглыми пустотами длиной 6280, 5980, 5680, 5380, 5080 и 4780 мм, шириной I790, I490, II90 и 990 мм, армированные высокопрочной арматурной проволокой класса Вр–П.
Метод натяжения – электротермический.
Рабочие чертежи

Объем проектных материалов, приведенных к формату А4, – I52 форматки

В7ВА АВТОР ПРОЕКТА ЦНИИЭП жилища, I27434, Москва, Дмитровское шоссе, дом 9, корпус "Б" при участии НИИЖБ

В7НА УТВЕРЖДЕНИЕ Утверждены Госгражданстроем, приказ от I8.03.I986 г. № 93. Введены в действие с 15.04.86.

В7КА ПОСТАВЩИК ЦИТП, I25878, ГСП, Москва А–445, ул. Смольная, 22

Инв. № 2I29I
Катал.л. № 054349

gost.e-ecolog.ru