СССР	СТРОИТЕЛЬНЫЙ КАТАЛОГ ЧАСТЬ 3 ТИПОВАЯ ДОКУМЕНТАЦИЯ НА КОНСТРУКЦИИ, ИЗДЕЛИЯ И УЗЛЫ ЗДАНИЙ И СООРУЖЕНИЙ	СТРОИТЕЛЬНЫЕ КОНСТРУКЦИИ И ИЗДЕЛИЯ Серия I.I4I-I Выпуск 62 УДК 691.022-413
ЦИТП	ПАНЕЛИ ПЕРЕКРЫТИЙ ЖЕЛЕЗОБЕТОННЫЕ МНОГОПУСТОТНЫЕ	MJFI
СЕНТЯБРЬ 1984		На 5 листах На 9 страницах Страница I

Рис.I Рис. 2 Рис. 3 Рис. 4

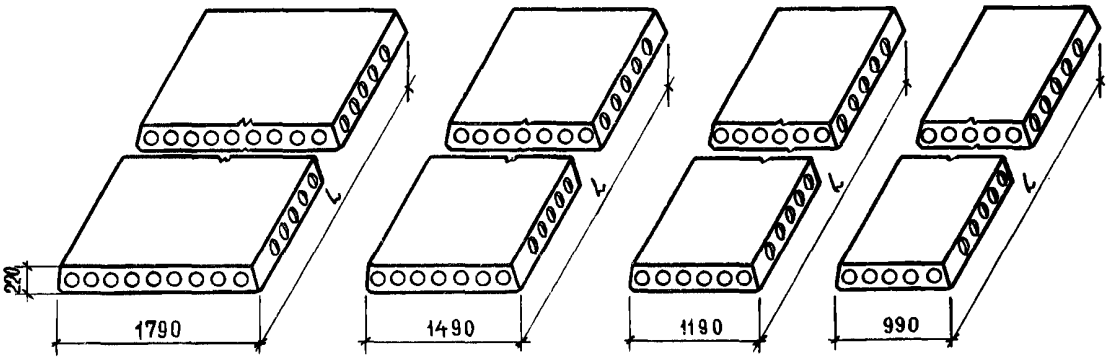

D IAA ТЕХНИЧЕСКАЯ ХАРАКТЕРИСТИКА

Бетон тяжелый марки М300.
Рабочая арматура – из стали класса К-7 Ø6 мм; из стали класса Вр-I диаметром 3-5 мм.
Конструктивная и поперечная арматура из стали класса Вр-I диаметром 3-5 мм.
Панели перекрытий, армированные методом непрерывного армирования канатами К 7 Ø6 мм; сварными сетками и каркасами.

Метод натяжения арматурной стали – электротермомеханический.

НОМЕНКЛАТУРА ПАНЕЛЕЙ ПЕРЕКРЫТИЙ

Марка панели	Рис.	Длина L, мм	Объем бетона, м3 Приведенная толщина, см	Расход стали, кг натуральный на панель на I м2	Расход стали, кг приведенный к кл.A-I на панель на I м2	Масса панели, кг
ПК63.I8-8К7Т	I	6280	I,34 II,87	48,85 4,35	I02,03 9,08	3350
ПК60.I8-8К7Т	I	5980	I,27 II,87	42,03 3,93	87,33 8,I6	3I75
ПК57.I8-8К7Т	I	5680	I,2I II,87	36,25 3,56	72,I7 7,I0	3025
ПК54.I8-8К7Т	I	5380	I,I5 II,87	3I,42 3,26	6I,54 6,39	2875

gost.e-ecolog.ru

ПАНЕЛИ ПЕРЕКРЫТИЙ ЖЕЛЕЗОБЕТОННЫЕ МНОГОПУСТОТНЫЕ	СТРОИТЕЛЬНЫЕ КОНСТРУКЦИИ И ИЗДЕЛИЯ Серия I.I4I-I Выпуск 62	Лист I Страница 2

Марка панели	Рис.	Длина L, мм	Объем бетона, м3 / приведенная толщина, см	Расход стали, кг: натуральный на панель / на I м2	Расход стали, кг: приведенный к кл. А-I на панель / на I м2	Масса панели, кг
ПК5I.I8-8К7Т	I	5080	I,08 / II,87	29,I4 / 3,2I	56,06 / 6,I7	2700
ПК63-I8-6К7Т	I	5280	I,34 / II,87	40,20 / 3,58	80,64 / 7,I7	3350
ПК60.I8-6К7Т	I	5980	I,27 / II,87	34,74 / 3,25	69,74 / 6,52	3I75
ПК57.I8-6К7Т	I	5680	I,2I / II,87	3I,43 / 3,09	6I,23 / 6,02	3025
ПК54.I8-6К7Т	I	5380	I,I5 / II,87	30,07 / 3,I2	58,33 / 6,06	2875
ПК5I.I8-6К7Т	I	5080	I,08 / II,87	27,39 / 3,0I	52,33 / 5,76	2700
ПК63.I8-4К7Т	I	6280	I,34 / II,87	38,03 / 3,38	74,56 / 6,63	3350
ПК60.I8-4К7Т	I	5980	I,27 / II,87	32,I6 / 3,0I	63,I8 / 5,90	3I75
ПК57.I8-4К7Т	I	5680	I,2I / II,87	29,52 / 2,90	57,I0 / 5,6I	3025
ПК54.I8-4К7Т	I	5380	I,I5 / II,87	28,64 / 2,97	54,99 / 5,7I	2875
ПК5I.I8-4К7Т	I	5080	I,08 / II,87	25,70 / 2,83	48,67 / 5,35	2700
ПК63.I5-8К7Т	2	6280	I,I8 / I2,62	38,86 / 4,I5	82,59 / 8,82	2950
ПК60.I5-8К7Т	2	5980	I,I2 / I2,62	35,6I / 4,00	73,77 / 8,28	2800
ПК57.I5-8К7Т	2	5680	I,07 / I2,62	3I,I4 / 3,68	62,09 / 7,34	2675
ПК54.I5-8К7Т	2	5380	I,0I / I2,62	26,74 / 3,33	52,20 / 6,5I	2525
ПК5I.I5-8К7Т	2	5080	0,96 / I2,62	24,70 / 3,26	47,2I / 6,24	2400
ПК63.I5-6К7Т	2	6280	I,I8 / I2,62	3I,69 / 3,39	64,85 / 6,93	2950

ПАНЕЛИ ПЕРЕКРЫТИЙ ЖЕЛЕЗОБЕТОННЫЕ МНОГОПУСТОТНЫЕ						СТРОИТЕЛЬНЫЕ КОНСТРУКЦИИ И ИЗДЕЛИЯ Серия I.I4I-I Выпуск 62	Лист 2 Страница 3
Марка панели	Рис.	Длина L, мм	Объем бетона, м3 / приведенная толщина, см	Расход стали, кг: натуральный на панель / на I м2	Расход стали, кг: приведенный к кл. AI на панель / на I м2		Масса панели, кг
ПК60.I5-6К7Т	2	5980	I,I2 / I2,62	28,69 / 3,22	56,73 / 6,37		2800
ПК57.I5-6К7Т	2	5680	I,07 / I2,62	27,08 / 3,20	53,52 / 6,33		2675
ПК54.I5-6К7Т	2	5380	I,0I / I2,62	24,97 / 3,II	48,35 / 6,03		2525
ПК5I.I5-6К7Т	2	5080	0,96 / I2,62	22,33 / 2,95	42,56 / 5,62		2400
ПК63.I5-4К7Т	2	6280	I,I8 / I2,62	29,02 / 3,I0	58,03 / 6,20		2950
ПК60.I5-4К7Т	2	5980	I,I2 / I2,62	27,I7 / 3,05	53,I2 / 5,96		2800
ПК57.I5-4К7Т	2	5680	I,07 / I2,62	23,86 / 2,82	46,I7 / 5,46		2675
ПК54.I5-4К7Т	2	5380	I,0I / I2,62	23,I3 / 2,88	44,42 / 5,54		2525
ПК5I.I5-4К7Т	2	5080	0,96 / I2,62	22,32 / 2,95	42,53 / 5,62		2400
ПК63.I2-8К7Т	3	6280	0,88 / II,87	32,05 / 4,29	66,82 / 8,95		2200
ПК60.I2-8К7Т	3	5980	0,84 / II,87	29,02 / 4,08	58,58 / 8,23		2I00
ПК57.I2-8К7Т	3	5680	0,80 / II,87	24,09 / 3,56	48,48 / 7,I7		2000
ПК54.I2-8К7Т	3	5380	0,76 / II,87	2I,50 / 3,36	42,66 / 6,67		I900
ПК5I.I2-8К7Т	3	5080	0,72 / II,87	20,53 / 3,40	40,56 / 6,72		I800
ПК63.I2-6К7Т	3	6280	0,88 / II,87	26,28 / 3,52	52,56 / 7,04		2200
ПК60.I2-6К7Т	3	5980	0,84 / II,87	24,50 / 3,44	47,8I / 6,7I		2I00
ПК57.I2-6К7Т	3	5680	0,80 / II,87	2I,23 / 3,I4	4I,67 / 6,I6		2000

ПАНЕЛИ ПЕРЕКРЫТИЙ ЖЕЛЕЗОБЕТОННЫЕ МНОГОПУСТОТНЫЕ	СТРОИТЕЛЬНЫЕ КОНСТРУКЦИИ И ИЗДЕЛИЯ Серия I.I4I-I Выпуск 62	Лист 2 Страница 4

Марка панели	Рис.	Длина L, мм	Объем бетона, м3 / приведенная толщина, см	Расход стали, кг: натуральный на панель / на I м2	Расход стали, кг: приведенный к кл. AI на панель / на I м2	Масса панели, кг
ПК54.I2-6К7Т	3	5380	0,76 / II,87	20,30 / 3,I7	39,67 / 6,20	I900
ПК5I.I2-6К7Т	3	5080	0,72 / II,87	I8,I5 / 3,00	34,7I / 5,75	I800
ПК63.I2-4К7Т	3	6280	0,88 / II,87	25,I9 / 3,37	49,5I / 6,63	2200
ПК60.I2-4К7Т	3	5980	0,84 / II,87	23,08 / 3,24	44,34 / 6,23	2I00
ПК57.I2-4К7Т	3	5680	0,80 / II,87	I9,58 / 2,90	37,93 / 5,6I	2000
ПК54.I2-4К7Т	3	5380	0,76 / II,87	I8,99 / 2,97	36,5I / 5,70	I900
ПК5I.I2-4К7Т	3	5080	0,72 / II,87	I6,72 / 2,77	3I,45 / 5,2I	I800
ПК63.I0-8К7Т	4	6280	0,73 / II,53	27,I3 / 4,36	57,35 / 9,22	I825
ПК60.I0-8К7Т	4	5980	0,695 / II,53	24,24 / 4,09	49,45 / 8,35	I740
ПК57.I0-8К7Т	4	5680	0,66I / II,53	2I,2I / 3,77	4I,64 / 7,4I	I650
ПК54.I0-8К7Т	4	5380	0,627 / II,53	I8,77 / 3,52	36,I9 / 6.79	I570
ПК5I.I0-8К7Т	4	5080	0,593 / II,53	I7,55 / 3,49	33,83 / 6,73	I485
ПК63.I0-6К7Т	4	6280	0,73 / II,53	22,83 / 3,67	46,69 / 7,5I	I825
ПК60.I0-6К7Т	4	5980	0,695 / II,53	I9,7I / 3,33	38,67 / 6,53	I740
ПК57.I0-6К7Т	4	5680	0,66I / II,53	I7,97 / 3,20	34,25 / 6,09	I650
ПК54.I0-6К7Т	4	5380	0,627 / II,53	I7,I7 / 3,22	32,59 / 6,II	I570
ПК5I.I0-6К7Т	4	5080	0,593 / II,53	I6,43 / 3,27	3I,02 / 6,I7	I485

ПАНЕЛИ ПЕРЕКРЫТИЙ ЖЕЛЕЗОБЕТОННЫЕ МНОГОПУСТОТНЫЕ	СТРОИТЕЛЬНЫЕ КОНСТРУКЦИИ И ИЗДЕЛИЯ Серия I.I4I-I Выпуск 62	Лист 3 Страница 5

Марка бетона	Рис.	Длина, L, мм	Объем бетона, м3 / приведенная толщина, см	Расход стали, кг: натуральный на панель / на I м2	Расход стали, кг: приведенный к кл.AI на панель / на I м2	Масса панели, кг
ПК63.I0-4К7Т	4	6280	0,73 / II,53	20,28 / 3,26	40,06 / 6,44	I825
ПК60.I0-4К7Т	4	5980	0,695 / II,53	I8,68 / 3,I6	35,78 / 6,04	I740
ПК57.I0-4К7Т	4	5680	0,66I / II,53	I7,69 / 3,I5	33,84 / 6,02	I650
ПК54.I0-4К7Т	4	5380	0,627 / II,53	I6,92 / 3,I7	32,24 / 6,05	I570
ПК5I.I0-4К7Т	4	5080	0,593 / II,53	I5,62 / 3,I5	29,83 / 5,93	I485

ПАНЕЛИ С УСИЛЕННЫМИ ТОРЦАМИ

Рис. 5

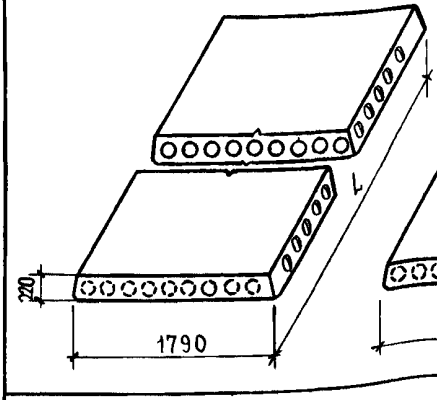

Рис. 6

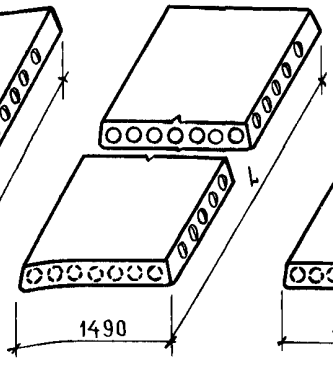

Рис. 7

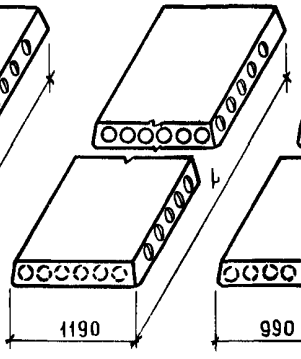

Рис. 8

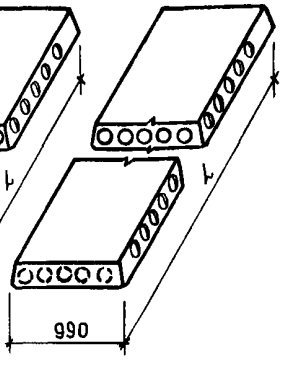

ПК63.I8-8К7ТI	5	6280	I,36 / II,87	48,85 / 4,35	I02,03 / 9,08	3400
ПК60.I8-8К7ТI	5	5980	I,30 / II,87	42,03 / 3,93	87,33 / 8,I6	3250
ПК57.I8-8К7ТI	5	5680	I,23 / II,87	36,25 / 3,56	72,I7 / 7,I0	3075
ПК54.I8-8К7ТI	5	5380	I,I7 / II,87	3I,42 / 3,26	6I,54 / 6,39	2925
ПК5I.I8-8К7ТI	5	5080	I,II / II,87	29,I4 / 3,2I	56,06 / 6,I7	2775
ПК63.I8-6К7ТI	5	6280	I,36 / II,87	40,20 / 3,58	80,64 / 7,I7	3400

ПАНЕЛИ ПЕРЕКРЫТИЙ ЖЕЛЕЗОБЕТОННЫЕ МНОГОПУСТОТНЫЕ	СТРОИТЕЛЬНЫЕ КОНСТРУКЦИИ И ИЗДЕЛИЯ Серия I.I4I-I Выпуск 62	Лист 3 Страница 6

Марка панели	Рис.	Длина L, мм	Объем бетона, м3 / приведенная толщина, см	Расход стали, кг: натуральный на панель / на I м2	Расход стали, кг: приведенный к кл. AI на панель / на I м2	Масса панели, кг
ПК60.I8-6К7TI	5	5980	I,30 / II,87	34,74 / 3,25	69,74 / 6,52	3250
ПК57.I8-6К7TI	5	5680	I,23 / II,87	3I,43 / 3,09	6I,23 / 6,02	3075
ПК54.I8-6К7TI	5	5380	I,I7 / II,87	30,07 / 3,I2	58,33 / 6,06	2925
ПК5I.I8-6К7TI	5	5080	I,II / II,87	27,39 / 3,0I	52,33 / 5,76	2775
ПК63.I8-4К7TI	5	6280	I,36 / II,87	38,03 / 3,38	74,56 / 6,63	3400
ПК60.I8-4К7TI	5	5980	I,30 / II,87	32,I6 / 3,0I	63,I8 / 5,90	3250
ПК57.I8-4К7TI	5	5680	I,23 / II,87	29,52 / 2,90	57,I0 / 5,6I	3075
ПК54.I8-4К7TI	5	5380	I,I7 / II,87	28,64 / 2,97	54,99 / 5,7I	2925
ПК5I.I8-4К7TI	5	5080	I,II / II,87	25,70 / 2,83	48,67 / 5,35	2775
ПК63.I5-8К7TI	6	6280	I,I9 / I2,62	38,86 / 4,I5	82,59 / 8,82	2975
ПК60.I5-8К7TI	6	5980	I,I4 / I2,62	35,6I / 4,00	73,77 / 8,28	2850
ПК57.I5-8К7TI	6	5680	I,08 / I2,62	3I,I4 / 3,68	62,09 / 7,34	2700
ПК54.I5-8К7TI	6	5380	I,03 / I2,62	26,74 / 3,33	52,20 / 6,5I	2575
ПК5I.I5-8К7TI	6	5080	0,97 / I2,62	24,70 / 3,26	47,2I / 6,24	2425
ПК63.I5-6К7TI	6	6280	I,I9 / I2,62	3I,69 / 3,39	64,85 / 6,93	2975
ПК60.I5-6К7TI	6	5980	I,I4 / I2,62	28,69 / 3,22	56,73 / 6,37	2850
ПК57.I5-6К7TI	6	5680	I,08 / I2,62	27,08 / 3,20	53,52 / 6,33	2700
ПК54.I5-6К7TI	6	5380	I,03 / I2,62	24,97 / 3,II	48,35 / 6,03	2575

ПАНЕЛИ ПЕРЕКРЫТИЙ ЖЕЛЕЗОБЕТОННЫЕ МНОГОПУСТОТНЫЕ	СТРОИТЕЛЬНЫЕ КОНСТРУКЦИИ И ИЗДЕЛИЯ Серия I.I4I-I Выпуск 62	Лист 4 Страница 7

Марка панели	Рис.	Длина L, мм	Объем бетона, м3 / приведенная толщина, см	Расход стали, кг: натуральный на панель / на I м2	Расход стали, кг: приведенный к кл.AI на панель / на I м2	Масса панели, кг
ПК5I.I5-6К7TI	6	5080	0,97 / I2,62	22,33 / 2,95	42,56 / 5,62	2425
ПК63.I5-4К7TI	6	6280	I,I9 / I2,62	29,02 / 3,I0	58,03 / 6,20	2975
ПК60.I5-4К7TI	6	5980	I,I4 / I2,62	27,I7 / 3,05	53,I2 / 5,96	2850
ПК57.I5-4К7TI	6	5680	I,08 / I2,62	23,86 / 2,82	46,I7 / 5,46	2700
ПК54.I5-4К7TI	6	5380	I,03 / I2,62	23,I3 / 2,88	44,42 / 5,54	2575
ПК5I.I5-4К7TI	6	5080	0,97 / I2,62	22,32 / 2,95	42,53 / 5,62	2425
ПК63.I2-8К7TI	7	6280	0,90 / II,87	32,05 / 4,29	66,82 / 8,95	2250
ПК60.I2-8К7TI	7	5980	0,86 / II,87	29,02 / 4,08	58,58 / 8,23	2I50
ПК57.I2-8К7TI	7	5680	0,82 / II,87	24,09 / 3,56	48,48 / 7,I7	2050
ПК54.I2-8К7TI	7	5380	0,78 / II,87	2I,50 / 3,36	42,66 / 6,67	I950
ПК5I.I2-8К7TI	7	5080	0,73 / II,87	20,53 / 3,40	40,56 / 6,72	I825
ПК63.I2-6К7TI	7	6280	0,90 / II,87	26,28 / 3,52	52,56 / 7,04	2250
ПК60.I2-6К7TI	7	5980	0,86 / II,87	24,50 / 3,44	47,8I / 6,7I	2I50
ПК57.I2-6К7TI	7	5680	0,82 / II,87	2I,23 / 3,I4	4I,67 / 6,I6	2050
ПК54.I2-6К7TI	7	5380	0,78 / II,87	20,30 / 3,I7	39,67 / 6,20	I950
ПК5I.I2-6К7TI	7	5080	0,73 / II,87	I8,I5 / 3,00	34,7I / 5,75	I825
ПК63.I2-4К7TI	7	6280	0,90 / II,87	25,I9 / 3,37	49,5I / 6,63	2200
ПК60.I2-4К7TI	7	5980	0,86 / II,87	23,08 / 3,24	44,34 / 6,23	2I00

ПАНЕЛИ ПЕРЕКРЫТИЙ ЖЕЛЕЗОБЕТОННЫЕ МНОГОПУСТОТНЫЕ							СТРОИТЕЛЬНЫЕ КОНСТРУКЦИИ И ИЗДЕЛИЯ Серия I.I4I-I Выпуск 62	Лист 4 Страница 8
Марка панели	Рис.	Длина L, мм	Объем бетона, м3 / приведенная толщина, см	Расход стали, кг: натуральный на панель / на I м2	Расход стали, кг: приведенный к кл. A-I на панель / на I м2	Масса панели, кг		
ПК57.I2-4К7TI	7	5680	0,82 / II,87	I9,58 / 2,90	37,93 / 5,6I	2000		
ПК54.I2-4К7TI	7	5380	0,78 / II,87	I8,99 / 2,97	36,5I / 5,70	I900		
ПК5I.I2-4К7TI	7	5080	0,73 / II,87	I6,72 / 2,77	3I,45 / 5,2I	I800		
ПК63.I0-8К7TI	8	6280	0,74 / II,53	27,I3 / 4,36	57,35 / 9,22	I850		
ПК60.I0-8К7TI	8	5980	0,7I / II,53	24,24 / 4,09	49,45 / 8,35	I775		
ПК57.I0-8К7TI	8	5680	0,67 / II,53	2I,2I / 3,77	4I,64 / 7,4I	I675		
ПК54.I0-8К7TI	8	5380	0,64 / II,53	I8,77 / 3,52	36,I9 / 6,79	I600		
ПК5I.I0-8К7TI	8	5080	0,6I / II,53	I7,55 / 3,49	33,83 / 6,73	I525		
ПК63.I0-6К7TI	8	6280	0,74 / II,53	22,83 / 3,67	46,69 / 7,5I	I850		
ПК60.I0-6К7TI	8	5980	0,7I / II,53	I9,7I / 3,33	38,67 / 6,53	I775		
ПК57.I0-6К7TI	8	5680	0,67 / II,53	I7,97 / 3,20	34,25 / 6,09	I675		
ПК54.I0-6К7TI	8	5380	0,64 / II,53	I7,I7 / 3,22	32,59 / 6,II	I600		
ПК5I.I0-6К7TI	8	5080	0,6I / II,53	I6,43 / 3,27	3I,02 / 6,I7	I525		
ПК63.I0-4К7TI	8	6280	0,74 / II,53	20,28 / 3,26	40,06 / 6,44	I850		
ПК60.I0-4К7TI	8	5980	0,7I / II,53	I8,68 / 3,I6	35,78 / 6,04	I775		
ПК57.I0-4К7TI	8	5680	0,67 / II,53	I7,69 / 3,I5	33,84 / 6,02	I675		
ПК54.I0-4К7TI	8	5380	0,64 / II,53	I6,92 / 3,I7	32,24 / 6,05	I600		
ПК5I.I0-4К7TI	8	5080	0,6I / II,53	I5,62 / 3,I5	29,83 / 5,93	I525		

Главный инженер проек Р.Домнецине

Руководитель отделения проектных работ А.И. Крыша

С2ВА УКАЗАНИЯ ПО ПРИМЕНЕНИЮ

Панели перекрытий предназначены для применения при проектировании жилых и общественных зданий для строительства в обычных условиях и для производства этих изделий предприятиями строительной промышленности.

С2ЕЕ ИНЖЕНЕРНО-ГЕОЛОГИЧЕСКИЕ УСЛОВИЯ - обычные

ДОПОЛНИТЕЛЬНЫЕ ДАННЫЕ

Расшифровка марки изделия:

ПК60.І2-8К7Т; ПК60.І2-8К7ТІ

ПК - наименование изделия - плита перекрытия с круглыми пустотами

60.І2 - габариты изделия - длина 598 см, ширина ІІ9 см

8 - под расчетную нагрузку 800 кгс/м^2 (без учета собственной массы панели)

К7 - напрягаемая рабочая арматура из канатов класса К-7

Т - материал перекрытия - тяжелый бетон

І - индекс для панели с усиленным торцом

Данный выпуск разработан взамен выпусков 39÷44 серии І.І4І-І

В7ЕА С О С Т А В П Р О Е К Т Н О Й Д О К У М Е Н Т А Ц И И

Выпуск 62 — Предварительно напряженные панели с круглыми пустотами длиной 6280, 5980, 5680, 5380 и 5080 мм, шириной І790, І490, ІІ90, 990 мм, армированные канатами класса К-7 диаметром 6 мм методом непрерывного армирования. Метод натяжения электротермомеханический

Объем проектных материалов, приведенных к формату А4, - І08 форматок.

В7ВА АВТОР ПРОЕКТА — ЦНИИЭП жилища, І27434, Москва, Дмитровское шоссе, дом 9, корпус "Б" при участии НИИЖБ.

В7НА УТВЕРЖДЕНИЕ — Утверждены и введены в действие Госгражданстроем с 30.07.І984г., приказ от 06.06.І984г. № І55

В7КА ПОСТАВЩИК — ЦИТП, І25878, ГСП, Москва, ул. Смольная, 22

Инв. № І9762

Катал.л. № 050226

gost.e-ecolog.ru