СССР	СТРОИТЕЛЬНЫЙ КАТАЛОГ ЧАСТЬ 3 ТИПОВАЯ ДОКУМЕНТАЦИЯ НА КОНСТРУКЦИИ, ИЗДЕЛИЯ И УЗЛЫ ЗДАНИЙ И СООРУЖЕНИЙ	СТРОИТЕЛЬНЫЕ КОНСТРУКЦИИ И ИЗДЕЛИЯ Серия I.I4I-I Выпуск 6I УДК 69.025.22
ЦИТП	ПАНЕЛИ ПЕРЕКРЫТИЙ ЖЕЛЕЗОБЕТОННЫЕ МНОГОПУСТОТНЫЕ	MLPH
АПРЕЛЬ 1984		На 2-х листах На 3-х страницах Страница I

Рис.1 Рис.2 Рис.3

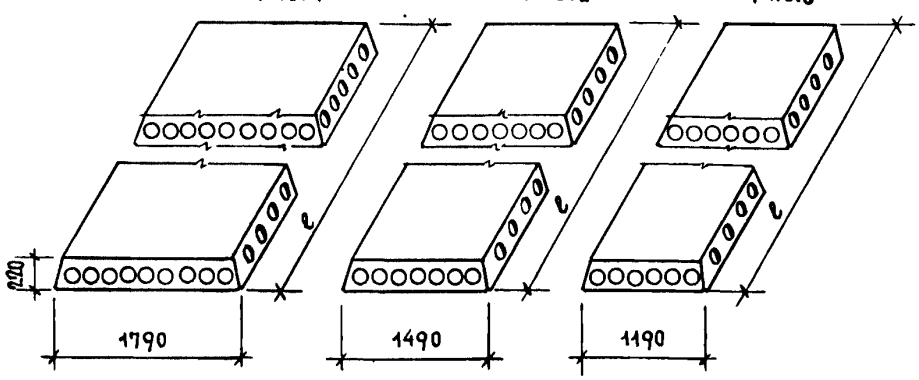

DIAA ТЕХНИЧЕСКАЯ ХАРАКТЕРИСТИКА

Бетон марки 200

Рабочая арматура – из стали класса Ат-У диаметром I0 мм по ГОСТ I0884-8I

Конструктивная арматура из стали класса Вр-I
диаметром 3 и 4 мм по ГОСТ 6727-80

Панели перекрытий армированы предварительно напряженными стержнями из стали класса Ат-У.

Метод натяжения электротермический.

НОМЕНКЛАТУРА ПАНЕЛЕЙ ПЕРЕКРЫТИЙ

Марка панели	Рис.	Длина ℓ, мм	Объем бетона, м3 приведенная толщина, см	Расход стали, кг натуральный на панель на I м2	 приведенный к кл.А-I на панель на I м2	Масса, кг
ПК 42.I8-8АтУТ	I	4I80	0,89 II,95	2I,4I 2,86	39,57 5,28	2240
ПК 36.I8-8АтУТ	I	3580	0,77 I2,00	I6,89 2,63	29,96 4,66	I920
ПК 30.I8-8АтУТ	I	2980	0,64 I2,00	I5,02 2,82	26,I2 4,89	I600
ПК 42.I8-6АтУТ	I	4I80	0,89 II,95	I8,83 2,52	33,89 4,52	2240
ПК 42.I5-8АтУТ	2	4I80	0,79 I2,70	I7,23 2,76	3I,55 5,05	I970
ПК 36.I5-8АтУТ	2	3580	0,68 I2,75	I5,37 2,88	27,74 5,20	I700
ПК 30.I5-8АтУТ	2	2980	0,57 I2,85	I3,57 3,05	24,0I 5,4I	I425

gost.e-ecolog.ru

ПАНЕЛИ ПЕРЕКРЫТИЙ ЖЕЛЕЗОБЕТОННЫЕ МНОГОПУСТОТНЫЕ	СТРОИТЕЛЬНЫЕ КОНСТРУКЦИИ И ИЗДЕЛИЯ Серия I.I4I-I Выпуск 6I	Лист I Страница 2

Марка панели	Рис.	Длина ℓ, мм	Объем бетона, м3 / приведенная толщина, см	Расход стали, кг: натуральный на панель / на I м2	Расход стали, кг: приведенный к кл.А-I на панель / на I м2	Масса, кг
ПК 42.I2-8АтУТ	3	4I80	0,60 / II,95	I4,06 / 2,82	25,00 / 5,0I	I490
ПК 36.I2-8АтУТ	3	3580	0,5I / I2,00	I2,63 / 2,96	22,I0 / 5,I9	I280
ПК 30.I2-8АтУТ	3	2980	0,43 / I2,I5	II,25 / 3,I8	I9,25 / 5,42	I080

ПАНЕЛИ С УСИЛЕННЫМИ ТОРЦАМИ

Рис.4 Рис.5 Рис.6

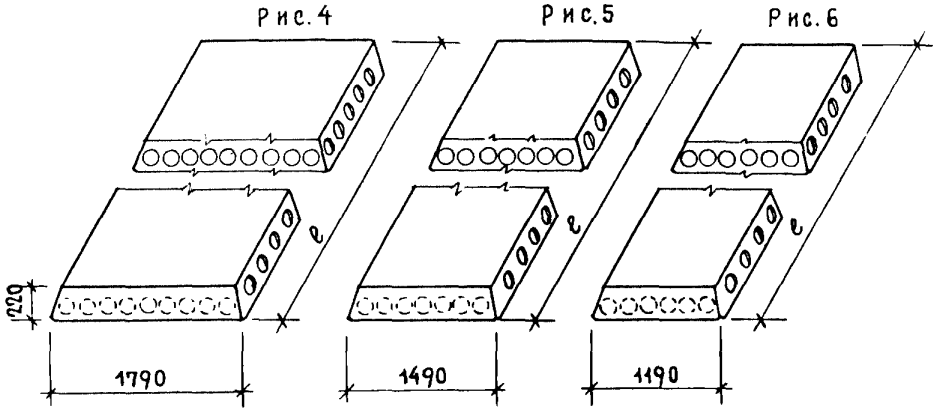

ПК 42.I8-8АтУТа	4I80	0,92 / I2,25	2I,4I / 2,86	39,57 / 5,28	2290
ПК 36.I8-8АтУТа	3580	0,79 / I2,35	I6,89 / 2,63	29,96 / 4,66	I980
ПК 30.I8-8АтУТа	2980	0,66 / I2,40	I5,02 / 2,82	26,I2 / 4,89	I660
ПК 42.I8-6АтУТа	4I80	0,92 / I2,25	I8,83 / 2,52	33,89 / 4,52	2290
ПК 42.I5-8АтУТа	4I80	0,8I / I3,00	I7,23 / 2,76	3I,55 / 5,05	2020
ПК 36.I5-8АтУТа	3580	0,70 / I3,I0	I5,37 / 2,88	27,74 / 5,20	I745
ПК 30.I5-8АтУТа	2980	0,65 / I3,25	I3,57 / 3,05	24,0I / 5,4I	I470
ПК 42.I2-8АтУТа	4I80	0,6I / I2,20	I4,06 / 2,82	25,00 / 5,0I	I525
ПК 36.I2-8АтУТа	3580	0,53 / I2,40	I2,63 / 2,96	22,I0 / 5,I9	I320
ПК 30.I2-8АтУТа	2980	0,45 / I2,55	II,25 / 3,I8	I9,25 / 5,42	III0

С2ВА УКАЗАНИЯ ПО ПРИМЕНЕНИЮ

Панели перекрытий предназначены для применения при проектировании жилых и общественных зданий для строительства в обычных условиях и для производства этих изделий предприятиями строительной промышленности.

Н.Лихвинская

Главный инженер проекта

62ЕЕ ИНЖЕНЕРНО-ГЕОЛОГИЧЕСКИЕ УСЛОВИЯ - обычные

ДОПОЛНИТЕЛЬНЫЕ ДАННЫЕ

Расшифровка марки изделия:

ПК 42.I8-8АтУТ

ПК - наименование изделия - панель перекрытия с круглыми пустотами

42.I8 - габариты изделия - длина 4I8 см, ширина I79 см - в дм

8 - под расчетную нагрузку 800 кгс/м^2 (без учета собственной массы панели)

АтУ - с напрягаемой рабочей арматурой из стали класса Ат-У

Т - материал перекрытия - тяжелый бетон

В7ЕА СОСТАВ ПРОЕКТНОЙ ДОКУМЕНТАЦИИ

Выпуск 6I. Предварительно напряженные панели с круглыми пустотами длиной 4I80, 3580 и 2980 мм, шириной I790, I490 и II90 мм, армированные стержнями из термически упрочненной стали класса Ат-У. Метод натяжения электротермический. Рабочие чертежи.

Объем проектных материалов, приведенных к формату II - 50 форматок.

В7ВА АВТОР ПРОЕКТА ЦНИИЭП жилища, I27434, Москва, Дмитровское шоссе, дом 9, корпус "Б" при участии НИИЖБ

В7НА УТВЕРЖДЕНИЕ утверждены Госгражданстроем, приказ от 29.I2.83 № 422, введены в действие с 0I.02.84.

В7КА ПОСТАВЩИК ЦИТП, I25878, ГСП, Москва, ул. Смольная, 22

А.Криппа

Руководитель отделения проектных работ

Инв. № 19409

Катал.л. № 049464

gost.e-ecolog.ru