СССР	СТРОИТЕЛЬНЫЙ КАТАЛОГ ЧАСТЬ 3 ТИПОВАЯ ДОКУМЕНТАЦИЯ НА СТРОИТЕЛЬНЫЕ СИСТЕМЫ И ИЗДЕЛИЯ ЗДАНИЙ И СООРУЖЕНИЙ	СТРОИТЕЛЬНЫЕ КОНСТРУКЦИИ И ИЗДЕЛИЯ Серия I.I38.I-I5 Вып. I
ЦИТП	БЛОКИ ПАРАПЕТА ИЗ ЛЕГКОГО БЕТОНА ДЛЯ КРУПНОБЛОЧНЫХ ЖИЛЫХ ЗДАНИЙ	УДК 69.022.332.5: 69I.327-4I2
ОКТЯБРЬ 1989		На 2 листах На 4 страницах Страница I

Рис. I

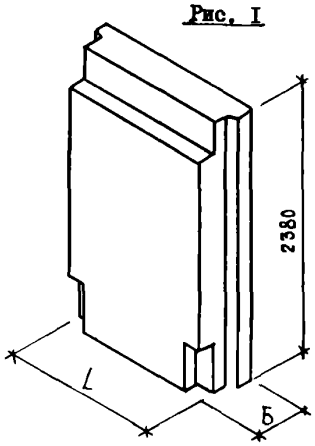

Рис. 2

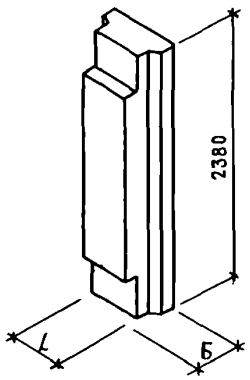

Рис. 3

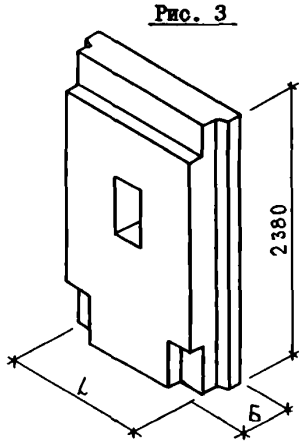

ТЕХНИЧЕСКАЯ ХАРАКТЕРИСТИКА

Бетон легкий класса В7,5.
Бетон фактурного слоя ВI2,5.
Продольная и поперечная арматура из стали классов AI, AII, AIII диаметром 6÷I4 и BpI диаметром 3÷5мм.
Блоки армируются арматурными блоками.

НОМЕНКЛАТУРА БЛОКОВ

Марка изделия		Размеры		Расход материалов					Масса блока, кг при средней плотности D	
				легкий бетон,	фактурный слой,	всего бетона,	Расход стали, кг натуральной / приведенной к AI			
Петлевой вариант	Беспетлевой вариант	L, мм	Б, мм	м3	м3	м3	петлевой вариант	беспетлевой вариант	I200	I400
Парапетные блоки угловые по рис.I										
СБ5.I II.24.4-П-I	СБ5.I II.24.4-П-I.0.0.5	III5	400	0,923	0,II4	I,055	6,00 / 7,30	5,00 / 6,I0	I440	I640
СБ5.I I5.24.4-П-I	СБ5.I I5.24.4-П-I.0.0.5	I490	400	I,236	0,I42	I,396	6,8I / 7,65	5,00 / 6,I0	I905	2I70
СБ5.I I8.24.4-П-I	СБ5.I I8.24.4-П-I.0.0.5	I790	400	I,487	0,I65	I,669	7,35 / 8,90	5,76 / 7,05	2275	2595
СБ5.I I0.24.5-П-I	СБ5.I I0.24.5-П-I.0.0.5	I0I5	500	I,08I	0,I06	I,205	6,80 / 7,85	5,00 / 5,75	I630	I865

gost.e-ecolog.ru

БЛОКИ ПАРАПЕТА ИЗ ЛЕГКОГО БЕТОНА ДЛЯ КРУПНОБЛОЧНЫХ ЖИЛЫХ ЗДАНИЙ

Продолжение

Марка изделия		Размеры		Расход материалов					Масса блока, кг при средней плотности D	
		L, мм	Б, мм	легкий бетон, м3	фактурный слой, м3	всего бетона, м3	Расход стали, кг натуральной приведенной к AI			
Петлевой вариант	Беспетлевой вариант						петлевой вариант	беспетлевой вариант	I200	I400
СБ5.I I5.24.5-П-I	СБ5.I I5.24.5-П-I.0.0.5	I490	500	I,592	0,I42	I,75I	7,35 / 9,50	5,66 / 7,50	2370	27I0
СБ5.I I8.24.5-П-I	СБ5.I I8.24.5-П-I.0.0.5	I790	500	I,9I3	0,I65	2,095	8,7I / II,30	5,00 / 6,50	2835	3255
СБ5.I 9.24.6-П-I	СБ5.I 9.24.6-П-I.0.0.5	9I5	600	I,I92	0,099	I,308	6,8I / 7,80	5,66 / 6,60	I750	20I5
СБ5.I I5.24.6-П-I	СБ5.I I5.24.6-П-I.0.0.5	I490	600	I,947	0,I42	2,I05	8,7I / I0,60	5,66 / 7,05	2830	3250
СБ5.I I8.24.6-П-I	СБ5.I I8.24.6-П-I.0.0.5	I790	600	2,339	0,I65	2,52I	8,7I / I0,60	5,66 / 7,05	3255	3735
СБ5.I II.24.4-П-I.I	СБ5.I II.24.4-П-I.I.0.5	III5	400	0,923	0,II4	I,055	7,9I / 9,35	6,9I / 8,I5	I440	I640
СБ5.I I5.24.4-П-I.I	СБ5.I I5.24.4-П-I.I.0.5	I490	400	I,236	0,I42	I,396	8,7I / 9,25	6,9I / 7,25	I905	2I70
СБ5.I I8.24.4-П-I.I	СБ5.I I8.24.4-П-I.I.0.5	I790	400	I,487	0,I65	I,669	9,25 / II,00	7,56 / 9,00	2275	2595
СБ5.I I0.24.5-П-I.I	СБ5.I I0.24.5-П-I.I.0.5	I0I5	500	I,08I	0,I06	I,205	8,89 / I0,00	7,I5 / 8,00	I630	I865
СБ5.I I5.24.5-П-I.I	СБ5.I I5.24.5-П-I.I.0.5	I490	500	I,592	0,I42	I,75I	9,35 / II,I0	7,70 / 9,I5	2370	27I0
СБ5.I I8.24.5-П-I.I	СБ5.I I8.24.5-П-I.I.0.5	I790	500	I,9I3	0,I65	2,095	9,75 / II,90	7,70 / 9,40	2835	3255
СБ5.I 9.24.6-П-I.I	СБ5.I 9.24.6-П-I.I.0.5	9I5	600	I,I92	0,099	I,308	9,39 / II,20	7,70 / 9,I5	I750	20I5
СБ5.I I5.24.6-П-I.I	СБ5.I I5.24.6-П-I.I.0.5	I490	600	I,947	0,I42	2,I05	I0,75 / I3,I0	7,70 / 9,40	2830	3250
СБ5.I I8.24.6-П-I.I	СБ5.I I8.24.6-П-I.I.0.5	I790	600	2,339	0,I65	2,62I	I0,75 / I3,I0	7,70 / 9,40	3255	3735
СБ5.I I4.24.4-П-I	СБ5.I I4.24.4-П-I.0.0.5	I4I5	400	I,I75	0,I32	I,307	6,8I / I2,20	5,00 / 8,90	I79I	2068
СБ5.I I3.24.5-П-I	СБ5.I I3.24.5-П-I.0.0.5	I3I5	500	I,405	0,I25	I,530	7,35 / 9,50	5,66 / 7,50	2086	2389
СБ5.I I2.24.6-П-I	СБ5.I I2.24.6-П-I.0.0.5	I2I5	600	I,585	0,II8	I,703	7,35 / 9,50	5,66 / 7,50	2305	2648
СБ5.I I4.24.4-П-I.I	СБ5.I I4.24.4-П-I.I.0.5	I4I5	400	I,I75	0,I32	I,307	8,7I / 9,35	6,9I / 7,40	I79I	2068
СБ5.I I3.24.5-П-I.I	СБ5.I I3.24.5-П-I.I.0.5	I3I5	500	I,405	0,I25	I,530	7,35 / 9,20	7,70 / 9,I5	2086	2389
СБ5.I I2.24.6-П-I.I	СБ5.I I2.24.6-П-I.I.0.5	I2I5	600	I,585	0,II8	I,703	9,39 / 9,40	7,70 / 7,80	2305	2648
СБ5.5 9.24.4-П-I	СБ5.5 9.24.4-П-I.0.0.5	890	400	0,734	0,099	0,833	7,74 / 9,65	4,22 / 5,00	II60	I3I9

БЛОКИ ПАРАПЕТА ИЗ ЛЕГКОГО БЕТОНА ДЛЯ КРУПНОБЛОЧНЫХ ЖИЛЫХ ЗДАНИЙ

СТРОИТЕЛЬНЫЕ КОНСТРУКЦИИ И ИЗДЕЛИЯ Серия I.I38.I-I5 Вып. I

Продолжение

Марка изделия		Размеры		Расход материалов					Масса блока, кг при средней плотности ρ	
		L, мм	Б, мм	легкий бетон, м3	фактурный слой, м3	всего бетона, м3	Расход стали, кг натуральной / приведенной к A-I			
Петлевой вариант	Беспетлевой вариант						петлевой	беспетлевой	I200	I400
СБ5.5 9.24.5-П-I	СБ5.5 9.24.5-П-I.0.0.5	890	500	0,946	0,I24	0,070	7,74 / 5,65	4,22 / 5,00	I450	I649
СБ5.5 9.24.6-П-I	СБ5.5 9.24.6-П-I.0.0.5	890	600	I,I00	0,I49	I,249	5,I4 / 6,30	4,22 / 5,I5	I740	I979
СБ5.5 9.24.4-П-I.I	СБ5.5 9.24.4-П-I.I.0.5	890	400	0,734	0,099	0,833	7,9I / 9,30	6,9I / 8,20	II60	I3I9
СБ5.5 9.24.5-П-I.I	СБ5.5 9.24.5-П-I.I.0.5	890	500	0,946	0,I24	I,070	8,05 / 9,50	7,05 / 8,30	I450	I649
СБ5.5 9.24.6-П-I.I	СБ5.5 9.24.6-П-I.I.0.5	890	600	I,I00	0,I49	I,249	9,39 / II,50	7,70 / 9,50	I740	I979
Рис. 3										
СБ5.I I2.24.4-П-I.0.I	СБ5.I I2.24.4-П-I.0.I.5	II90	400	0,953	0,II6	I,I23	6,00 / 7,50	5,00 / 6,25	I480	I690
СБ5.I I2.24.5-П-I.0.I	СБ5.I I2.24.5-П-I.0.I.5	II90	500	I,229	0,II6	I,406	6,8I / 8,30	5,00 / 6,I5	I840	2II0
СБ5.I I2.24.6-П-I.0.I	СБ5.I I2.24.6-П-I.0.I.5	II90	600	I,505	0,II6	I,690	7,35 / 8,95	5,66 / 7,00	2205	2530
СБ5.I I2.24.4-П-I.I.I	СБ5.I I2.24.4-П-I.I.I.5	II90	400	0,953	0,II6	I,I23	7,9I / 9,30	6,9I / 8,20	I480	I690
СБ5.I I2.24.5-П-I.I.I	СБ5.I I2.24.5-П-I.I.I.5	II90	500	I,229	0,II6	I,406	8,85 / I0,00	7,05 / 8,I0	I840	2II0
СБ5.I I2.24.6-П-I.I.I	СБ5.I I2.24.6-П-I.I.I.5	II90	600	I,505	0,II6	I,690	9,39 / II,60	7,70 / 9,50	2205	2530
Парапетные блоки лоджий по рис. 2										
СБ5.5 5.24.4-П-I	СБ5.5 5.24.4-П-I.0.0.5	5I5	400	0,422	0,069	0,509	4,74 / 5,65	4,22 / 5,00	695	785
по рис. I										
СБ5.5 8.24.4-П-I	СБ5.5 8.24.4-П-I.0.0.5	8I5	400	0,673	0,09I	0,782	5,I4 / 6,30	4,22 / 5,I5	I065	I2I0
по рис. 2										
СБ5.5 4.24.5-П-I	СБ5.5 4.24.5-П-I.0.0.5	4I5	500	0,437	0,06I	0,5I7	7,74 / 9,65	4,22 / 5,00	7I0	805
по рис. I										
СБ5.5 7.24.5-П-I	СБ5.5 7.24.5-П-I.0.0.5	7I5	500	0,759	0,084	0,86I	5,39 / 6,50	5,09 / 6,00	II65	I330
по рис. 2										
СБ5.5 3.24.6-П-I	СБ5.5 3.24.6-П-I.0.0.5	3I5	600	0,405	0,054	0,477	7,74 / 9,65	4,22 / 5,00	645	730
по рис. I										
СБ5.5 7.24.6-П-I	СБ5.5 6.24.6-П-I.0.0.5	6I5	600	0,798	0,076	0,893	5,39 / 6,50	5,09 / 6,00	I200	I375
по рис. 2										
СБ5.5 5.24.4-П-I.I	СБ5.5 5.24.4-П-I.I.0.5	5I5	400	0,422	0,069	0,509	7,9I / 9,30	6,90 / 8,20	695	785
по рис. I										
СБ5.5 8.24.4-П-I.I	СБ5.5 8.24.4-П-I.I.0.5	8I5	400	0,673	0,09I	0,782	8,7I / I0,60	6,9I / 8,45	I065	I2I0
по рис. 2										
СБ5.5 4.24.5-П-I.I	СБ5.5 4.24.5-П-I.I.0.5	4I5	500	0,437	0,06I	0,5I7	8,05 / 9,50	7,05 / 8,30	7I0	805

БЛОКИ ПАРАПЕТА ИЗ ЛЕГКОГО БЕТОНА ДЛЯ КРУПНОБЛОЧНЫХ ЖИЛЫХ ЗДАНИЙ	СТРОИТЕЛЬНЫЕ КОНСТРУКЦИИ И ИЗДЕЛИЯ Серия I.I38.I-I5 Вып. I	Лист 2 Страница 4

Продолжение

Марка изделия		Размеры		Расход материалов					Масса блока, кг при средней плотности D	
				легкий бетон,	фактурный слой	всего бетона,	Расход стали, кг натуральной / приведенной к А1			
Петлевой вариант	Беспетлевой вариант	L, мм	Б, мм	м3	м3	м3	петлевой	беспетлевой	I200	I400
СБ5.5 7.24.5-П-I.I	СБ5.5 7.24.5-П-I.I.0.5	7I5	по рис. I 500	0,759	0,084	0,86I	9,35 / II,20	7,70 / 9,25	II65	I330
СБ5.5 3.24.6-П-I.I	СБ5.5 3.24.6-П-I.I.0.5	3I5	по рис. 2 600	0,405	0,054	0,477	9,39 / II,60	7,70 / 9,50	645	730
СБ5.5 6.24.6-П-I.I	СБ5.5 6.24.6-П-I.I.0.5	6I5	по рис. I 600	0,798	0,076	0,893	9,39 / II,60	7,70 / 9,50	I200	I375

C2BA УКАЗАНИЯ ПО ПРИМЕНЕНИЮ

Блоки парапета предназначены для применения в наружных стенах 5 и 9-этажных жилых зданий.

Предел огнестойкости стен из блоков более 2 часов.

G2EE ИНЖЕНЕРНО-ГЕОЛОГИЧЕСКИЕ УСЛОВИЯ - обычные.

J30B НОРМАТИВНОЕ ВЕТРОВОЕ ДАВЛЕНИЕ - 48 кгс/м2.

G20D КЛИМАТИЧЕСКИЕ РАЙОНЫ И ПОДРАЙОНЫ - II, III и IB.

N1B0 РАСЧЕТНАЯ ТЕМПЕРАТУРА НАРУЖНОГО ВОЗДУХА - минус 30°С.

ДОПОЛНИТЕЛЬНЫЕ ДАННЫЕ

Расшифровка марки изделия СБ5.I I2.24.4-П-I.I.0.5:

СБ - стеновой блок наружных стен,

5.I - парапетный, рядовой,

I2 - длина блока в дециметрах,

24 - высота блока в дециметрах,

4 - толщина блока в дециметрах,

П - бетон легкий на пористых заполнителях,

I.I.0.5 - симметричный, с монтажной петлей, без продуха, беспетлевой вариант.

Серия I.I38.I-I5, вып.I разработана взамен серии I.I38.I-I2, вып.I.

B7EA СОСТАВ ПРОЕКТНОЙ ДОКУМЕНТАЦИИ

Вып. I. Блоки толщиной 40, 50 и 60 см. Материалы для проектирования и рабочие чертежи.

Объем проектных материалов, приведенных к формату А4,- I06 форматок.

B7BA АВТОР ПРОЕКТА ЦНИИЭП жилища, I27434, Москва И-434, Дмитровское шоссе,9,корп.Б

B7HA УТВЕРЖДЕНИЕ Утверждены и введены в действие Госкомархитектуры с 25.06.89 Приказ № 113 от 19.06.89. Срок действия 1995г.

B7KA ПОСТАВЩИК ЦИТП, I25878, ГСП, Москва А-445, ул.Смольная, 22.

Инв. № 23881

Катал.л. №064I73

gost.e-ecolog.ru