ЧАСТЬ

3

Раздел I

Подгруппа I.I38

ПАНЕЛИ ПАРАПЕТА ЧЕРДАЧНЫХ КРЫШ ЛЕГКОБЕТОННЫЕ ОДНОСЛОЙНЫЕ ДЛЯ КРУПНОПАНЕЛЬНЫХ ЖИЛЫХ ЗДАНИЙ С ШАГОМ ПОПЕРЕЧНЫХ СТЕН 2,4÷3,6 м ДЛЯ СТРОИТЕЛЬСТВА В СЕЙСМИЧЕСКИХ РАЙОНАХ

ВЫПУСК I-4. ПАНЕЛИ ГРУПП С-НПТI И С-НПТ4 ТОЛЩИНОЙ 350 мм.

Область применения: во II,III и IУ климатических районах, а также в подрайонах IВ и IГ при расчетной сейсмичности 7,8 и 9 баллов.

ПАСПОРТ
ТИПОВЫЕ КОНСТРУКЦИИ
СЕРИЯ I.I38-IIс ВЫПУСК I-4
УДК 69.025.323:666.973

Разработан ЦНИИЭП жилища I27434,Москва,Дмитровское шоссе дом 9, корпус "Б" совместно с ЦНИИСК им.Кучеренко

Утверждены и введены в действие с 0I.07.80 Госгражданстроем Приказ № I49 от 06.06.80

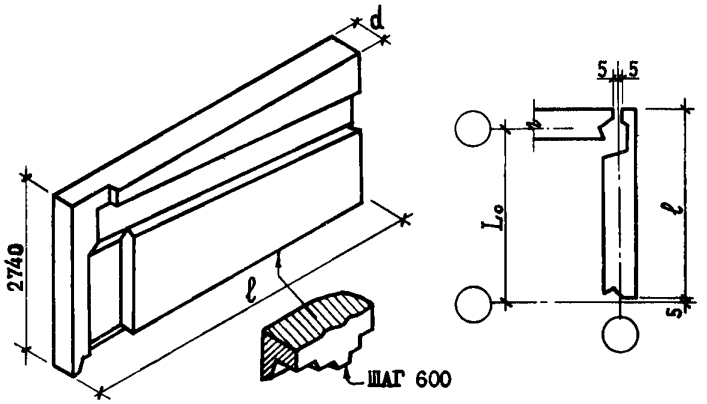

Шаг, м L_o	Марка изделия	Размеры, мм ℓ	d	Показатели расхода материалов на изделие на $1м^2$: Объем, $м^3$ легкого бетона	декоративного бетона	Расход стали, кг: Натуральной	Приведенной к классу А-I	Масса изделия, кг	№ листов выпуска
3,6	С-НПТI-38.28.35 С-НПТIл-38.28.35	38I5	350	2,620 0,25	0,455 0,04	66,7-73,9 6,4-7,I	86,0-95,3 8,26-9,2	3600-5350	I
4,2	С-НПТI-44.28.35 С-НПТIл-44.28.35	44I5	350	3,092 0,27	0,495 0,04	76,7-83,8 6,6-7,3	98,9-I08,0 8,5-9,4	4I50-6200	3
4,8	С-НПТI-50.28.35 С-НПТIл-50.28.35	50I5	350	3,528 0,27	0,545 0,04	83,2-90,3 6,3-6,9	I07,3-II6,5 8,I-8,9	4650-7050	5
5,4	С-НПТI-56.28.35 С-НПТIл-56.28.35	56I5	350	3,988 0,27	0,585 0,04	96,7-I03,9 6,5-7,0	I24,7-I34,0 8,4-9,0	5200-7450	7
6,0	С-НПТI-62.28.35 С-НПТIл-62.28.35	62I5	350	4,449 0,27	0,625 0,04	I03,2-II0,3 6,3-6,7	I33,I-I42,3 8,I-8,6	5750-7250	9

На 3-х страницах. Страница I

gost.e-ecolog.ru

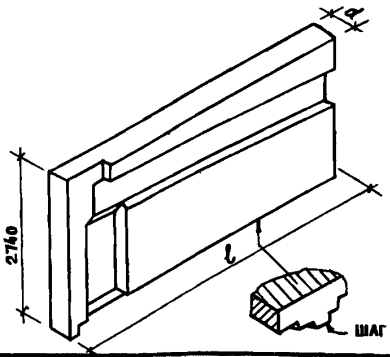

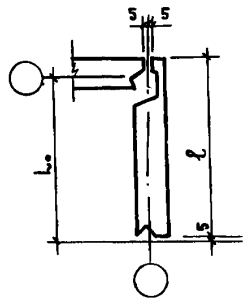

Шаг, м	Марка изделия	Размеры, мм		Показатели расхода материалов на изделие на 1м² Объем, м³		Расход стали, кг		Масса изделия, кг	№№ типоразмеров выпуска
				легкого бетона	декоративного бетона	На турельной	Приведенной к классу А-I		
l_0		l	d						
3,6	С-НПТI-38.28.35-0-2 С-НПТIк-38.28.35-0-2	38I5	350	2,620 0,26	0,4I9 0,04	65,7-7I,9 6,4-7,0	84,8-92,8 8,3-9,0	3500-5250	II
4,2	С-НПТI-44.28.35-0-2 С-НПТIк-44.28.35-0-2	44I5	350	3,08 0,27	0,459 0,04	78,8-85,0 7,0-7,5	I02,0-II0,0 9,0-9,7	4050-6I00	I3
4,8	С-НПТI-50.28.35-0-2 С-НПТIк-50.28.35-0-2	50I5	350	3,528 0,27	0,499 0,04	8I,5-87,7 6,3-6,8	I05,I-II3,I 8,I-8,8	4550-6950	I5
5,4	С-НПТI-56.28.35-0-2 С-НПТIк-56.28.35-0-2	56I5	350	3,977 0,27	0,539 0,04	95,7-I0I,9 6,6-7,0	I23,5-I3I,5 8,5-9,0	5I00-7350	I7
6,0	С-НПТI-62.28.35-0-2 С-НПТIк-62.28.35-0-2	62I5	350	4,437 0,27	0,579 0,04	I0I,8-I08,0 6,3-6,7	I3I,3-I39,3 8,I-8,6	5650-7I50	I9

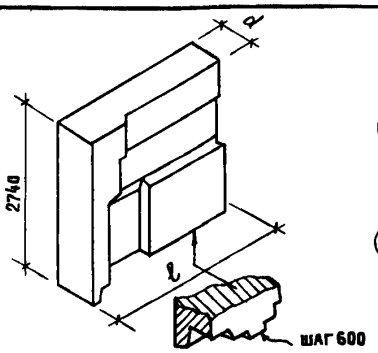

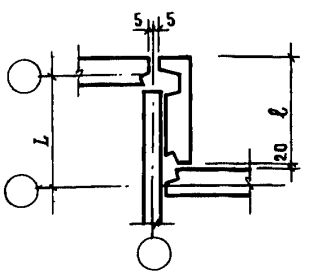

I,2	С-НПТ4-I2.28.35 С-НПТ4к-I2.28.35	II80	350	0,600 0,I9	0,335 0,I0	29,8-38,2 9,2-II,8	38,4-49,3 II,9-I5,2	I300-I700	2I
I,8	С-НПТ4-I8.28.35 С-НПТ4к-I8.28.35	I780	350	I,062 0,22	0,375 0,08	35,7-44,I 7,30-9,0	46,I-57,0 9,4-II,6	I850-2550	23

К100,200,300-10-80

К3	ЦНИИЭП жилища	ПАНЕЛИ ГРУПП С-НПТ1 И С-НПТ4 ТОЛЩИНОЙ 350 ММ	ТИПОВЫЕ КОНСТРУКЦИИ СЕРИЯ I-I38-Пс ВЫПУСК I-4	ПАСПОРТ Лист №2

Шаг, м	Марка изделия	Размеры, мм		Показатели расхода материалов на изделие на $1м^2$				Масса изделия, кг	№№ листов выпуска
				Объем, $м^3$		Расход стали, кг			
L_o		ℓ	d	легкого бетона	декоративного бетона	Натуральной	Приведенной к классу А-I		
2,4	С-НПТ4-24.28.35 С-НПТ4л-24.28.35	2380	350	I,5I0 0,23	0,425 0,07	4I,4-49,8 6,40-7,6	53,4-64,2 8,3-9,8	2400-3400	25

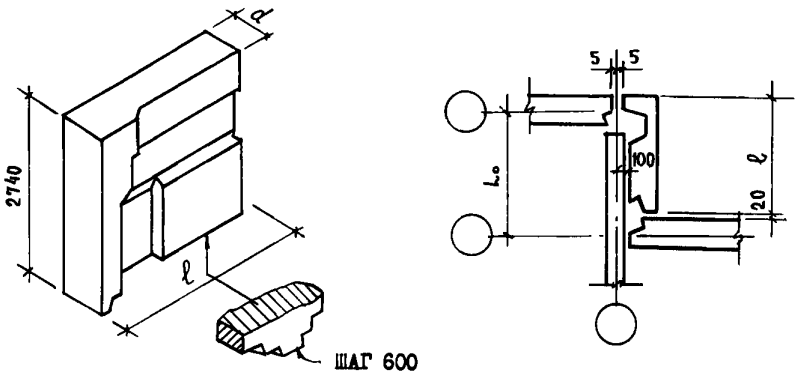

ШАГ 600

I,2	С-НПТ4-I2.28.35-0-2 С-НПТ4л-I2.28.35-0-2	II80	350	0,6I4 0,I9	0,309 0,I0	3I,5-39,0 I0,0-I2,3	40,6-50,3 I3,0-I5,9	I250-I650	27
I;8	С-НПТ4-I8.28.35-0-2 С-НПТ4л-I8.28.35-0-2	I780	350	I,062 0,22	0,349 0,07	37,I-44,5 7,8-9,3	48,0-57,4 I0,I-I2,0	I800-2500	29
2,4	С-НПТ4-24.28.35-0-2 С-НПТ4л-24.28.35-0-2	2380	350	I,522 0,24	0,389 0,06	42,4-49,8 6,7-7,8	54,7-64,2 8,6-I0,I	2350-3350	3I

ТЕХНИЧЕСКАЯ ХАРАКТЕРИСТИКА И УКАЗАНИЯ ПО ПРИМЕНЕНИЮ

Панели легкобетонные предназначены для строительства 4-5 этажных домов в районах с сейсмичностью 7-9 баллов, а также высотой 9 этажей в районах с сейсмичностью 7,8 баллов.

Габариты панелей установлены исходя из условия применения их в проектах, разрабатываемых с размерами планировочной сетки, кратными 600 мм.

Панели выполняются из легких теплоизоляционных бетонов на пористых заполнителях (керамзите, аглопорите, шлаковой пемзе и т.п.материалах, применение которых допущено при сейсмических воздействиях) марки по прочности 75, I00 и I50.

Материал, цвет и фактура отделки назначаются при разработке конкретного проекта здания.

Армирование панелей осуществляется сварными арматурными блоками.

Расход стали определен исходя из возможных наименьших и наибольших воздействий на панели, зависящих от расчетной сейсмичности и этажности зданий.

Окончательные данные по расходу стали определяются на основании расчета при доработке панелей для применения в конкретном проекте.

Общий принцип маркировки панелей:

С - сейсмические, Н - наружные стены, Т1 - торцовые группы I, Т4 - торцовые группы 4, следующие цифры характеризуют длину, высоту и толщину панели, следующие цифры характеризуют проем.

Объем проектных материалов - 60 форматок

Чертежи распространяет: Центральный институт типового проектирования I25878,ГСП,Москва А-445, Смольная ул.,22

Инв. № I6785
Пасп.№ 042740

Гл.инженер проекта Ю.Герман

Руководитель отд. проектных работ А.Крилла

Страница 3

gost.e-ecolog.ru