ЧАСТЬ 3
Раздел I
Подгруппа I.138

ПАНЕЛИ ПАРАПЕТА ЧЕРДАЧНЫХ КРЫШ ЛЕГКОБЕТОННЫЕ ОДНОСЛОЙНЫЕ ДЛЯ КРУПНОПАНЕЛЬНЫХ ЖИЛЫХ ЗДАНИЙ С ШАГОМ ПОПЕРЕЧНЫХ СТЕН 2,4÷3,6 м ДЛЯ СТРОИТЕЛЬСТВА В СЕЙСМИЧЕСКИХ РАЙОНАХ

ВЫПУСК I-3. ПАНЕЛИ ГРУШ С-НШТ1 И С-НШТ4 ТОЛЩИНОЙ 300 мм.

ОБЛАСТЬ ПРИМЕНЕНИЯ: во II, III и IУ климатических районах, а также в подрайонах IВ и IГ при расчетной сейсмичности 7,8 и 9 баллов.

ПАСПОРТ
ТИПОВЫЕ КОНСТРУКЦИИ
СЕРИЯ I.I38-Пс ВЫПУСК I-3

УДК 69.025.223:666.973

Разработаны ЦНИИЭП жилища I27434, Москва, Дмитровское шоссе, дом 9, корпус "Б" совместно с ЦНИИСК им. Кучеренко

Утверждены и введены в действие Госгражданстроем с 01.07.80 Приказ от 06.06.80 № I49

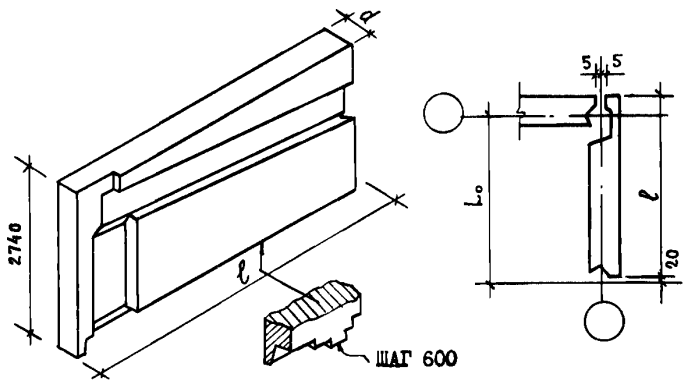

Шаг м L_0	Марка изделия	Размеры, мм ℓ	d	Показатели расхода материалов на изделие на 1 м²: Объем, м³ легкого бетона	декоративного бетона	Расход стали, кг: Натуральной	Приведенной к классу А-I	Масса изделия, кг	№ листов выпуска
3,6	С-НШТ1-38.28.3 С-НШТ1л-38.28.3	3815	300	2,220 0,21	0,370 0,03	63,0-68,3 6,0-6,5	81,3-88,1 7,7-8,4	3000-4500	I
4,2	С-НШТ1-44.28.3 С-НШТ1л-44.28.3	4415	300	2,620 0,23	0,410 0,03	74,7-79,9 6,5-6,9	96,4-103,1 8,4-8,9	3500-5300	3
4,8	С-НШТ1-50.28.3 С-НШТ1л-50.28.3	5015	300	2,990 0,23	0,460 0,03	81,0-86,3 6,2-6,5	104,0-111,3 8,0-8,4	4000-6000	5
5,4	С-НШТ1-56.28.3 С-НШТ1л-56.28.3	5615	300	3,380 0,23	0,500 0,03	91,0-96,0 6,1-6,5	117,0-124,0 7,9-8,4	4400-6700	7
6,0	С-НШТ1-62.28.3 С-НШТ1л-62.28.3	6215	300	3,770 0,23	0,540 0,03	97,3-102,5 5,9-6,2	126,0-132,2 7,6-8,0	4900-7500	9

На 3-х страницах. Страница I

gost.e-ecolog.ru

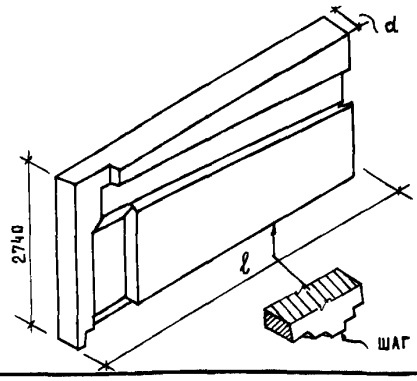

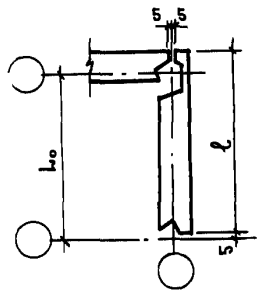

Шаг, м L_o	Марка изделий	Размеры, мм ℓ	d	Показатели расхода материалов на изделие на $1м^2$: Объем, $м^3$ легкого бетона	декоративного бетона	Расход стали, кг: Натуральной	Приведенной к классу А-I	Масса изделия, кг	№№ листов выпуска
3,6	С-НПТI-38.28.3-0-2 С-НПТIл-38.28.3-0-2	38I5	300	2,220 0,22	0,340 0,03	62,2-66,3 6,I-6,5	80,2-85,5 7,9-8,4	3000-4400	II
4,2	С-НПТI-44.28.3-0-2 С-НПТIл-44.28.3-0-2	44I5	300	2,6I0 0,23	0,380 0,03	7I,2-75,4 6,3-6,7	9I,8-97,3 8,I-8,6	4400-5200	I3
4,8	С-НПТI-50.28.3-0-2 С-НПТIл-50.28.3-0-2	50I5	300	2,990 0,23	0,420 0,03	79,4-83,7 6,2-6,5	I02,4-I08,0 8,0-8,4	3900-5900	I5
5,4	С-НПТI-56.28.3-0-2 С-НПТIл-56.28.3-0-2	56I5	300	3,370 0,23	0,460 0,03	88,9-93,0 6,I-6,4	II5,0-I20,0 7,9-8,3	4400-6600	I7
6,0	С-НПТI-62.28.3-0-2 С-НПТIл-62.28.3-0-2	62I5	300	3,760 0,23	0,500 0,03	94,9-99,0 5,9-6,2	I22,4-I28,0 7,6-8,0	4800-7400	I9

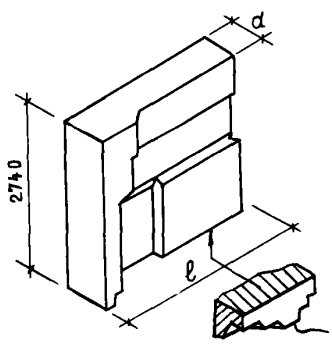

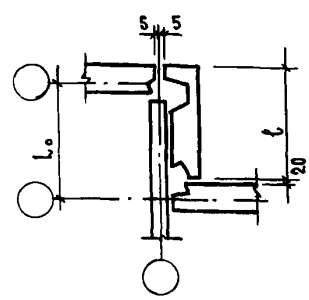

I,2	С-НПТ4-I2.28.3 С-НПТ4л-I2.28.3	II80	300	0,5I0 0,I6	0,250 0,07	28,4-34,8 8,8-I0,8	36,6-44,9 II,4-I3,9	I050-I400	2I
I,8	С-НПТ4-I8.28.3 С-НПТ4л-I8.28.3	I780	300	0,900 0,I8	0,290 0,06	34,6-40,9 7,I-8,4	44,6-52,8 9,2-I0,8	I500-2I00	23

К3	ЦНИИЭП жилища	ПАНЕЛИ ГРУПП С-НПТ1 И С-НПТ4 ТОЛЩИНОЙ 300 ММ	ТИПОВЫЕ КОНСТРУКЦИИ СЕРИЯ I.I38-IIс ВЫПУСК I-3	ПАСПОРТ Лист №2

Шаг, м L_o	Марка изделия	Размеры, мм l	d	Показатели расхода материалов на изделие на $1м^2$: Объем, $м^3$ легкого бетона	декоративного бетона	Расход стали, кг: Натуральной	Приведенной к классу А-I	Масса изделия, кг	Кол. листов в выпуске
2,4	С-НПТ4-24.28.3 С-НПТ4л-24.28.3	2380	300	I.280 0,20	0,340 0,05	4I.9-44.2 6,4-6,8	54.I-57.0 8,3-8,8	2000-2850	25

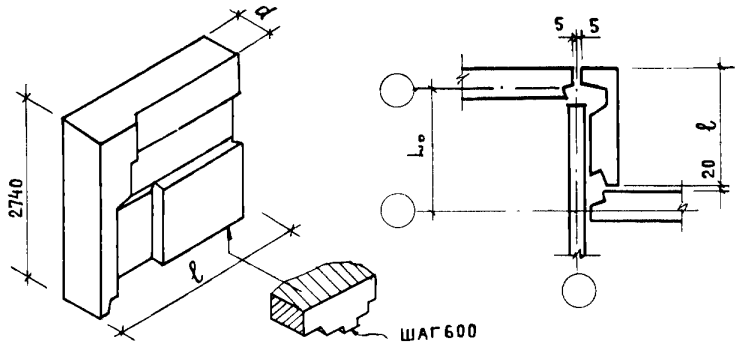

I,2	С-НПТ4-I2.28.3-0-2 С-НПТ4л-I2.28.3-0-2	II80	300	0,520 0,I6	0,230 0,07	28,2-33,6 8,9-I0,6	36,4-43,3 II,5-I3,7	I000-I350	27
I,8	С-НПТ4-I8.28.3-0-2 С-НПТ4л-I8.28.3-0-2	I780	300	0,900 0,I9	0,270 0,06	34,5-39,9 7,2-8,4	44,5-5I,5 9,3-I0,8	I450-2050	29
2,4	С-НПТ4-24.28.3-0-2 С-НПТ4л-24.28.3-0-2	2380	200	I.290 0,20	0,3I0 0,05	4I,4-46,8 6,5-7,3	53,4-60,4 8,4-9,4	I950-2800	3I

ТЕХНИЧЕСКАЯ ХАРАКТЕРИСТИКА И УКАЗАНИЯ ПО ПРИМЕНЕНИЮ

Панели легкобетонные предназначены для отроительства 4-5 этажных домов в районах с сейсмичностью 7-9 баллов, а также высотой 9 этажей в районах с сейсмичностью 7,8 баллов.

Габариты панелей установлены исходя из условия применения их в проектах, разрабатываемых о размерами планировочной сетки, кратными 600 мм.

Панели выполняются из легких теплоизоляционных бетонов на пористых заполнителях (керамзите, аглопорите, шлаковой пемзе и т.п. материалах, применение которых допущено при сейсмических воздействиях) марки по прочности 75, I00 и I50.

Материал, цвет и фактура отделки назначаетя при разработке конкретного проекта здания.

Армирование панелей осуществляется сварными арматурными блоками.

Расход стали определен исходя из возможных наименьших и наибольших воздействий на панели, зависящих от расчетной сейсмичности и этажности зданий.
Окончательные данные по расходу стали определяются на основании расчета при доработке панелей для применения в конкретном проекте.

Общий принцип маркировки панелей:
С - сейсмические, Н - наружные стены, ТI - торцовые группы,I, Т4 - торцовые группы 4, следующие цифры характеризуют длину, высоту и толщину панели, следующие цифры характеризуют проем.

Объем проектных материалов — 80 форматок

Чертежи распространяет: Центральный институт типового проектирования
I25878, ГСП, Москва А-445, ул.Смольная, 22

Инв. № I6784
Пасп.№ 042739

Гл.инженер проекта Ю.Герман

Руководитель отделения проектных работ А.Крипна

gost.e-ecolog.ru