ЧАСТЬ 3 Раздел I Подгруппа I.I38

ПАНЕЛИ ПАРАПЕТА ЧЕРДАЧНЫХ КРЫШ ЛЕГКОБЕТОННЫЕ ОДНОСЛОЙНЫЕ ДЛЯ КРУПНОПАНЕЛЬНЫХ ЖИЛЫХ ЗДАНИЙ С ШАГОМ ПОПЕРЕЧНЫХ СТЕН 2,4÷3,6 м ДЛЯ СТРОИТЕЛЬСТВА В СЕЙСМИЧЕСКИХ РАЙОНАХ

ВЫПУСК I-2. ПАНЕЛИ ГРУПП С-НПР1, С-НПР4, С-НПР5 ДВУХШАГОВЫЕ ТОЛЩИНОЙ 300 и 350 мм.

ОБЛАСТЬ ПРИМЕНЕНИЯ: во II, III и IУ климатических районах, а также в подрайонах IВ и IГ при расчетной сейсмичности 7,8 и 9 баллов.

ПАСПОРТ
ТИПОВЫЕ КОНСТРУКЦИИ
СЕРИЯ I.I38-IIс ВЫПУСК I-2
УДК 69.025.223:666.973

Разработаны ЦНИИЭП жилища 127434,Москва,Дмитровское шоссе дом 9, корпус "Б" совместно с ЧНИИСК им.Кучеренко

Утверждены и введены в действие с 01.07.80 Госгражданстроем Приказ № 149 от 06.06.80

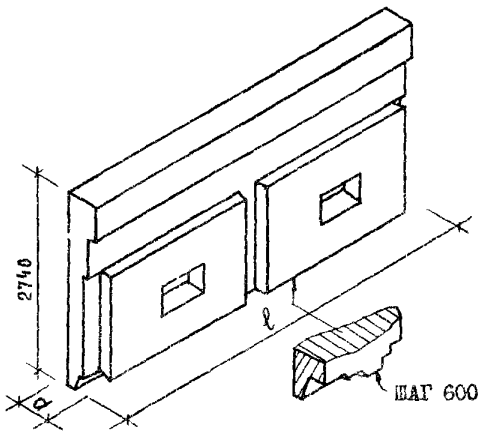

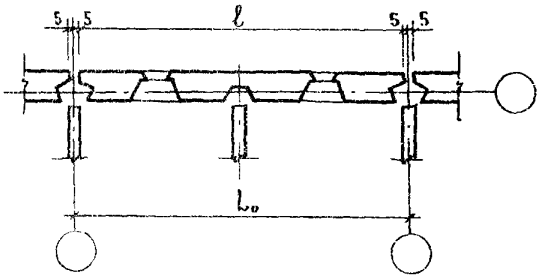

Шаг, м	Марка изделия	Размеры, мм		Показатели расхода материалов на изделие на 1м²				Масса изделия кг	№ листов выпуска
				Объем, м³		Расход стали, кг			
				легко-декоративного бетонного бетона	бетона	Натуральной	Приведенной к классу А-I		
L_0		ℓ	d						
6,0	С-НПР1-60.28.3-2÷2	5990	300	3,538 / 0,22	0,520 / 0,03	99,I-I07,5 / 6,I-6,6	I29,8-I40,8 / 8,0-8,6	4600-7000	I
	С-НПР1-60.28.35-2÷2		350	4,I75 / 0,26		I05,2-II7,6 / 6,5-7,3	I37,8-I54,I / 8,5-9,6	5250-7I00	
6,6	С-НПР1-66.28.3-3÷2 С-НПР1-66.28.3-2÷3	6590	300	3,9I8 / 0,22	0,565 / 0,03	I05,5-II3,9 / 5,9-6,4	I38,2-I49,2 / 7,7-8,4	5I00-7300	I0
	С-НПР1-66.28.35-3÷2 С-НПР1-66.28.35-2÷3		350	4,623 / 0,26		III,6-I24,0 / 6,3-7,0	I46,2-I62,4 / 8,3-9,2	5800-7350	

gost.e-ecolog.ru

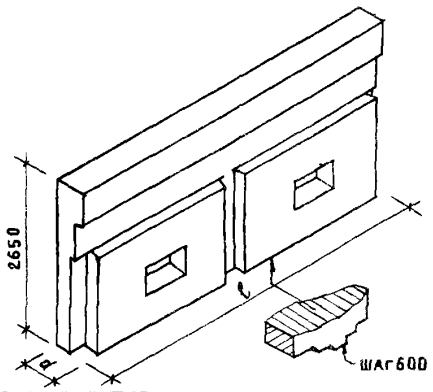

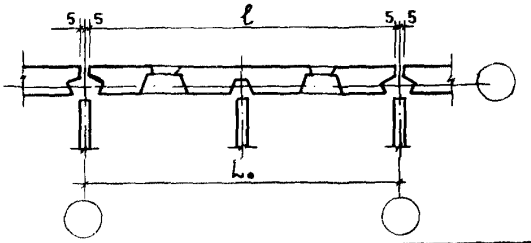

Шаг, м	Марка изделия	Размеры, мм		Показатели расхода материалов на изделие на 1м²				Масса изделия, кг	№ листов выпуска
				Объем, м³		Расход стали, кг			
L₀		ℓ	d	легкого бетона	декоративного бетона	натуральной	приведенной к классу А-I		
6,0	С-НПРI-60.27.3-2+2	5990	300	3,538 0,22	0,486 0,03	95,6-I04,0 6,0-6,6	I25,2-I36,2 7,9-8,6	4550-6900	4
	С-НПРI-60.27.35-2+2		350	4,I75 0,26		I0I,6-II4,0 6,4-7,2	I33,I-I49,3 8,4-9,4	5200-7050	
6,6	С-НПРI-66.27.3-3+2 С-НПРI-66.27.3-2+3	6590	300	3,908 0,22	0,526 0,03	I0I,6-II0,0 5,9-6,4	I33,I-I44,I 7,7-8,4	5000-7200	I3
	С-НПРI-66.27.35-3+2 С-НПРI-66.27.35-2+3		350	4,6II 0,26		I07,7-I20,I 6,2-7,0	I4I,I-I57,3 8,I-9,2	5700-7250	

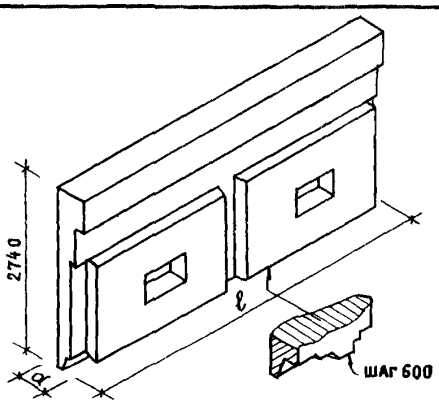

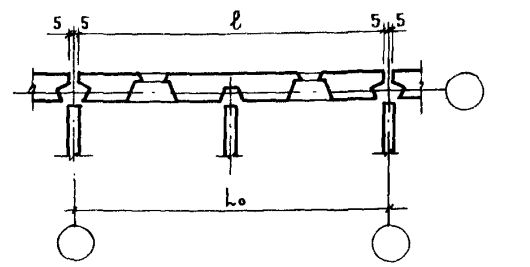

6,0	С-НПРI-60.28.3-2+26 С-НПРI-60.28.3-26+2	5990	300	3,538 0,22	0,503 0,03	97,4-I05,7 6,I-6,6	I27,6-I38,5 8,0-8,6	4550-6950	7
	С-НПРI-60.28.35-2+26 С-НПРI-60.28.35-26+2		350	4,I75 0,26		I03,4-II5,8 6,4-7,2	I35,5-I5I,7 8,4-9,4	5200-7I00	
6,6	С-НПРI-66.28.3-3+26 С-НПРI-66.28.3-26+3	6590	300	3,9I8 0,22	0,548 0,03	I03,8-II2,I 5,9-6,3	I36,0-I46,9 7,7-8,3	5050-7250	I6

К3	ЦНИИЭП жилища	ПАНЕЛИ ГРУПП С-НПРI,С-НПР4, С-НПР5 ДВУХШАГОВЫЕ ТОЛЩИНОЙ 300 И 350 ММ	ТИПОВЫЕ КОНСТРУКЦИИ СЕРИЯ I.I38-IIс ВЫПУСК I-2	ПАСПОРТ Лист №2

Шаг, м	Марка изделия	Размеры, мм		Показатели расхода материалов на изделие на $1м^2$: Объем, $м^3$ легкого бетона	Объем, $м^3$ декоративного бетона	Расход стали, кг натуральной	Расход стали, кг приведенной к классу А-I	Масса изделия, кг	№ листов выпуска
L_o		ℓ	d						
6,6	С-НПРI-66.28.35-3+26 С-НПРI-66.28.35-26+3	6590	350	4,623 0,26	0,548 0,03	I09,9-I22,3 6,2-6,9	I43,97-I60,2 8,I-9,0	5750-7300	I6
	С-НПРI-66.28.3-36+2 С-НПРI-66.28.3-2+36		300	3,908 0,22		I03,4-III,8 5,9-6,3	I35,5-I46,5 7,7-8,3	5050-7200	
6,6		6590			0,543 0,03				I9
	С-НПРI-66.28.35-36+2 С-НПРI-66.28.35-2+36		350	4,6II 0,26		I09,5-I2I,9 6,2-6,9	I43,5-I59,7 8,I-9,0	5750-7300	

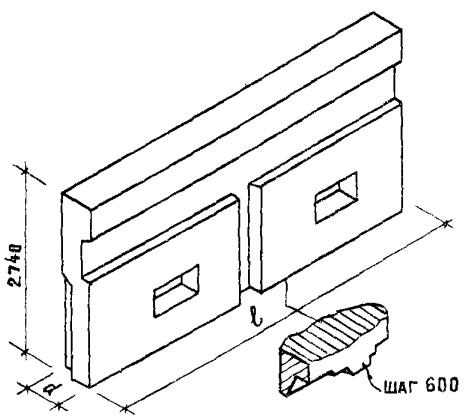

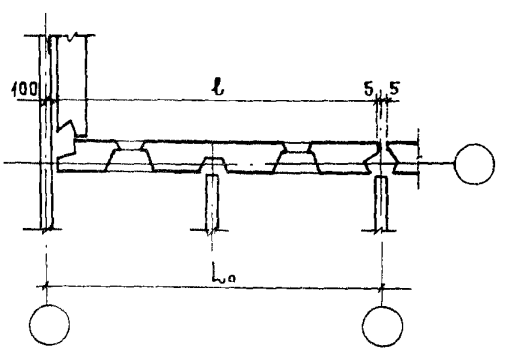

	С-НПР4-59.28.3-2+2 С-НПР4л-59.28.3-2+2		300	3,508 0,22		99,9-I07,5 6,2-6,6	I28,9-I38,7 8,0-8,5	4500-6850	
6,0		5895			0,477 0,03				22
	С-НПР4-59.28.35-2+2 С-НПР4л-59.28.35-2+2		350	4,I35 0,26		I05,9-II7,6 6,5-7,3	I36,6-I5I,7 8,4-9,4	5I50-7450	
	С-НПР4-65.28.3-3+2 С-НПР4л-65.28.3-2+3		300	3,903 0,22		II0,I-II7,7 6,3-6,7	I42,0-I5I,8 8,I-8,6	5000-7200	
6,6		6495			0,5I4 0,03				46
	С-НПР4-65.28.35-3+2 С-НПР4л-65.28.35-2+3		350	4,606 0,26		II2,4-I24,I 6,4-7,0	I45,0-I60,I 8,3-9,0	5650-7200	

Шаг, м	Марка изделия	Размеры, мм		Показатели расхода материалов на панель на 1м²				Масса изделия, кг	№ листов выпуска
				Объем, м³		Расход стали, кг			
				легкого бетона	декоративного бетона	натуральной	Приведенной к классу А-I		
L_o		ℓ	d						
6,6	С-НПР4-65.28.3-2+3 С-НПР4л-65.28.3-3+2	6495	300	3,903 0,22	0,514 0,03	II0,07-II7,7 6,3-6,7	I42,0-I5I,8 8,I-8,6	5000-7200	34
	С-НПР4-65.28.35-2+3 С-НПР4л-65.28.35-3+2		350	4,606 0,26		II2,4-I24,I 6,4-7,0	I45,0-I60,I 8,3-9,0	5650-7200	
6,0	С-НПР4-59.27.3-2+2 С-НПР4л-59.27.3-2+2	5895	300	3,508 0,22	0,445 0,03	96,5-I04,2 6,I-6,6	I24,5-I34,8 7,9-8,5	4450-6800	25
	С-НПР4-59.27.35-2+2 С-НПР4л-59.27.35-2+2		350	4,I39 0,26		I02,6-II4,2 6,5-7,2	I32,4-I47,3 8,4-9,3	5I00-7400	
6,6	С-НПР4-65.27.3-3+2 С-НПР4л-65.27.3-2+3	6495	300	3,888 0,23	0,485 0,03	I02,6-II0,2 6,0-6,4	I32,3-I42,2 7,7-8,3	4900-7050	49
	С-НПР4-65.27.35-3+2 С-НПР4л-65.27.35-2+3		350	4,588 0,27		93,4-I05,0 5,4-6,I	I20,5-I35,5 7,0-7,9	5600-7I50	
6,6	С-НПР4-65.27.3-2+3 С-НПР4л-65.27.3-3+2	6495	300	3,878 0,23	0,485 0,03	I02,6-II0,2 6,0-6,4	I32,3-I42,2 7,7-8,3	4900-7500	37
	С-НПР4-65.27.35-2+3 С-НПР4л-65.27.35-3+2		350	4,576 0,27		97,9-I09,5 5,7-6,4	I26,3-I4I,3 7,4-8,3	5600-7I00	

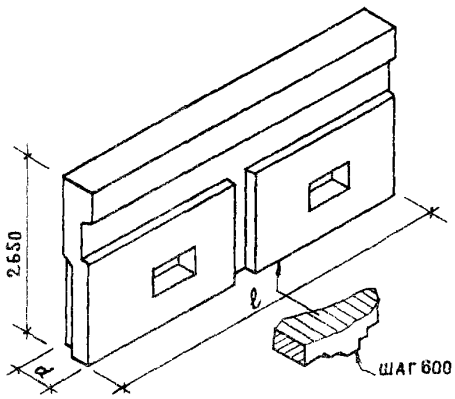

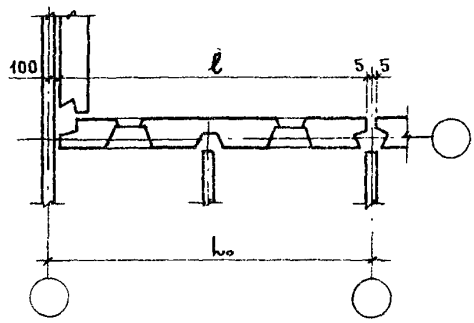

К 3	ЦНИИЭП жилища	ПАНЕЛИ ГРУПП С-НПРI, С-НПР4, С-НПР5 ДВУХШАГОВЫЕ ТОЛЩИНОЙ 300 И 350 мм	ТИПОВЫЕ КОНСТРУКЦИИ СЕРИЯ I,I38-IIс ВЫПУСК I-2	ПАСПОРТ Лист №3

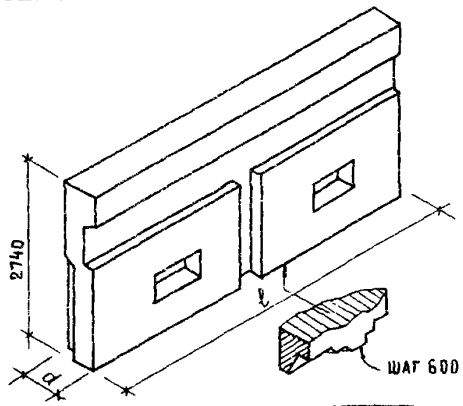

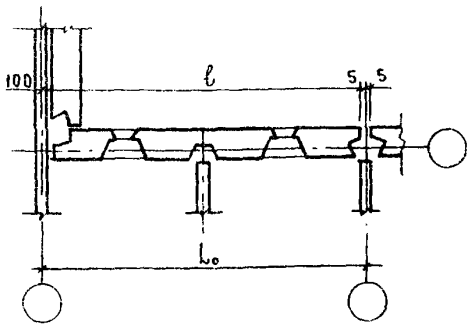

Шаг, м	Марка изделия	Размеры, мм		Показатели расхода материалов на изделие на Iм²				Масса изделия, кг	№ листов выпуска
				Объем, м³		Расход стали, кг			
				легкого бетона	декоративного бетона	Натуральной	Приведенной к классу А-I		
L.		ℓ	d						
	С-НПР4-59.28.3-2+2б					98.3-I05.9 / 6,I-6,6	I26.8-I36.6 / 7,9-8,5		28
	С-НПР4л-59.28.3-2б+2		300	3.508 / 0,22				4450-6800	
	С-НПР4-59.28.3-2б+2					98.I-I05.8 / 6,2-6,7	I26.6-I36.5 / 8,0-8,6		3I
	С-НПР4л-59.28.3-2+2б								
6,0		5895			0.460 / 0,03				
	С-НПР4-59.28.35-2+2б					I04.3-II6.0 / 6,5-7,2	I34.6-I49.6 / 8,4-9,3		28
	С-НПР4л-59.28.35-2б+2		350	4.I39 / 0,26				5I00-7400	
	С-НПР4-59.28.35-2б+2					I04.I-II5.8 / 6,6-7,3	I34.3-I49.4 / 8,5-9,4		
	С-НПР4л-59.28.35-2+2б								
	С-НПР4-65.28.35-3+2б		300	3.903 / 0,23		II0.8-I22.5 / 6,4-7,0	I42.9-I58.0 / 8,3-9,0	4950-7I00	
	С-НПР4л-65.28.35-2б+3								
6,6		6495			0.497 / 0,03				52
	С-НПР4-65.28.35-3+2б		350	4.606 / 0,27		II0.8-I22.5 / 6,4-7,0	I42.9-I58.0 / 8,3-9,0	5650-7200	
	С-НПР4л-65.28.35-2б+3								
	С-НПР4-65.28.3-2б+3		300	3.888 / 0,22		I08.3-II5.9 / 6,2-6,7	I40.0-I49.5	4950-7I00	
	С-НПР4л-65.28.3-3+2б								
6,6		6495			0.507 / 0,03				43
	С-НПР4-65.28.35-2б+3		350	4.588 / 0,26		II0.6-I22.3 / 6,4-7,0	I42.7-I57.8 / 8,3-9,0	5650-7200	
	С-НПР4л-65.28.35-3+2б								

Шаг, м L_0	Марка изделия	Размеры, мм l	d	Показатели расхода материалов на изделие на $1м^2$: Объем, $м^3$ легкого бетона	декоративного бетона	Расход стали, кг: Натуральной	Приведенной к классу А-I	Масса изделия, кг	№ листов выпуска
6,6	С-НПР4-65.28.3-2+3б С-НПР4л-65.28.3-3б+2	6495	300	3,878 0,22	0,500 0,03	I08,I-II5,8 6,2-6,7	I39,7-I49,4 8,0-8,6	4900-7I00	40
	С-НПР4-65.28.35-2+3б С-НПР4л-65.28.35-3б+2		350	4,576 0,29		II0,4-I22,I 6,3-7,0	I42,4-I57,5 8,I-9,0	5600-7I50	
	С-НПР4-65.28.3-3б+2 С-НПР4л-65.28.3-2+3б		300	3,888 0,22	0,502 0,03	I08,0-II5,6 6,2-6,7	I39,3-I49,I 8,0-8,6	4900-7I00	55
	С-НПР4-65.28.35-3б+2 С-НПР4л-65.28.35-2+3б		350	4,588 0,26		II0,3-I22,0 6,3-7,0	I42,3-I57,4 8,I-9,0	5650-7I50	

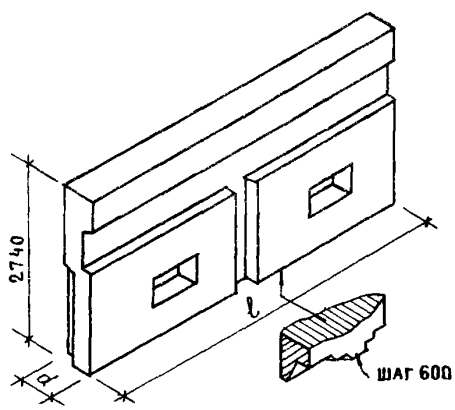

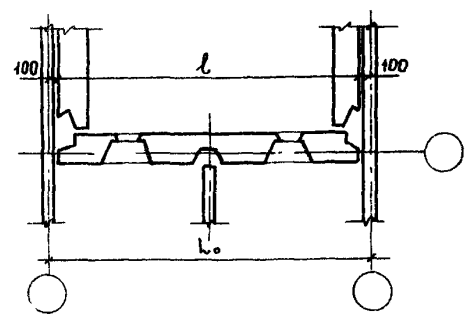

6,0	С-НПР5-58.28.3-2+2	5800	300	3,478 0,22	0,434 0,03	I00,3-I07,2 6,4-6,8	I29,4-I38,3 8,3-8,8	4400-6700	58
	С-НПР5-58.28.35-2+2		350	4,I04 0,26		I06,3-II9,I 6,8-7,6	I37,I-I53,6 8,8-9,8	5000-7300	
6,6	С-НПР5-64.28.3-3+2 С-НПР5-64.28.3-2+3	6400	300	3,888 0,23	0,47I 0,03	I27,3-I34,3 7,3-7,7	I64,2-I73,3 9,4-9,9	4850-7050	67
	С-НПР5-64.28.35-3+2 С-НПР5-64.28.35-2+3		350	4,588 0,27		II2,8-I25,5 6,5-7,2	I46,0-I62,0 8,4-9,3	5550-7I00	

Зак. 12339

К3	ЦНИИЭП жилища	ПАНЕЛИ ГРУПП С-НПР1, С-НПР4, С-НПР5 ДВУХШАГОВЫЕ ТОЛЩИНОЙ 300 И 350 ММ	ТИПОВЫЕ КОНСТРУКЦИИ СЕРИЯ 1.138-11с ВЫПУСК 1-2	ПАСПОРТ Лист 4

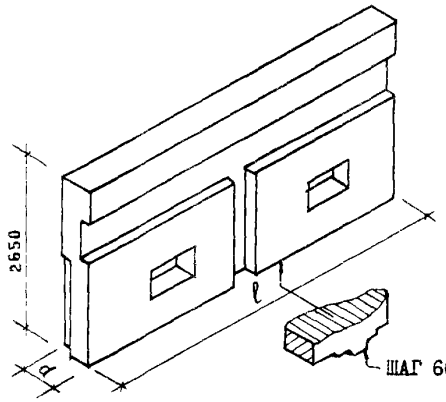

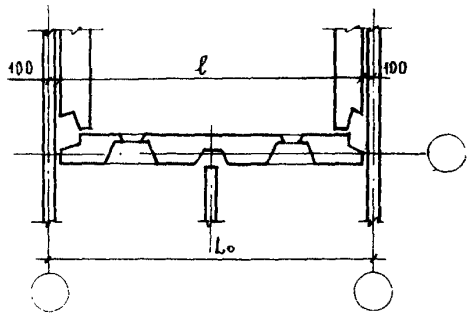

Шаг, м	Марка изделия	Размеры, мм		Показатели расхода материалов на изделие на 1м²				Масса изделия, кг	№ листов выпуска
				Объем, м³		Расход стали, кг			
L_o		ℓ	d	легкого бетона	декоративного бетона	Натуральной	Приведенной к классу А-I		
6,0	С-НПР5-58.27.3-2+2	5800	300	3,478 / 0,23	0,404 / 0,03	97,1-104,1 / 6,3-6,8	125,3-134,3 / 8,1-8,8	4300-6650	61
	С-НПР5-58.27.35-2+2		350	4,104 / 0,27		103,2-115,9 / 6,7-7,6	133,1-150,0 / 8,6-9,8	4950-7250	
6,6	С-НПР5-64.27.3-3+2 С-НПР5-64.27.3-2+3	6400	300	3,858 / 0,23	0,444 / 0,03	123,8-130,7 / 7,3-7,7	160,0-169,0 / 9,4-9,9	4800-7350	70
	С-НПР5-64.27.35-3+2 С-НПР5-64.27.35-2+3		350	4,552 / 0,27		109,3-122,0 / 6,5-7,2	141,0-157,4 / 8,4-9,3	5500-7000	

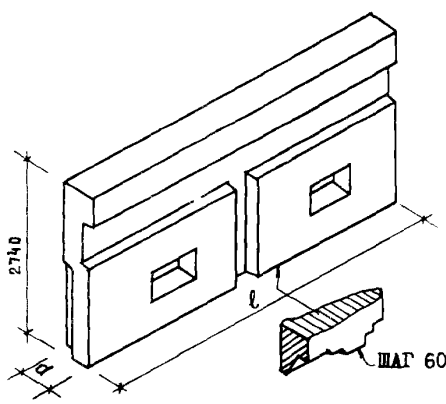

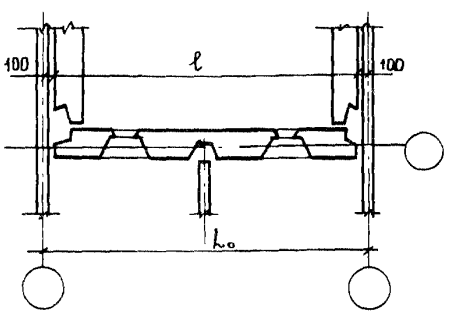

6,0	С-НПР5-58.28.3-2+2б С-НПР5-58.28.3-2б+2	5800	300	3,478 / 0,22	0,419 / 0,03	98,7-105,7 / 6,2-6,6	127,4-136,4 / 8,0-8,5	4350-6700	65
	С-НПР5-58.28.35-2+2б С-НПР5-58.28.35-2б+2		350	4,104 / 0,26		104,7-117,5 / 6,5-7,3	135,1-152,0 / 8,4-9,4	5000-7300	

Шаг, м L_o	Марка изделия	Размеры, мм ℓ	Размеры, мм d	Показатели расхода материалов на изделие: Объем, $м^3$ легкого бетона	Объем, $м^3$ декоративного бетона	Расход стали, кг: Натуральной	Расход стали, кг: Приведенной к классу А-I	Масса изделия, кг	№ листов выпуска
6,6	С-НШР5-64.28.3-3+2б	6400	300	3,873 / 0,23	0,456 / 0,03	I25,7-I32,7 / 7,3-7,7	I62,2-I7I,2 / 9,4-9,9	4800-7400	73
	С-НШР5-64.28.3-2б+3								
	С-НШР5-64.28.35-3+2б		350	4,570 / 0,27		III,2-I23,9 / 6,5-7,2	I43,5-I60,0 / 8,4-9,3	5500-7050	
	С-НШР5-64.28.35-2б+3								
6,6	С-НШР5-64.28.3-3б+2	6400	300	3,858 / 0,22	0,459 / 0,03	I25,4-I32,3 / 7,3-7,7	I62,0-I7I,0 / 9,4-9,9	4800-7400	76
	С-НШР5-64.28.3-2+3б								
	С-НШР5-64.28.35-3б+2		350	4,552 / 0,26		II0,9-I23,6 / 6,4-7,I	I43,I-I59,4 / 8,3-9,2	5500-7050	
	С-НШР5-64.28.35-2+3б								

ТЕХНИЧЕСКАЯ ХАРАКТЕРИСТИКА И УКАЗАНИЯ ПО ПРИМЕНЕНИЮ

Панели легкобетонные предназначены для применения в 4-5 этажных домах в районах с сейсмичностью 7-9 баллов, а также высотой 9 этажей в районах с сейсмичностью 7 и 8 баллов и 7 этажей при 9 баллах.

Габариты панелей установлены исходя из условия применения их в проектах, разрабатываемых с размерами планировочной сетки, кратными 600 мм.

Панели выполняются из легких конструктивно-теплоизоляционных плотных бетонов слитной структуры на пористых заполнителях (керамзите, аглопорите, шлаковой пемзе и т.п. материалах, применение которых допущено при сейсмических воздействиях) марки по прочности 75,100 и 150. Материал, цвет и фактура отделки назначаются при разработке конкретного проекта здания.

Армирование панелей осуществляется сварными арматурными блоками.

Расход стали определен исходя из возможных наименьших и наибольших воздействий на панели, зависящих от расчетной сейсмичности и этажности здания. Окончательные данные по расходу стали определяются на основании расчета при доработке панелей для применения в конкретном проекте и в зависимости от примыкающих к ним панелей наружных стен.

Общий принцип маркировки панелей:

С - сейсмические, НШ - наружные панели парапета; Р1, Р4 и Р5 - рядовые панели различных групп, следующие цифры характеризуют длину, высоту и толщину панели. Подробнее маркировку см.в выпусках 0-I или 0-2.

Объем проектных материалов - 190 форматок

Чертежи распространяет: Центральный институт типового проектирования
I25878, ГСП, Москва А-445, Смольная ул.,22

Инв.№ I6783
Паол.№ 042738

Гл.инженер проекта Ю.Герман

Руководитель отделения проектных работ А.Крипна

Серия I.I38-IIс Выпуск I-2

gost.e-ecolog.ru