ЧАСТЬ 3
Раздел I
Подгруппа I.I38

ПАНЕЛИ ПАРАПЕТА ЧЕРДАЧНЫХ КРЫШ ЛЕГКОБЕТОННЫЕ ОДНОСЛОЙНЫЕ ДЛЯ КРУПНОПАНЕЛЬНЫХ ЖИЛЫХ ЗДАНИЙ С ШАГОМ ПОПЕРЕЧНЫХ СТЕН 2,4÷3,6 м ДЛЯ СТРОИТЕЛЬСТВА В СЕЙСМИЧЕСКИХ РАЙОНАХ

ВЫПУСК I-I. ПАНЕЛИ ГРУПП С-НПР1, С-НПР4, С-НПР5 ОДНОШАГОВЫЕ ТОЛЩИНОЙ 300 И 350 ММ

Область применения: во II,III и IУ климатических районах, а также в подрайонах IВ и IГ при расчетной сейсмичности 7,8 и 9 баллов.

П А С П О Р Т
ТИПОВЫЕ КОНСТРУКЦИИ
СЕРИЯ I.I38-IIс ВЫПУСК I-I
У.Ук 69.025.223:556.973

Разработан ЦНИИЭП жилища I27434,Москва,Дмитровское шоссе дом 9, корпус "Б" совместно с ЦНИИСК им.Кучеренко

Утверждены и введены в действие с 01.07.80 Госгражданстроем Приказ №149 от 06.06.80

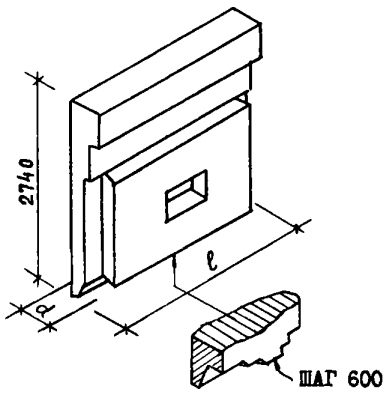

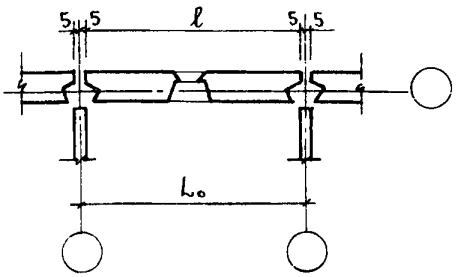

Шаг, м / Марка изделия	Размеры, мм		Показатели расхода материалов на изделие на 1м²				Масса изделия, кг	№ листов выпуска
			Объем, м³		Расход стали, кг			
Lₒ	ℓ	d	легкого бетона	декоративного бетона	Натуральной	Приведенной к классу А-I		
2,4 С-НПР1-24.28.3-I	2390		I,380 0,2I	0,2I9 0,03	37,7-43,I 5,8-6,7	49,4-56,5 7,6-8,8	I850-2750	I
3,0 С-НПР1-30.28.3-I	2990	300	I,760 0,22	0,280 0,03	45,5-5I,0 5,6-6,3	59,6-66,8 7,3-8,3	2300-3500	4
3,6 С-НПР1-36.28.3-I	3590		2,I40 0,22	0,305 0,03	53,8-59,2 5,5 -6,I	70,5-77,6 7,2-8,0	2750-4200	7
2,4 С-НПР1-24.28.35-I	2390		I,630 0,25	0,2I9 0,03	39,8-47,2 6,2-7,3	52,I-6I,8 8,I-9,6	2I00-3200	I
3,0 С-НПР1-30.28.35-I	2990	350	2,077 0,26	0,260 0,03	48,2-55,6 6,0-8,9	63,I-72,8 7,9-9,0	2650-4050	4
3,6 С-НПР1-36.28.35-I	3590		2,525 0,26	0,305 0,03	54,7-62,0 5,6-6,4	7I,7-8I,2 7,3-8,4	3I50-4850	7

На 7 страницах. Страница I

gost.e-ecolog.ru

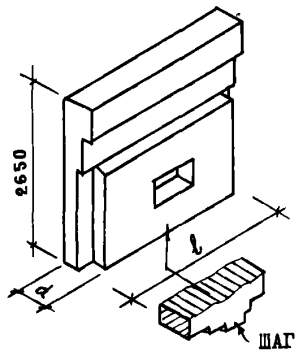

ШАГ 600

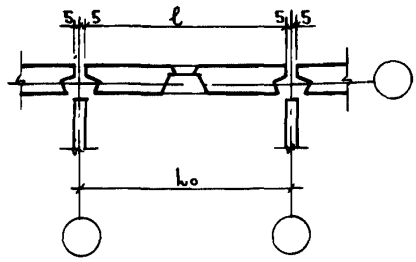

Шаг, м	Марка изделия	Размер, мм		Показатели расхода материалов на изделие на 1м²				Масса изделия, кг	Количество выпуска
				Объем, м³		Расход стали, кг			
l₀		l	d	легкого бетона	декоративного бетона	Натуральной	Приведенной к классу А-I		
2,4	С-НШРI-24.27.3-I	2390		I,380 0,22	0,203 0,03	36,3-4I,7 5,8-6,6	47,6-54,6 7,6-8,7	I800-2750	I0
3,0	С-НШРI-30.27.3-I	2990	300	I,760 0,22	0,243 0,03	43,8-49,2 5,5-6,2	57,4-64,5 7,2-8,I	2250-3450	I3
3,6	С-НШРI-36.27.3-I	3590		2,I3 0,22	0,283 0,03	5I,7-57,I 5,4-6,0	67,7-74,8 7,I-7,9	2750-4I50	I6
2,4	С-НШРI-24.27,35-I	2390		I,628 0,26	0,203 0,03	38,4-45,8 6,I-7,3	50,3-60,0 8,0-9,6	2050-3I50	I0
3,0	С-НШРI-30.27.35-I	2990	350	2,077 0,26	0,243 0,03	46,4-53,8 5,9-6,8	60,8-70,5 7,7-8,9	2600-4000	I3
3,6	С-НШРI-36.27.35-I	3590		2,5I3 0,26	0,283 0,03	52,5-60,0 5,5-6,3	68,8-78,6 7,2-8,3	3I00-4800	I6

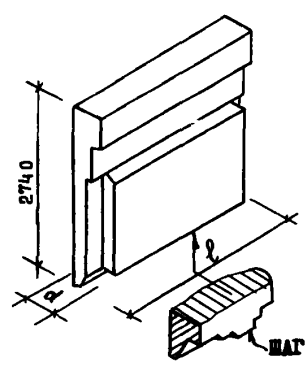

ШАГ 600

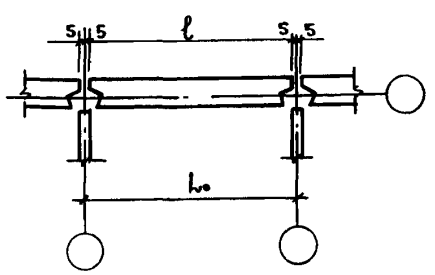

I,8	С-НШРI-I8.28.3	I790	300	I,03 0,2I	0,I78 0,04	30,3-34,4 6,2-7,0	39,7-45,I 8,I-9,2	I400-2I00	I9

КI00,200,300-I0-80

К-3	ЦНИИЭП жилища	ПАНЕЛИ ГРУШ С-НПРI, С-НПР4, С-НПР5 ОДНОШАГОВЫЕ ТОЛЩИНОЙ 300 и 350 мм	ТИПОВЫЕ КОНСТРУКЦИИ СЕРИЯ I.I38-IIс ВЫПУСК I-I	ПАСПОРТ Лист №2

Шаг, м L_o	Марка изделия	Размеры, мм ℓ	d	Показатели расхода материалов на изделие на $1м^2$: Объем, $м^3$ легкого бетона	Объем, $м^3$ декоративного бетона	Расход стали, кг: Натуральной	Расход стали, кг: Приведенной к классу А-I	Масса изделия, кг	№ листов выпуска
2,4	С-НПРI-24.28.3	2390	300	I,420 0,22	0,22I 0,03	37,7÷43,I 5,8÷6,6	49,4÷56,5 7,6÷8,7	I450-2850	22
3,0	С-НПРI-30.28.3	2990	300	I,800 0,22	0,263 0,03	45,5÷5I,0 5,6÷6,2	59,6÷66,8 7,3÷8,I	2350-3550	25
3,6	С-НПРI-36.28.3	3590	300	2,I80 0,22	0,308 0,03	53,8÷59,2 5,5÷6,0	70,5÷77,6 7,2÷7,9	2850-4300	28
I,8	С-НПРI-I8.28.35	I790	350	I,2I5 0,25	0,I78 0,04	34,2÷4I,6 7,0÷8,5	44,8÷54,5 9,2÷II,I	I600-2400	I9
2,4	С-НПРI-24.28.35	2390	350	I,676 0,26	0,22I 0,03	39,8÷57,2 6,I÷8,7	52,I÷74,9 8,0÷II,4	2I50-3250	22
3,0	С-НПРI-30.28.35	2990	350	2,I24 0,26	0,263 0,03	48,2÷55,6 5,9÷6,8	63,I÷72,8 7,7÷8,9	2700-4I00	25
3,6	С-НПРI-36.28.35	3590	350	2,572 0,26	0,308 0,03	54,7÷62,0 5,6÷6,3	7I,7÷8I,2 7,3÷8,3	3200-4950	28

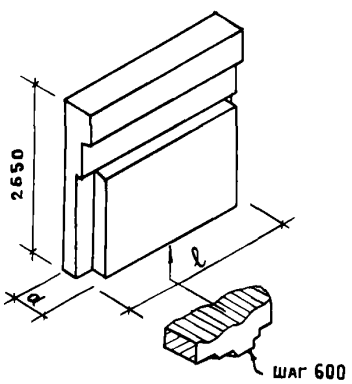

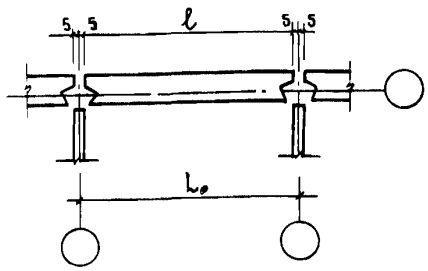

I,8	С-НПРI-I8.27.3	I790	300	I,020 0,2I	0,I66 0,03	29,3-33,3 6,I-6,9	38,4-43,6 8,0-9,0	I350-2050	3I
2,4	С-НПРI-24.27.3	2390	300	I,4I0 0,22	0,206 0,03	36,3-4I,7 5,7-6,5	47,6-54,6 7,5-8,5	I850-2800	34
3,0	С-НПРI-30.27.3	2990	300	I,800 0,22	0,245 0,03	44,6-50,0 5,6-6,3	58,4-65,5 7,3-8,3	2300-3550	37
3,6	С-НПРI-36.27.3	3590	300	2,I80 0,23	0,286 0,03	5I,7-57,I 5,4-5,9	67,7-74,8 7,I-7,7	2800-4250	40

Шаг, м L_o	Марка изделия	Размеры, мм ℓ	Размеры, мм d	Показатели расхода материалов на изделие на $1м^2$: Объем, $м^3$ легкого бетона	Объем, $м^3$ декоративного бетона	Расход стали, кг: Натуральной	Расход стали, кг: Приведенной к классу А-I	Масса изделия, кг	Количество выпуска
I,8	С-НПРI-I8.27.35	I790		I.204 0,25	0,I66 0,03	29,8-35,0 6,2-7,3	39,0-45,9 8,I-9,6	I550-2350	3I
2,4	С-НПРI-24.27.35	2390	350	I.664 0,26	0,206 0,03	38,4-45,8 6,0-7,2	50,3-60,0 7,9-9,4	2I00-3200	34
3,0	С-НПРI-30.27.35	2990		2,I24 0,26	0,245 0,03	46,4-53,8 5,8-6,7	60,8-70,5 7,6-8,8	2650-4050	37
3,6	С-НПРI-36.27.35	3590		2,572 0,27	0,285 0,03	52,5-60,0 5,5-6,2	68,8-78,6 7,2-8,I	3200-4900	40

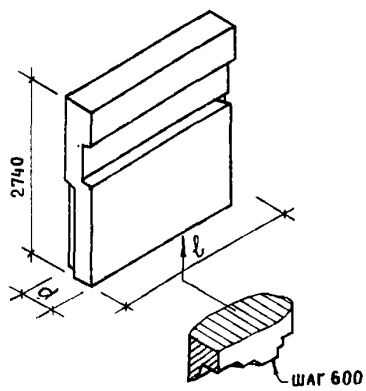

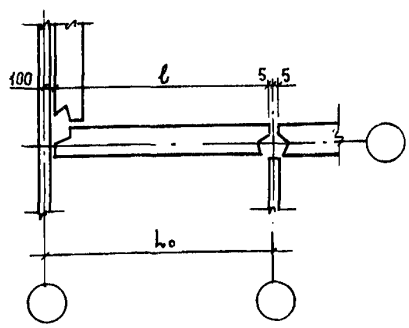

2,4	С-НПР4-23.28.3-I С-НПР4к-23.28.3-I	2295		I,350 0,22	0,I75 0,03	48,2-52,9 7,8-8,5	63,I-69,3 I0,2-II,I	I700-2600	43
3,0	С-НПР4-29.28.3-I С-НПР4к-29.28.3-I	2895	300	I,730 0,22	0,2I7 0,03	46,3-5I,0 5,9-6,5	60,7-66,8 7,7-8,5	2200-3350	46
3,6	С-НПР4-35.28.3-I С-НПР4к-35.28.3-I	3495		2,I25 0,23	0,254 0,03	5I,2-55,9 5,4-5,9	67,I-73,2 7,I-7,7	2650-4I00	49
2,4	С-НПР4-23.28.35-I С-НПР4к-23.28.35-I	2295		I,593 0,26	0,I75 0,03	42,4-49,0 6,9-8,0	55,5-64,2 9,0-I0,5	I950-3050	43
3,0	С-НПР4-29.28.35-I С-НПР4к-29.28.35-I	2895	350	2,04I 0,26	0,2I7 0,03	48,9-55,6 6,3-7,I	64,I-72,8 8,3-9,3	2500-3950	46
3,6	С-НПР4-35.28.35-I С-НПР4к-35.28.35-I	3495		2,507 0,27	0,254 0,03	5I,0-57,9 5,4-6,I	66,8-75,8 7,I-8,0	3050-4750	49

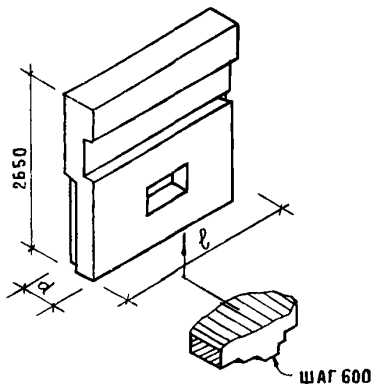

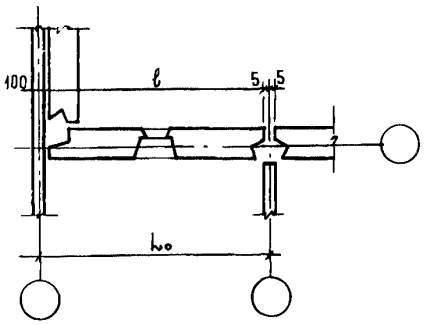

Шаг, м	Марка изделия	Размеры, мм		Показатели расхода материалов на изделие на $1м^2$				Масса изделия, кг	№№ листов выпуска
				Объем, $м^3$		Расход стали, кг			
$ℓ_o$		ℓ	d	легкого бетона	декоративного бетона	Натуральной	Приведенной к классу А-I		
2,4	С-НПР4-23.27.3-I С-НПР4л-23.27.3-I	2295		I,340 0,22	0,I62 0,03	37,2-4I,9 6,2-6,9	48,7-54,9 8,I-9,0	I700-2600	52
3,0	С-НПР4-29.27.3-I С-НПР4л-29.27.3-I	2895	300	I,730 0,23	0,202 0,03	44,7-49,4 5,8-6,5	58,6-64,7 7,6-8,5	2I50-3300	55
3,6	С-НПР4-35.27.3-I С-НПР4л-35.27.3-I	3495		2,II 0,23	0,242 0,03	52,6-57,3 5,7-6,2	68,9-75,I 7,5-8,I	2600-4050	58
2,4	С-НПР4-23.27.35-I С-НПР4л-23.27.35-I	2295		I,58I 0,26	0,I62 0,03	39,3-46,0 6,5-7,6	5I,5-60,3 8,5-I0,0	I950-3000	52
3,0	С-НПР4-29.27.35-I С-НПР4л-29.27.35-I	2895	350	2,04I 0,27	0,202 0,03	45,4-52,0 5,9-6,8	59,5-68,I 7,7-8,9	2450-3850	55
3,6	С-НПР4-35.27.35-I С-НПР4л-35.27.35-I	3495		2,49 0,27	0,242 0,03	5I,5-58,3 5,6-6,3	67,5-76,4 7,3-8,3	3000-4700	58

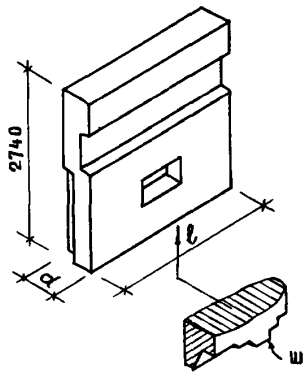

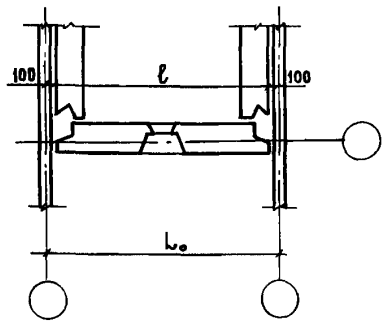

Шаг м	Марка изделия	Размеры, мм		Показатели расхода материалов на изделие на 1м²				Масса изделия, кг	№ листов выпуска
				Объем, м³		Расход стали, кг			
L_0		ℓ	d	легкого бетона	декоративного бетона	Натуральной	Приведенной к классу А-I		
2,4	С-НШР5-22.28.3-I	2200		I,320 0,23	0,I3I 0,02	38,9-42,9 6,6-7,2	50,2-55,3 8,5-9,3	I600-2500	6I
3,0	С-НШР5-28.28.3-I	2800	300	I,7I 0,23	0,I74 0,02	46,7-50,7 6,2-6,7	60,2-65,4 8,0-8,6	2050-3200	64
3,6	С-НШР5-34.28.3-I	3400		2,09 0,23	0,2I6 0,02	55,I-59,0 6,0-6,4	7I,7-76,I 7,7-8,3	2900-4600	67
2,4	С-НШР5-22.28.35-I	2200		I,558 0,27	0,I3I 0,02	4I,0-45,9 6,9-7,8	52,9-59,2 8,9-I0,I	I850-2900	6I
3,0	С-НШР5-28.28.35-I	2800	350	2,0I8 0,27	0,I74 0,02	47,5-53,4 6,3-7,I	6I,3-68,9 8,I-9,2	2400-3450	64
3,6	С-НШР5-34.28.35-I	3400		2,466 0,27	0,2I6 0,02	55,8-6I,8 6,I-6,7	72,0-79,7 7,9-8,6	2900-4600	67

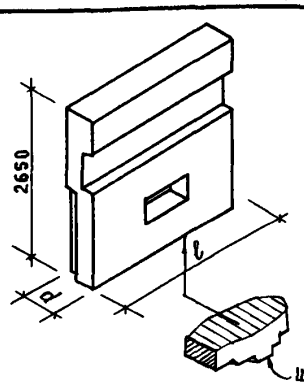

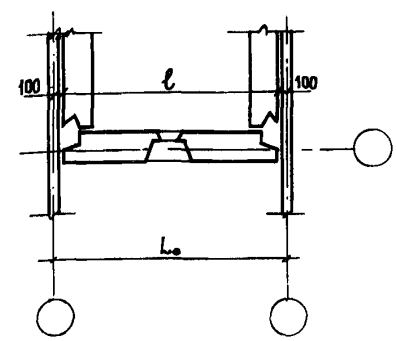

2,4	С-НШР5-22.27.3-I	2200		I,3I0 0,23	0,I22 0,02	37,8-4I,8 6,5-7,2	48,8-53,9 8,4-9,3	I800-2850	70
3,0	С-НШР5-28.27.3-I	2800	300	I,70 0,23	0,I6I 0,02	45,3-49,3 6,I-8,7	58,4-63,6 7,9-II,2	2350-3700	73
3,6	С-НШР5-34.27.3-I	3400		2,08 0,23	0,20I 0,02	53,3-57,3 5,9-6,4	68,8-73,9 7,6-8,3	2850-4550	76

К3	ЦНИИЭП жилища	ПАНЕЛИ ГРУПП С-НПР1,С-НПР4, С-НПР5 ОДНОШАГОВЫЕ ТОЛЩИНОЙ 300 и 350 мм	ТИПОВЫЕ КОНСТРУКЦИИ СЕРИЯ I.I38-IIс ВЫПУСК I-I	ПАСПОРТ Лист №4

Шаг м L_0	Марка изделия	Размеры, мм ℓ	d	Показатели расхода материалов на изделие на $1м^2$: Объем, $м^3$ легкого бетона	Объем, $м^3$ декоративного бетона	Расход стали, кг натуральной	Расход стали, кг приведенной к классу А-I	Марка изделия, кг	№№ листов выпуска
2,4	С-НПР5-22.27.35-I	2200		I,546 0,27	0,I22 0,02	34,0-40,0 5,9-6,9	43,9-5I,6 7,6-8,9	I800-2850	70
3,0	С-НПР5-28.27.35-I	2800	350	2,006 0,27	0,I6I 0,02	46,0-52,0 6,2-7,0	59,3-67,I 8,0-9,0	2350-3700	73
3,6	С-НПР5-34.27.35-I	3400		2,454 0,27	0,20I 0,02	54,0-60,0 6,0-6,7	69,7-77,4 7,7-8,6	2850-4550	76

ТЕХНИЧЕСКАЯ ХАРАКТЕРИСТИКА И УКАЗАНИЯ ПО ПРИМЕНЕНИЮ

Панели легкобетонные предназначены для применения в 4-5 этажных домах в районах с сейсмичностью 7-9 баллов, а также высотой 9 этажей в районах с сейсмичностью 7 и 8 баллов и 7 этажей при 9 баллах.

Габариты панелей установлены исходя из условия применения их в проектах, разрабатываемых с размерами планировочной сетки, кратными 600 мм.

Панели выполняются из легких конструктивно-теплоизоляционных плотных бетонов слитной структуры на пористых заполнителях (керамзите, аглопорите, шлаковой пемзе и т.п. материалах, применение которых допущено при сейсмических воздействиях) марки по прочности 75, I00 и I50. Материалы, цвет и фактура отделки назначаются при разработке конкретного проекта здания.

Армирование панелей осуществляется сварными арматурными блоками.

Расход стали определен исходя из возможных наименьших и наибольших воздействий на панели, зависящих от расчетной сейсмичности и этажности здания. Окончательные данные по расходу стали определяются на основании расчета при доработке панелей для применения в конкретном проекте и в зависимости от примыкающих к ним панелей наружных стен.

Общий принцип маркировки панелей:

С - сейсмические, НП - наружные панели парапета, Р1, Р4 и Р5 - рядовые панели различных групп, следующие цифры характеризуют длину, высоту и толщину панели. Подробнее маркировку см.в выпусках 0-I или 0-2.

Объем проектных материалов - 186 форматок

Чертежи распространяет: Центральный институт типового проектирования
I25878, ГСП, Москва А-445, Смольная ул.,22

Инв.№ I6782
Пасп.№042737

gost.e-ecolog.ru