СССР	СТРОИТЕЛЬНЫЙ КАТАЛОГ ЧАСТЬ 3 ТИПОВАЯ ДОКУМЕНТАЦИЯ НА КОНСТРУКЦИИ, ИЗДЕЛИЯ И УЗЛЫ ЗДАНИЙ И СООРУЖЕНИЙ	СТРОИТЕЛЬНЫЕ КОНСТРУКЦИИ И ИЗДЕЛИЯ Серия I.I37.I-8 Выпуск 3
ЦИТП	ПЛИТЫ ЛОДЖИЙ ЖЕЛЕЗОБЕТОННЫЕ МНОГОПУСТОТНЫЕ ДЛЯ ЖИЛЫХ ЗДАНИЙ	УДК69I-4I3:69.025-2
АПРЕЛЬ 1988		На I листе На 2 страницах Страница I

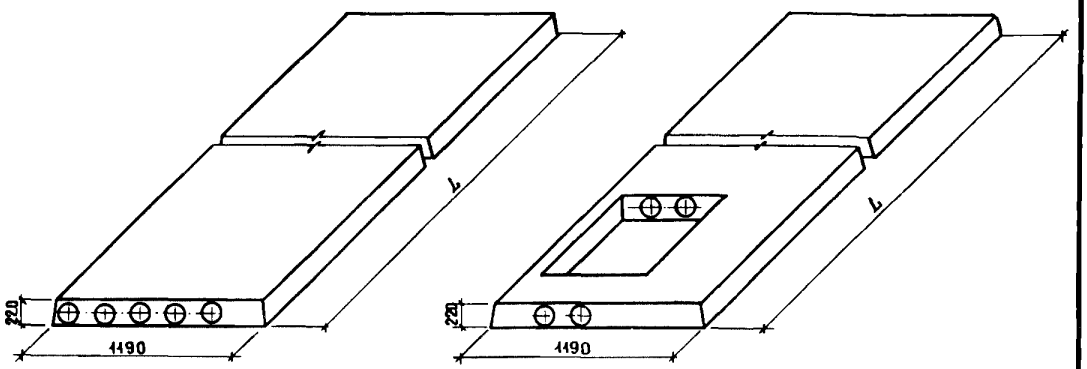

ФIАА ТЕХНИЧЕСКАЯ ХАРАКТЕРИСТИКА

Плиты лоджий запроектированы в соответствии с требованиями ГОСТ 25697-83.

Бетон - тяжелый, класса по прочности на сжатие В22,5 (для плит длиной 6280 и 5080 мм) и ВI5 (для плит длиной 3880 и 2980 мм).

Плиты длиной 6280 и 5080 мм армируются напрягаемыми стержнями из арматуры класса А-IУ, ГОСТ 5781-82, диаметром I2 и I4 мм (метод натяжения - электротермический); плиты длиной 3880 и 2980 мм - плоскими сетками и каркасами с рабочей арматурой из стали класса А-Ш, ГОСТ 5781-82, диаметром 6 и 8 мм; прочая арматура плит - из стали класса Вр-I, ГОСТ 6727-80.

Монтажные петли - из арматуры класса А-I, ГОСТ 5781-82.

НОМЕНКЛАТУРА ПЛИТ ЛОДЖИЙ

Марка плиты	Длина l, мм	Расход матер.		Масса, кг	Марка плиты	Длина l, мм	Расход матер.		Масса, кг
		бетон, м3	сталь, кг				бетон, м3	сталь, кг	
ПЛП63.I2-АIУ-м	6280	I,0I2	43,29	2530	ПЛП63.I2-АIУ-ам	6280	I,025	43,29	2562
ПЛП5I.I2-АIУ-м	5080	0,82I	3I,I8	2052	ПЛП5I.I2-АIУ-ам	5080	0,834	3I,I8	2085
ПЛП63.I2пр-АIУ-м	6280	I,3I9	56,99	3298	ПЛП63.I2пр-АIУ-ам	6280	I,324	56,99	33I0
ПЛП63.I2л-АIУ-м	6280	I,3I9	56,99	3298	ПЛП63.I2л-АIУ-ам	6280	I,324	56,99	33I0
ПЛП5I.I2пр-АIУ-м	5080	I,056	40,73	2640	ПЛП5I.I2пр-АIУ-ам	5080	I,06I	40,73	2652
ПЛП5I.I2л-АIУ-м	5080	I,056	40,73	2640	ПЛП5I.I2л-АIУ-ам	5080	I,06I	40,73	2652
ПЛП39.I2-м	3880	0,63	22,30	I575	ПЛП39.I2-ам	3880	0,643	22,30	I608
ПЛП30.I2-м	2980	0,486	I4,20	I2I5	ПЛП30.I2-ам	2980	0,499	I4,20	I248

gost.e-ecolog.ru

ПЛИТЫ ЛОДЖИЙ ЖЕЛЕЗОБЕТОННЫЕ МНОГОПУСТОТНЫЕ ДЛЯ ЖИЛЫХ ЗДАНИЙ	СТРОИТЕЛЬНЫЕ КОНСТРУКЦИИ И ИЗДЕЛИЯ Серия I.I37.I-8 Выпуск 3	Лист I Страница 2

C2BA УКАЗАНИЯ ПО ПРИМЕНЕНИЮ

Плиты лоджий предназначены для применения в жилых зданиях со стенами из кирпича и металлическим ограждением лоджий, строящихся в условиях II и III климатических районов и IB климатического подрайона. Расчетная нагрузка (без собственного веса плиты) – 7,3I кПа (745 кгс/м2).

Глубина опирания плит – не менее 90 мм.

C2EE ИНЖЕНЕРНО-ГЕОЛОГИЧЕСКИЕ УСЛОВИЯ – обычные

G2BQ СТЕПЕНЬ АГРЕССИВНОСТИ СРЕДЫ – неагрессивная

ДОПОЛНИТЕЛЬНЫЕ ДАННЫЕ

Расшифровка марки изделия ПЛП63.I2-AIУ-ам:

ПЛП – плита лоджии плоская многопустотная балочная,
63 – длина плиты (6280 мм) в дм;
I2 – ширина плиты (II90 мм) в дм;
AIУ – класс напрягаемой арматуры;
а – плита лоджии с торцами, заделываемыми бетонными вкладышами,
м – металлическое ограждение лоджий.

Для плит с эвакуационными люками в маркировку добавляют строчные буквы: "пр" – при правом исполнении плиты (ПЛП63.I2пр-AIУ-ам), "л" – при левом исполнении плиты (ПЛП63.I2л-AIУ-ам).

К настоящему выпуску разработаны карты технического уровня и качества продукции, распространяемые ЦНИИЭП жилища

B7EA СОСТАВ ПРОЕКТНОЙ ДОКУМЕНТАЦИИ

Выпуск 3. Предварительно напряженные плиты длиной 6280 и 5080 мм и шириной II90 мм, армированные стержнями из стали класса A-IУ, и плиты длиной 3880 и 2980 мм и шириной II90 мм, армированные сетками с рабочей арматурой из стали класса A-III, для зданий со стенами из кирпича и металлическим ограждением лоджий. Рабочие чертежи

Объем проектных материалов, приведенных к формату А4, – 46 форматок

B7BA АВТОР ПРОЕКТА ЦНИИЭП жилища, I27434, Москва И-434, Дмитровское шоссе, 9, корп."Б".

B7HA УТВЕРЖДЕНИЕ Утверждены Госкомархитектуры, приказ от 04.0I.88 № I
Введены в действие с 0I.02.88

B7KA ПОСТАВЩИК ЦИТП, I25878, ГСП, Москва, А-445, ул.Смольная, 22.

Руководитель отделения

Инв. № 22855

Катал.л. №060843

gost.e-ecolog.ru

Подписано в печать 24.02.88. Тираж 6950 экз. Заказ 615. ЦИТП Госстроя СССР