СССР

ЦИТП

АПРЕЛЬ
1988

СТРОИТЕЛЬНЫЙ КАТАЛОГ
ЧАСТЬ 3
ТИПОВАЯ ДОКУМЕНТАЦИЯ НА КОНСТРУКЦИИ, ИЗДЕЛИЯ
И УЗЛЫ ЗДАНИЙ И СООРУЖЕНИЙ

СТРОИТЕЛЬНЫЕ КОНСТРУКЦИИ И ИЗДЕЛИЯ
Серия I.I37.I-8
Выпуск 2

УДК 69I-4I3:69.025-2

ПЛИТЫ ЛОДЖИЙ
ЖЕЛЕЗОБЕТОННЫЕ МНОГОПУСТОТНЫЕ
ДЛЯ ЖИЛЫХ ЗДАНИЙ

На I листе
На 2 страницах
Страница I

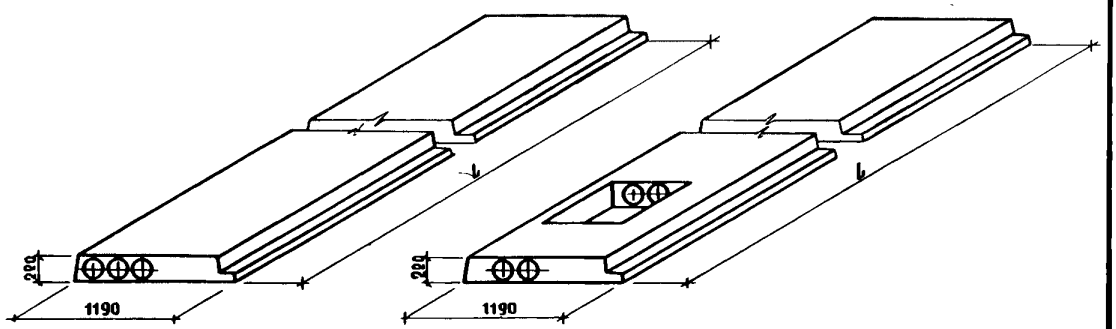

I. ТЕХНИЧЕСКАЯ ХАРАКТЕРИСТИКА

Плиты лоджий запроектированы в соответствии с требованиями ГОСТ 25697-83.
Бетон – тяжелый, класса по прочности на сжатие В22,5.
Плиты армируются напрягаемыми стержнями из арматуры класса Ат-У, ГОСТ 5781-82, диаметром I0, I2 и I6 мм (метод натяжения – электротермический),
прочая арматура плит – из стали класса Вр-I, ГОСТ 6727-80.
Монтажные петли – из арматуры класса А-I, ГОСТ 5781-82.

НОМЕНКЛАТУРА ПЛИТ ЛОДЖИЙ

Марка плиты	Длина L, мм	Расход матер. бетон, м³	Расход матер. сталь, кг	Масса, кг	Марка плиты	Длина L, мм	Расход матер. бетон, м³	Расход матер. сталь, кг	Масса, кг
ПЛП63.I2-АтУ	6280	I,I4	7I,84	2845	ПЛП63.I2-АтУ-а	6280	I,I5	7I,84	2865
ПЛП5I.I2-АтУ	5080	0,92	49,65	2305	ПЛП5I.I2-АтУ-а	5080	0,93	49,65	2325
ПЛП63.I2пр-АтУ	6280	I,22	73,4I	3065	ПЛП63.I2пр-АтУ-а	6280	I,23	73,4I	3078
ПЛП63.I2к-АтУ	6280	I,22	73,4I	3065	ПЛП63.I2к-АтУ-а	6280	I,23	73,4I	3078
ПЛП5I.I2пр-АтУ	5080	0,98	5I,04	2465	ПЛП5I.I2пр-АтУ-а	5080	0,99	5I,04	2478
ПЛП5I.I2к-АтУ	5080	0,98	5I,04	2465	ПЛП5I.I2к-АтУ-а	5080	0,99	5I,04	2478

gost.e-ecolog.ru

ПЛИТЫ ЛОДЖИЙ ЖЕЛЕЗОБЕТОННЫЕ МНОГОПУСТОТНЫЕ ДЛЯ ЖИЛЫХ ЗДАНИЙ	СТРОИТЕЛЬНЫЕ КОНСТРУКЦИИ И ИЗДЕЛИЯ Серия I.I37.I-8 Выпуск 2	Лист I Страница 2

C2B2 УКАЗАНИЯ ПО ПРИМЕНЕНИЮ

Плиты лоджий предназначены для применения в жилых зданиях со стенами из кирпича и кирпичным ограждением лоджий, строящихся в условиях II и III климатических районов и IB климатического подрайона. Расчетная нагрузка (без собственного веса плиты) – 9,24 кПа / 942 кгс/м2.

Глубина опирания плит – не менее 90 мм.

C2EE ИНЖЕНЕРНО-ГЕОЛОГИЧЕСКИЕ УСЛОВИЯ – обычные

G2BQ СТЕПЕНЬ АГРЕССИВНОСТИ СРЕДЫ – неагрессивная

ДОПОЛНИТЕЛЬНЫЕ ДАННЫЕ

Расшифровка марки изделия ПЛП63.I2-АтУ-а:

ПЛП – плита лоджии плоская многопустотная балочная,
63 – длина плиты (6280 мм) в дм;
I2 – ширина плиты (II90 мм) в дм;
АтУ – класс напрягаемой арматуры;
а – плита лоджии с торцами, заделываемыми бетонными вкладышами.

Для плит с эвакуационными люками в маркировку добавляют строчные буквы: "пр" – при правом исполнении плиты (ПЛП63.I2пр-АтУ-а), "л" – при левом исполнении плиты (ПЛП63.I2л-АтУ-а).

К настоящему выпуску разработана карта технического уровня и качества продукции, распространяемая ЦНИИЭП жилища

B7EA СОСТАВ ПРОЕКТНОЙ ДОКУМЕНТАЦИИ

Выпуск 2. Предварительно напряженные плиты длиной 6280 и 5080 мм и шириной II90 мм, армированные стержнями из стали класса Ат-У, для зданий со стенами из кирпича и кирпичным ограждением лоджий. Рабочие чертежи.

Объем проектных материалов, приведенных к формату А4,– 46 форматок

B7BA АВТОР ПРОЕКТА ЦНИИЭП жилища, I27434, Москва И-434, Дмитровское шоссе, 9, корп."Б"

B7HA УТВЕРЖДЕНИЕ Утверждены Госкомархитектуры, приказ от 04.0I.88 № I
Введены в действие с 0I.02.88

B7KA ПОСТАВЩИК ЦИТП, I25878, Москва, А-445, ул.Смольная, 22

Инв.№ 22854
Катал.л.№ 060842

Ю.М.Веллер
Гл.инженер проекта
В.М.Острецов
Руководитель отделения проектных работ

gost.e-ecolog.ru

Подписано в печать 24.02.88. Тираж 6950 экз. Заказ 6I5. ЦИТП Госстроя СССР