СССР	СТРОИТЕЛЬНЫЙ КАТАЛОГ ЧАСТЬ 3 ТИПОВАЯ ДОКУМЕНТАЦИЯ НА КОНСТРУКЦИИ, ИЗДЕЛИЯ И УЗЛЫ ЗДАНИЙ И СООРУЖЕНИЙ	СТРОИТЕЛЬНЫЕ КОНСТРУКЦИИ И ИЗДЕЛИЯ СЕРИЯ I.I37.I-6 Выпуск 2
ЦИТП	ПАНЕЛИ ПЕРЕКРЫТИЙ ЛОДЖИЙ 5 И 9 ЭТАЖНЫХ ЖИЛЫХ ЗДАНИЙ СО СТЕНАМИ ИЗ КИРПИЧА И КРУПНЫХ ЛЕГКОБЕТОННЫХ БЛОКОВ	УДК 69I.022.4I3
МАЙ 1989		На I-м листе На 2-х страницах Страница I

Рис.I

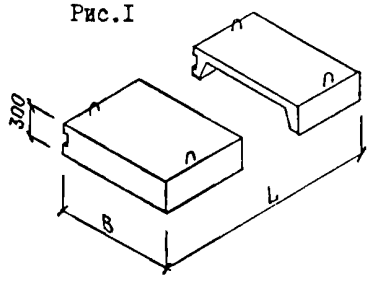

Рис.2

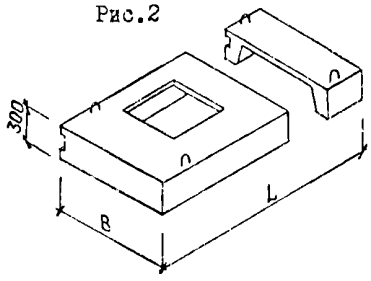

Рис.3

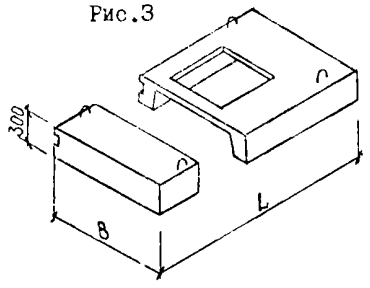

Рис.4

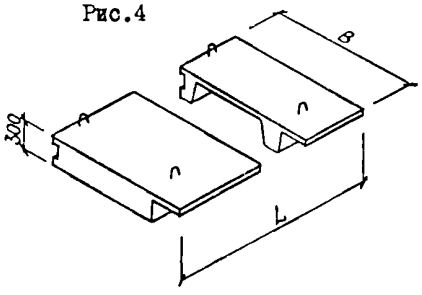

Рис.5

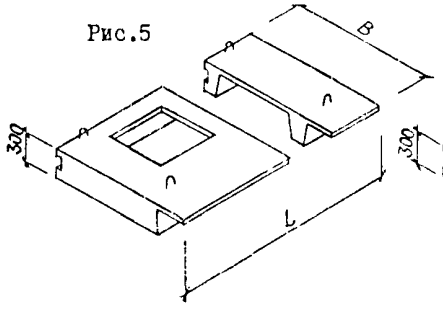

Рис.6

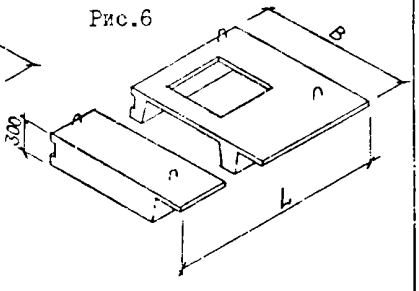

DIAA ТЕХНИЧЕСКАЯ ХАРАКТЕРИСТИКА

Бетон тяжелый класса BI5, ГОСТ I8I05-86.

Плоские каркасы и сетки из стали класса Ат-IУС диаметром I0...I4 мм по ГОСТ I0884-8I^{X}, класса Врп-I диаметром 4,5 мм по ТУ I4-4-I322-85, класса А-III диаметром 6,8 мм по ГОСТ 578I-82^{X} и класса ВрI диаметром 3,5 мм по ГОСТ 6727-80^{X}.

Строповочные петли из стали класса Ас-II по ГОСТ 578I-82^{X}.

В закладных изделиях применяется прокат из стали марки ВСтЗкп2 по ГОСТ 380-7I^{X}.

Панели армированы пространственными арматурными каркасами, плоскими каркасами и сетками.

НОМЕНКЛАТУРА ПАНЕЛЕЙ ПЕРЕКРЫТИЙ ЛОДЖИЙ

Рисунок	Марка	Размеры, мм		Расход материалов			Масса, кг
		L	B	бетон, м3	сталь, кг		
					на изделие	на I м2 изделия	
I	ПРЛ 27.I2.3	2680	II90	0,43	I7,2	5,4	I080
	ПРЛ 30.I2.3	2980		0,47	I9,I	5,4	II80
	ПРЛ 36.I2.3	3580		0,56	2I,4	5,0	I400
	ПРЛ 42.I2.3	4I80		0,64	25,0	5,0	I600
	ПРЛ 45.I2.3	4480		0,68	30,4	5,7	I700
	ПРЛ 48.I2.3	4780		0,72	34,0	6,0	I800
	ПРЛ 5I.I2.3	5080		0,77	35,4	5,9	I930
	ПРЛ 54.I2.3	5380		0,8I	45,6	7,I	2030
	ПРЛ 57.I2.3	5680		0,85	46,4	6,9	2I30
	ПРЛ 60.I2.3	5980		0,89	49,4	6,9	2230
4	ПРЛ 54.I5.3	5380	I490	0,92	53,9	6,7	2300

gost.e-ecolog.ru

ПАНЕЛИ ПЕРЕКРЫТИЙ ЛОДЖИЙ 5 И 9 ЭТАЖНЫХ ЖИЛЫХ ЗДАНИЙ СО СТЕНАМИ ИЗ КИРПИЧА И КРУПНЫХ ЛЕГКОБЕТОННЫХ БЛОКОВ

Продолжение

Рисунок	Марка	Размеры, мм		Расход материалов			Масса, кг
		L	B	бетон, м3	сталь, кг		
					на изделие	на I м2 изделия	
2	ПРЛ 42.I2.3-л	4I80	II90	0,62	29,8	6,0	I550
	ПРЛ 45.I2.3-л	4480		0,66	36,2	6,8	I650
	ПРЛ 48.I2.3-л	4780		0,70	38,9	6,8	I750
	ПРЛ 5I.I2.3-л	5080		0,75	40,3	6,7	I880
	ПРЛ 54.I2.3-л	5380		0,79	50,4	7,9	I980
	ПРЛ 57.I2.3-л	5680		0,83	54,3	7.6	2080
	ПРЛ 60.I2.3-л	5980		0,87	54.2	7,6	2I80
5	ПРЛ 54.I5.3-л	5380	I490	0,90	58,8	7,3	2250
3	ПРЛ 42.I2.3-п	4I80	II90	0,62	29,8	6,0	I550
	ПРЛ 45.I2.3-п	4480		0,66	36,2	6,8	I650
	ПРЛ 48.I2.3-п	4780		0,70	38,9	6,8	I750
	ПРЛ 5I.I2.3-п	5080		0,75	40,3	6,7	I880
	ПРЛ 54.I2.3-п	5380		0,79	50,4	7,9	I980
	ПРЛ 57.I2.3-п	5680		0,83	54,3	7,6	2080
	ПРЛ 60.I2.3-п	5980		0,87	54,2	7,6	2I80
6	ПРЛ 54.I5.3-п	5380	I490	0,90	58,8	7,3	2250

C2BA УКАЗАНИЯ ПО ПРИМЕНЕНИЮ

Панели перекрытий лоджий предназначены для применения в проектировании и строительстве 5-9-этажных жилых зданий со стенами из кирпича и крупных легкобетонных блоков.

Ограждения лоджий могут быть кирпичными, железобетонными, металлическими с экранами из армоцементных, асбестоцементных и других панелей с расчетной нагрузкой от ограждений не более 3,4 кН/м /350 кг/м/ ребра панели.

Расчетная нагрузка на панель лоджии /без учета собственного веса панели/ - 6,I кПа /625 кг/м2/.

G2EB ИНЖЕНЕРНО-ГЕОЛОГИЧЕСКИЕ УСЛОВИЯ - обычные G2BQ СТЕПЕНЬ АГРЕССИВНОСТИ СРЕДЫ - неагрессивная

Д О П О Л Н И Т Е Л Ь Н Ы Е Д А Н Н Ы Е

Расшифровка марки изделия: ПРЛ 42.I2.3-л

ПРЛ - панель ребристая лоджии;

42 - длина в дм;

I2 - ширина в дм;

3 - высота в дм;

л - левая /имеет отверстие с левой стороны панели/.

B7BA С О С Т А В П Р О Е К Т Н О Й Д О К У М Е Н Т А Ц И И

Выпуск 2 - Панели, армированные с применением стали классов Ат-IУС, Врп-I. Рабочие чертежи

Объем проектных материалов, приведенных к формату А4, - I02 форматки

B7BA АВТОР ПРОЕКТА — КиевЗНИИЭП, 252I33, Киев-I33, бульвар Леси Украинки,26

B7HA УТВЕРЖДЕНИЕ — Утверждены Госкомархитектуры, приказ от 02.0I.89 № I
Введены в действие КИЕВЗНИИЭП с 30.I2.88, приказ от 27.0I.89 № 34
Срок действия I992 г.

B7KA ПОСТАВЩИК — ЦИТП, I25878, ГСП, Москва, А-445, ул.Смольная,22

Инв. № 23635

Катал.л. № 063428

gost.e-ecolog.ru